HASZNÁLATI ÚTMUTATÓ – HUN
IN 7187 Kondigép inSPORTline ProfiGym C100

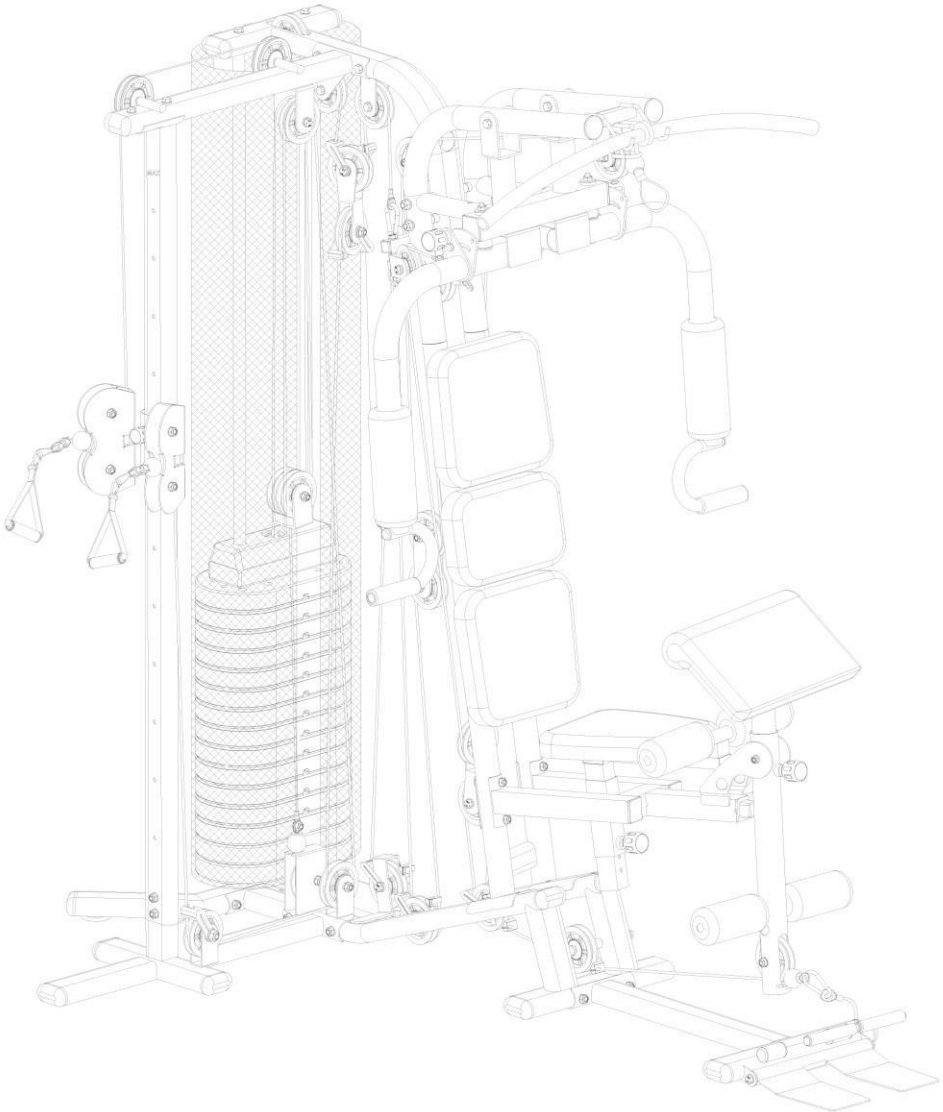

TARTALOM

BIZTONSÁGI FIGYELMEZTETÉSEK 3
FONTOS INFORMÁCIÓK 3
KONDIGÉP RÉSZEI 4
ÖSSZESZERELÉS 6
SZERKEZETI RAJZ 22
ALKATRÉSZ LISTA 23
GARANCIÁLIS FELTÉTELEK, REKLAMÁCIÓ 26

BIZTONSÁGI FIGYELMEZTETÉSEK

- A maximális biztonság érdekében rendszeresen ellenőrizze a gépet, nem rongálódtak – e meg, nem használódtak - e el az alkatrészek.
- Ha a tulajdonoson kívül más is használja a gépet, tájékoztassa a használati útmutatóban szereplő figyelmeztetésekkel, informciókkal.
- A gépet egyszerre csak 1 személy használhatja.
- A gép használata előtt ellenőrizze, hogy minden csavar és anya megfelelően meg van – e erősítve, valamint minden csukló jó állapotban van.
- Edzés előtt a környezetéből távolítson el minden veszélyes tárgyat, éles éllel rendelkező tárgyat.
- A gépet csak akkor használja, ha teljesen működésképes és hiba mentes.
- A meghibásodott, elhasználódott alkatrészeket cserélje ki újra. Addig ne használja a gépet, amíg nem lesz teljesen hiba mentes. .
- Gyermekek csak nagykorú felügyelete mellett használhatják, próbálhatják ki a gépet. A gép helytelen használata által bekövetkezett balesetekért a szülők, vagy más nagykorú felügyelet a felelős.
- Mielőtt gyermekének megengedné használni a gépet, bizonyosodjon meg a gyermek fizikai és lelki állapotáról. Gyermekek csak nagykorú felügyelete mellett használhatják a gépet, aki felügyel a gép helyes használatára. A kondigép nem gyermekjáték.
- A gép környezetében biztosítson elegendő tágas helyet.
- Csökkentse a balesetveszéy előfordulsának lehetőségét – gyermekeket ne engedje nagykorú felügyelete nélkül használni a gépet. A gyermekek természetes kíváncsiságából és kedvteléséből adódóan fennáll a gép helytelen használatának veszélye.
- Tudatosítsa, hogy a gép helytelen használata és a túlzott edzés sérülésekhez vezethet.
- A gép használata előtt az állítható lábak segítségével biztosítsa, hogy a gép ne mozogjon.
- A gépet egyenes talajra helyezze és bizonyosodjon meg stabilitásáról.
- Az edzéshez megfelelő, sport ruházatot és cipőt viseljen. Ne viseljen túl hosszú és bő ruházatot, beleakadhat a gép részeibe. Stabil, csúszásmentes talppal rendelkező sportcipő viselete ajánlott.
- Edzés előtt konzultáljon orvosával. Az orvos megfelelő edzésprogramot és étrendet ajánlhat.

FONTOS INFORMÁCIÓK

- Összeszerelés előtt olvassa el a használati útmutatót és annak megfelelően szerelje össze, valamint az eredeti mellékelt alkatrészeket használja. Összeszerelés előtt ellenőrizze, minden alkatrész a csomagban van – e.
- A gépet száraz és egyenes talajra helyezze. Óvja a nedvességtől. Ajánlatos csúszásmentes alátétet helyezni a gép alá, így védve a talajt.
- Tudatosítsa, hogy a tornagépek és kiegészítői nem játékszer. Ezért csak olyan személyek használhatják, akik tisztában vannak a gép helyes használatáva.
- Ha gyengének érzi magát, rosszul érzi magát, hagyja abba az edzést. A következő edzés előtt konzultáljon orvosával.
- Gyermekek és fogyatékkal élők csak olyan felnőtt személy felügyelete mellet használhatják a gépet, aki tisztában van a gép helyes használatával.
- Edzés közben ne érjen a csuklókhoz.

- Minden állítható résznek be kell lennie állítva.
- Evés után közvetlen ne tornázzon.

A KONDIGÉP RÉSZEI

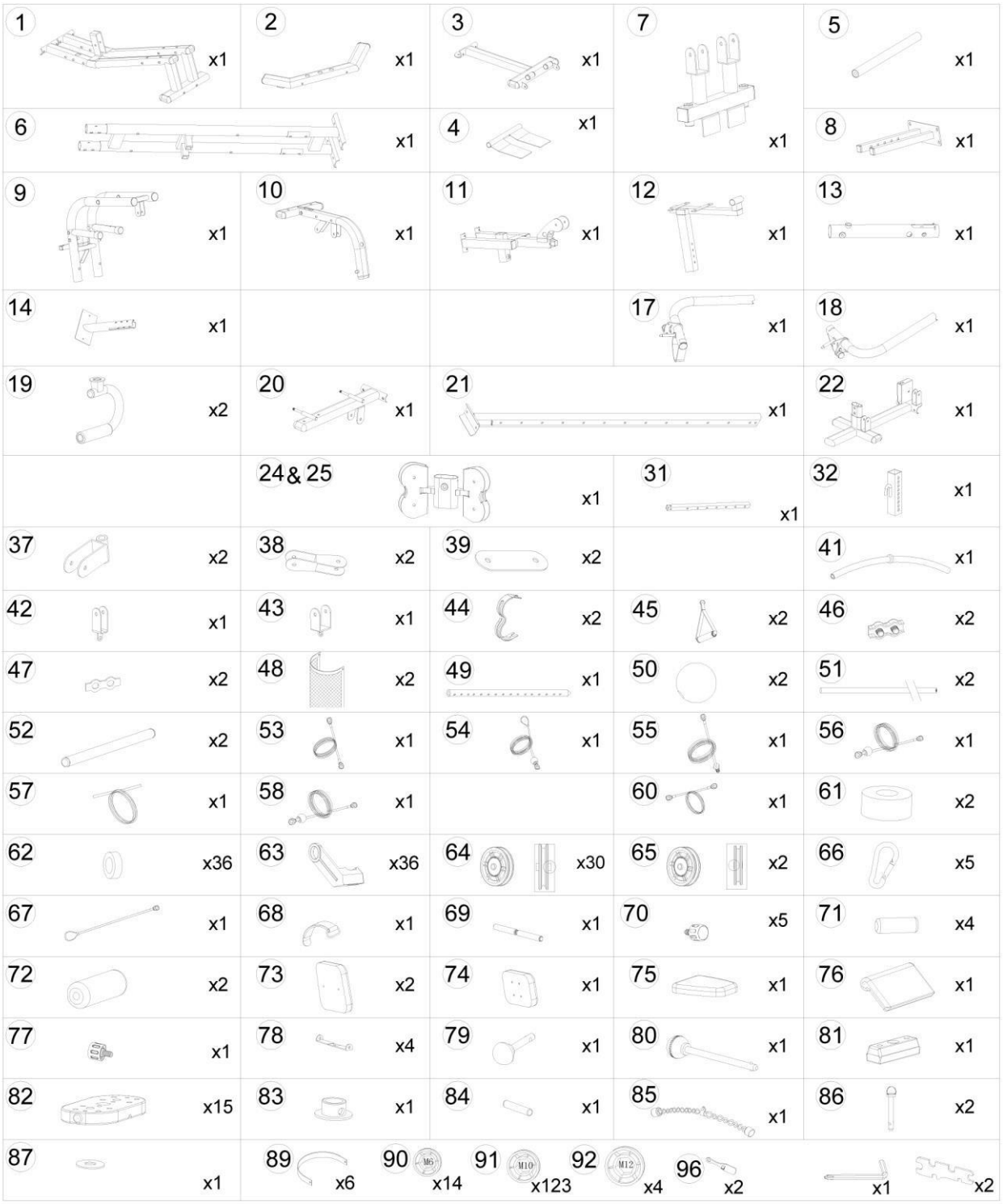

ÖSSZEKÖTŐ ELEM

1

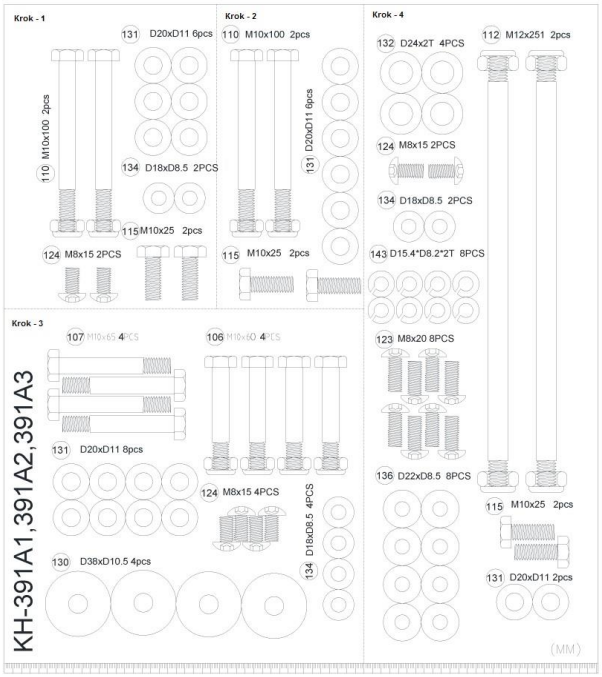

3

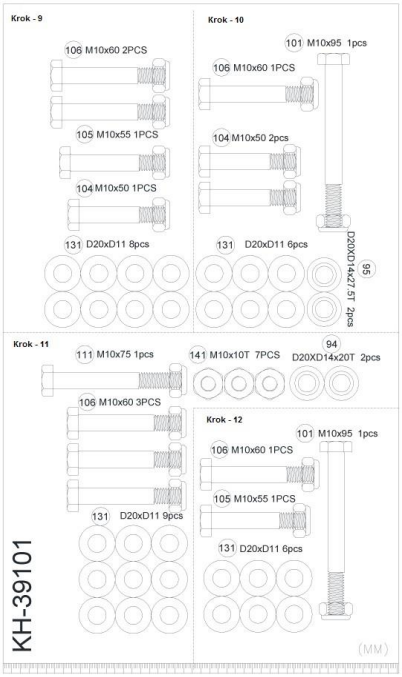

2

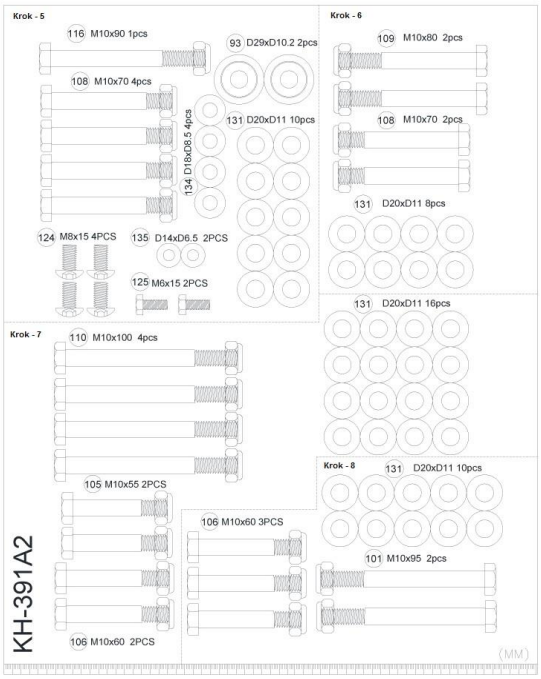

PC = KS

4

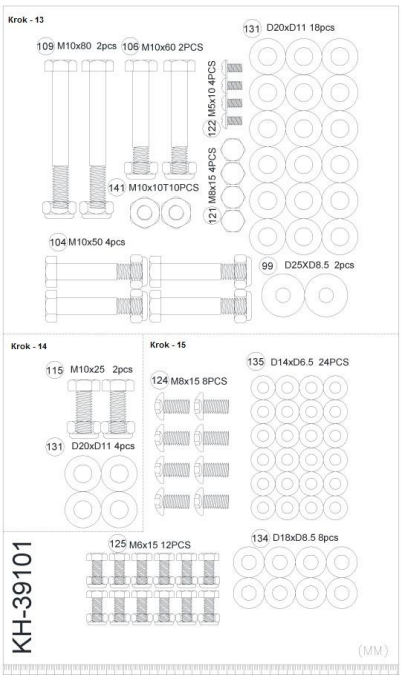

ÖSSZESZERELÉS

1. lépés

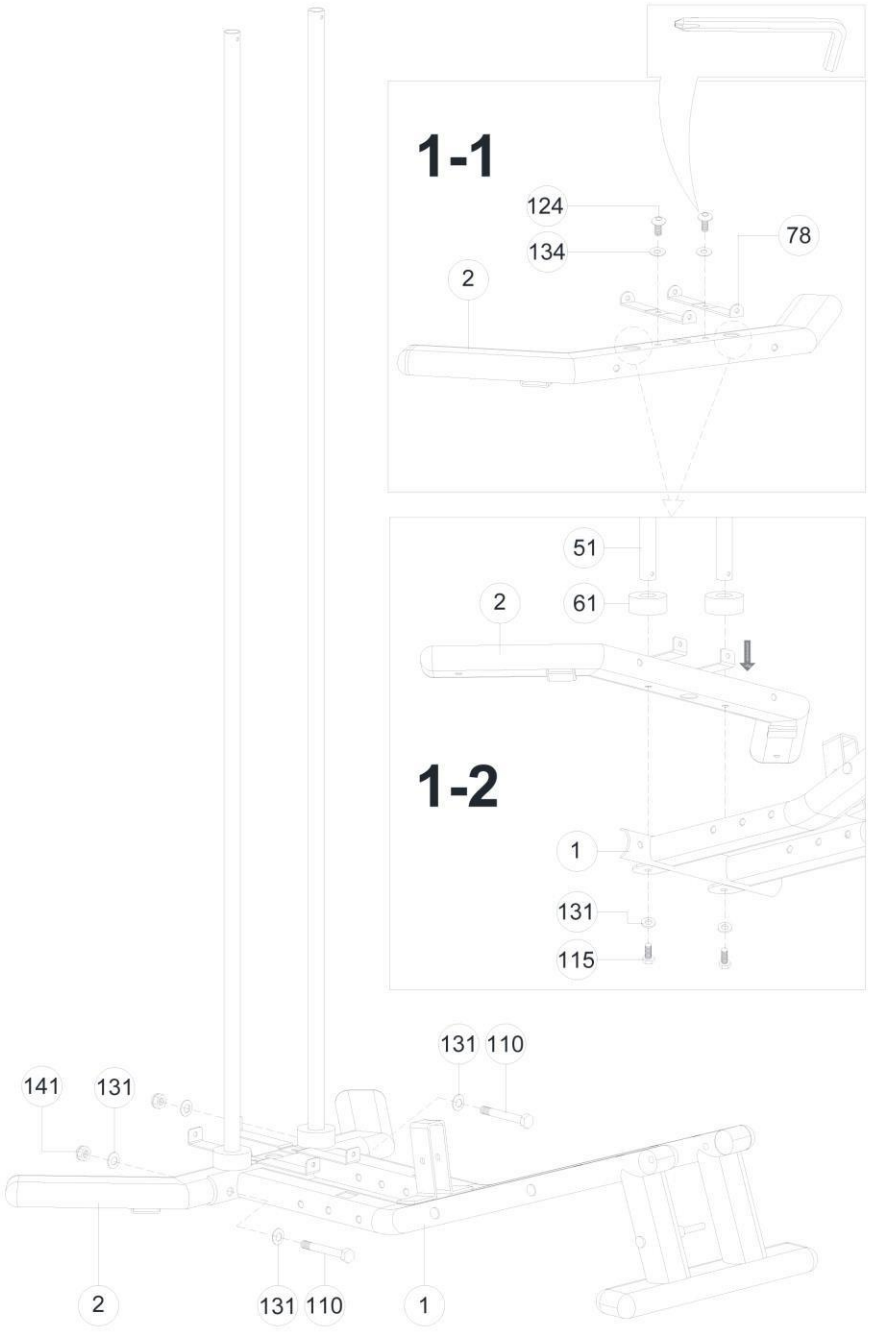

141	M10*1.5*10T	x2
131	D20*D11*2T	x6
134	D18*D8.5*1.2T	x2
115	M10*25L	x2
110	M10*100L	x2
124	M8*15L	x2

FIG1

2. lépés

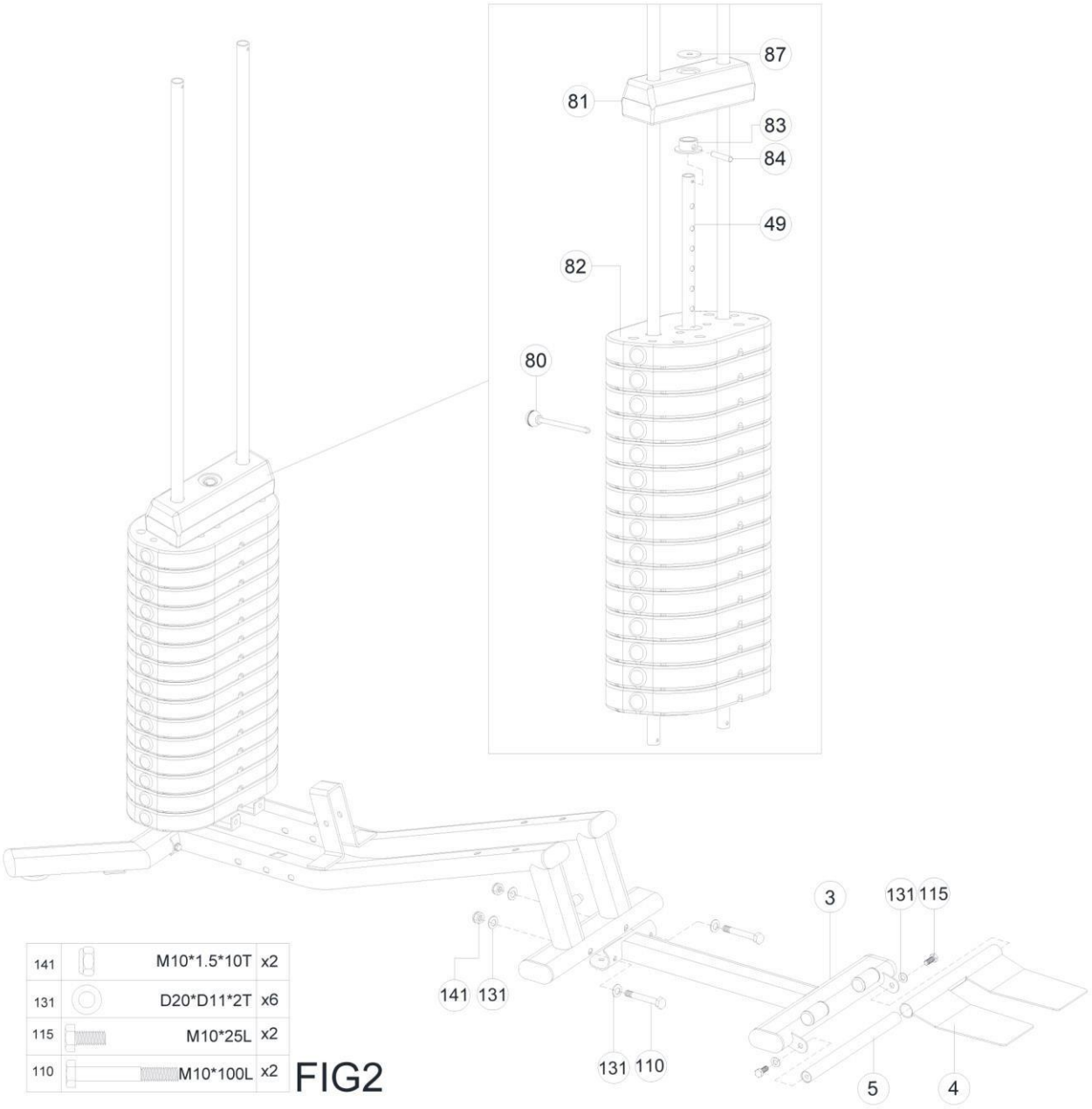

141	M10*1.5*10T	x2
131	D20*D11*2T	x6
115	M10*25L	x2
110	M10*100L	x2

FIG2

3. lépés

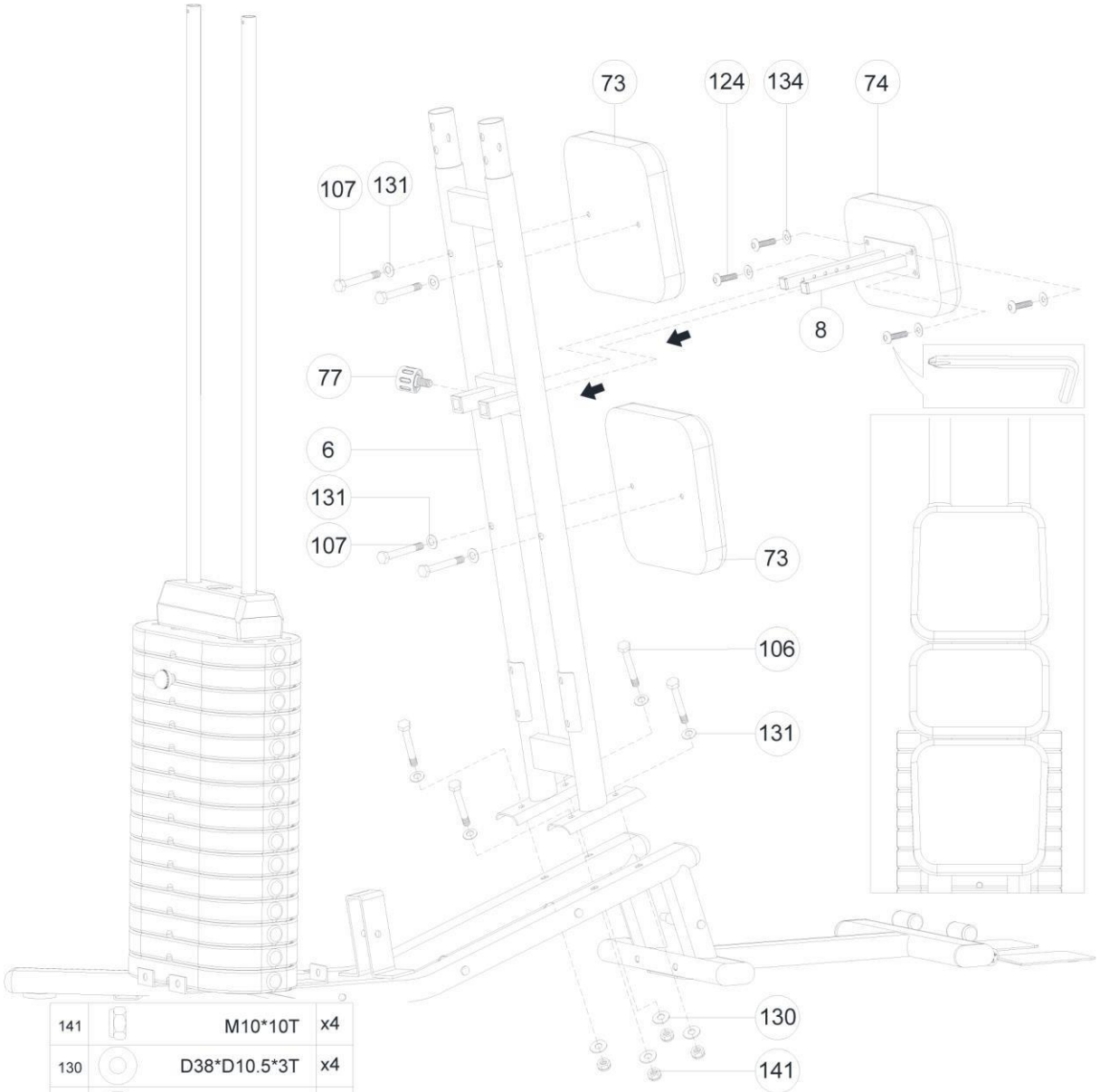

141	M10*10T	x4
130	D38*D10.5*3T	x4
131	D20*D11*2T	x8
134	D18*D8.5*1.2T	x4
124	M8*15L	x4
106	M10*60L	x4
107	M10*65L	x4

FIG3

4. lépés

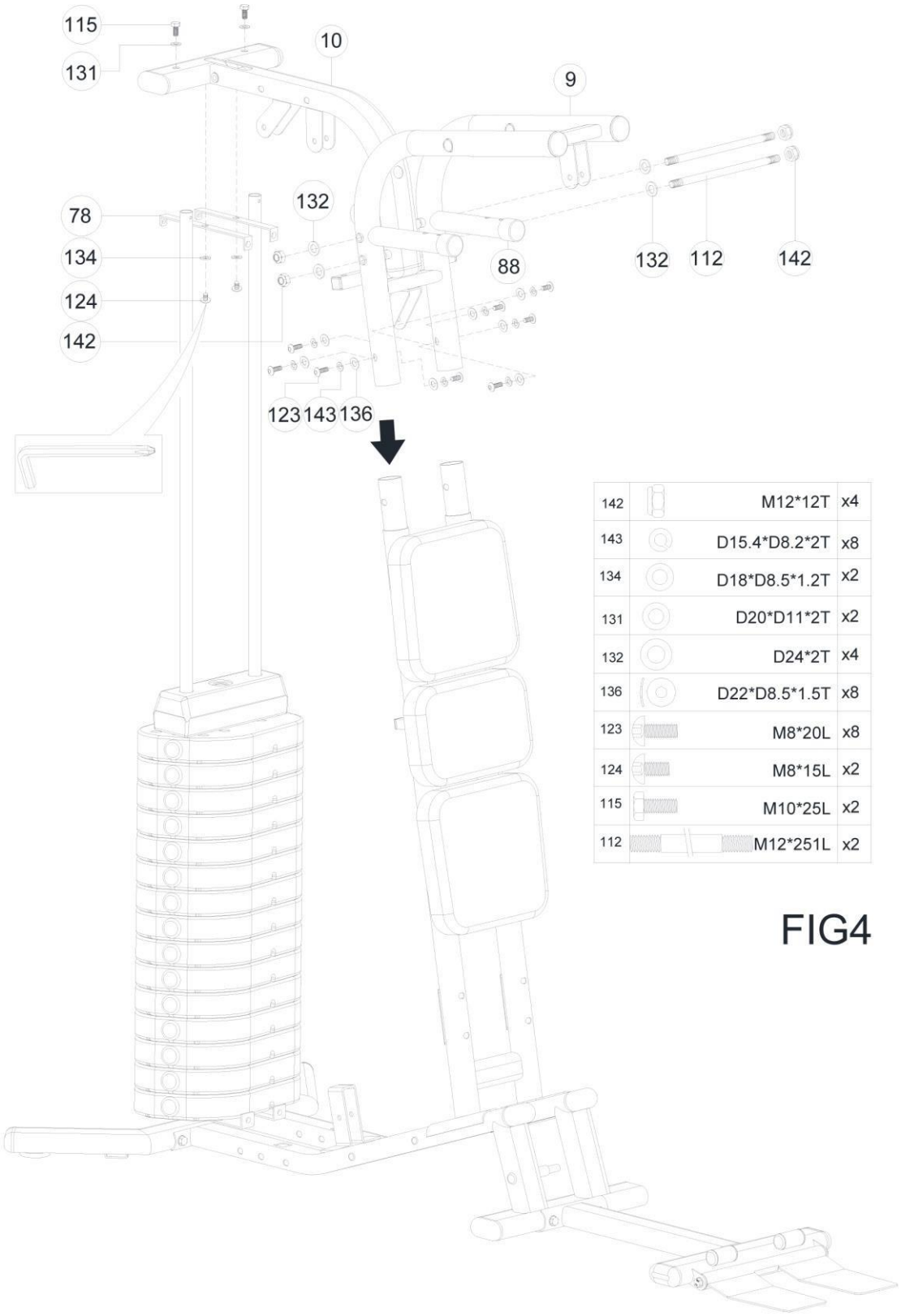

142	M12*12T	x4
143	D15.4*D8.2*2T	x8
134	D18*D8.5*1.2T	x2
131	D20*D11*2T	x2
132	D24*2T	x4
136	D22*D8.5*1.5T	x8
123	M8*20L	x8
124	M8*15L	x2
115	M10*25L	x2
112	M12*251L	x2

FIG4

5. lépés

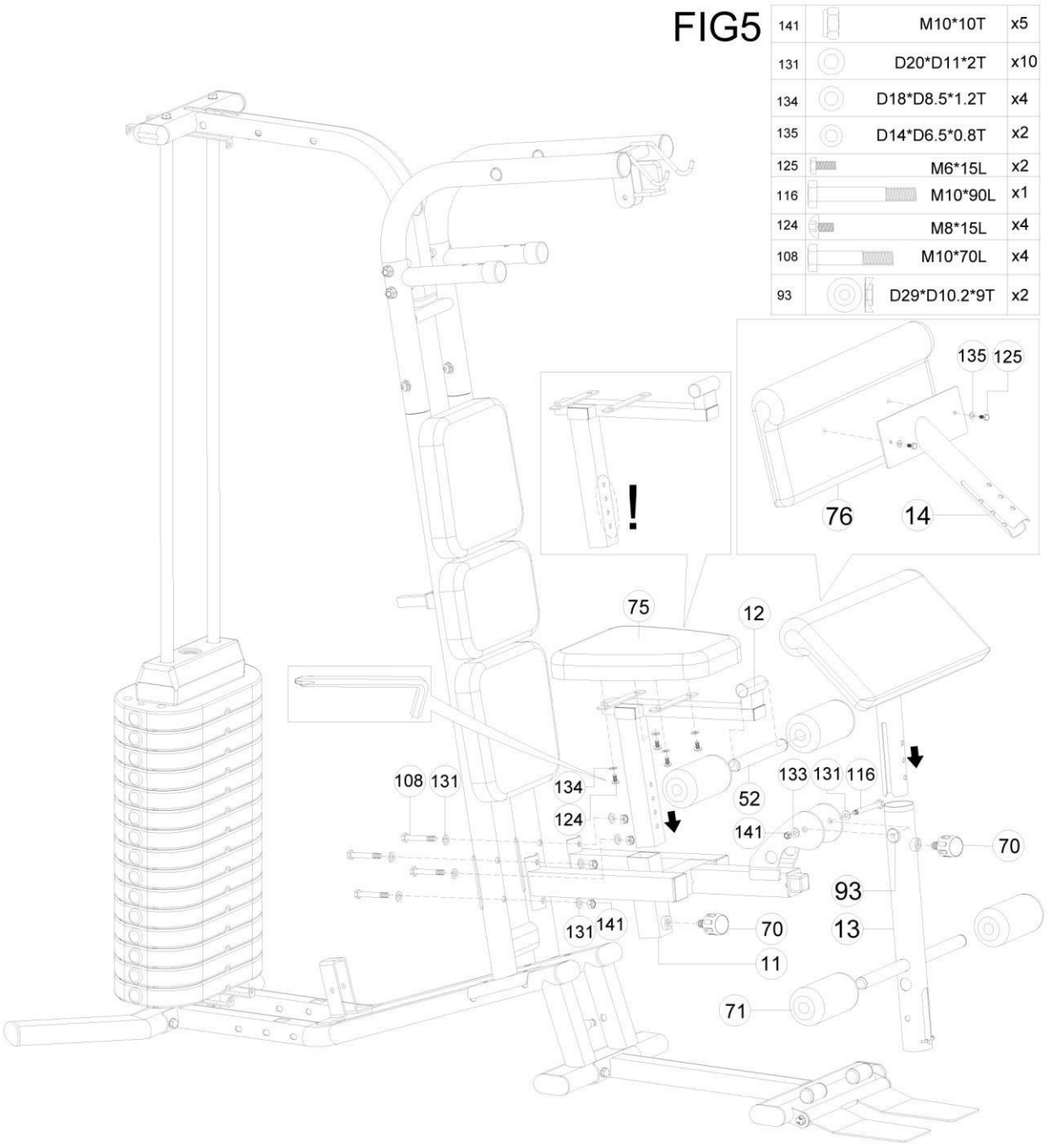
FIG5
141 M10*10T x5
131 D20*D11*2T x10
134 D18*D8.5*1.2T x4
135 D14*D6.5*0.8T x2
125 M6*15L x2
116 M10*90L x1
124 M8*15L x4
108 M10*70L x4
93 D29*D10.2*9T x2
!
135 125
76 14
75
12
108 131
134
124
133 131 116
52
141
70
93
131 141
70
13
11
71

6. lépés

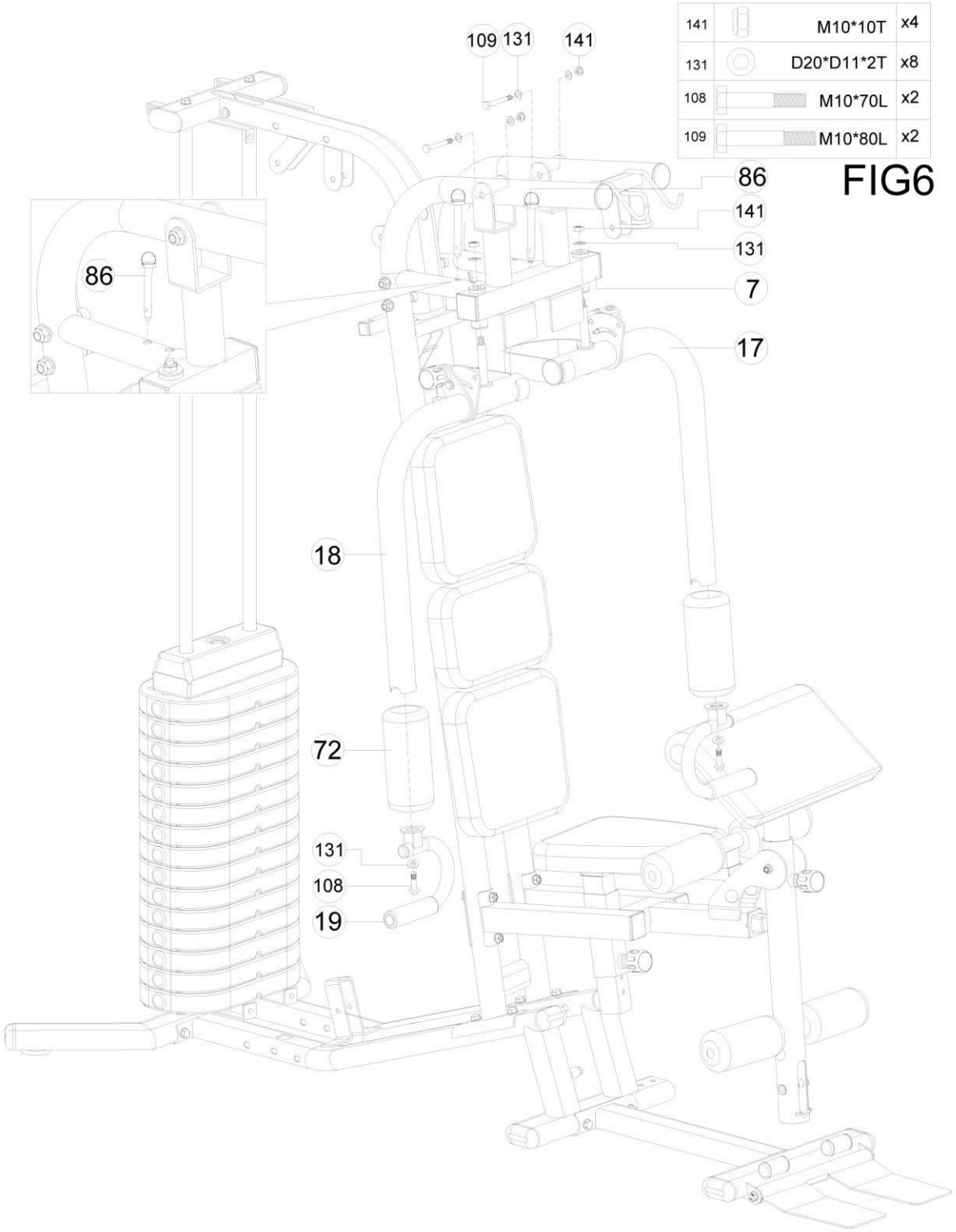
141 M10*10T x4
131 D20*D11*2T x8
108 M10*70L x2
109 M10*80L x2
109
131
141
86
141
131
7
17
86
18
72
131
108
19

FIG6

7. lépés

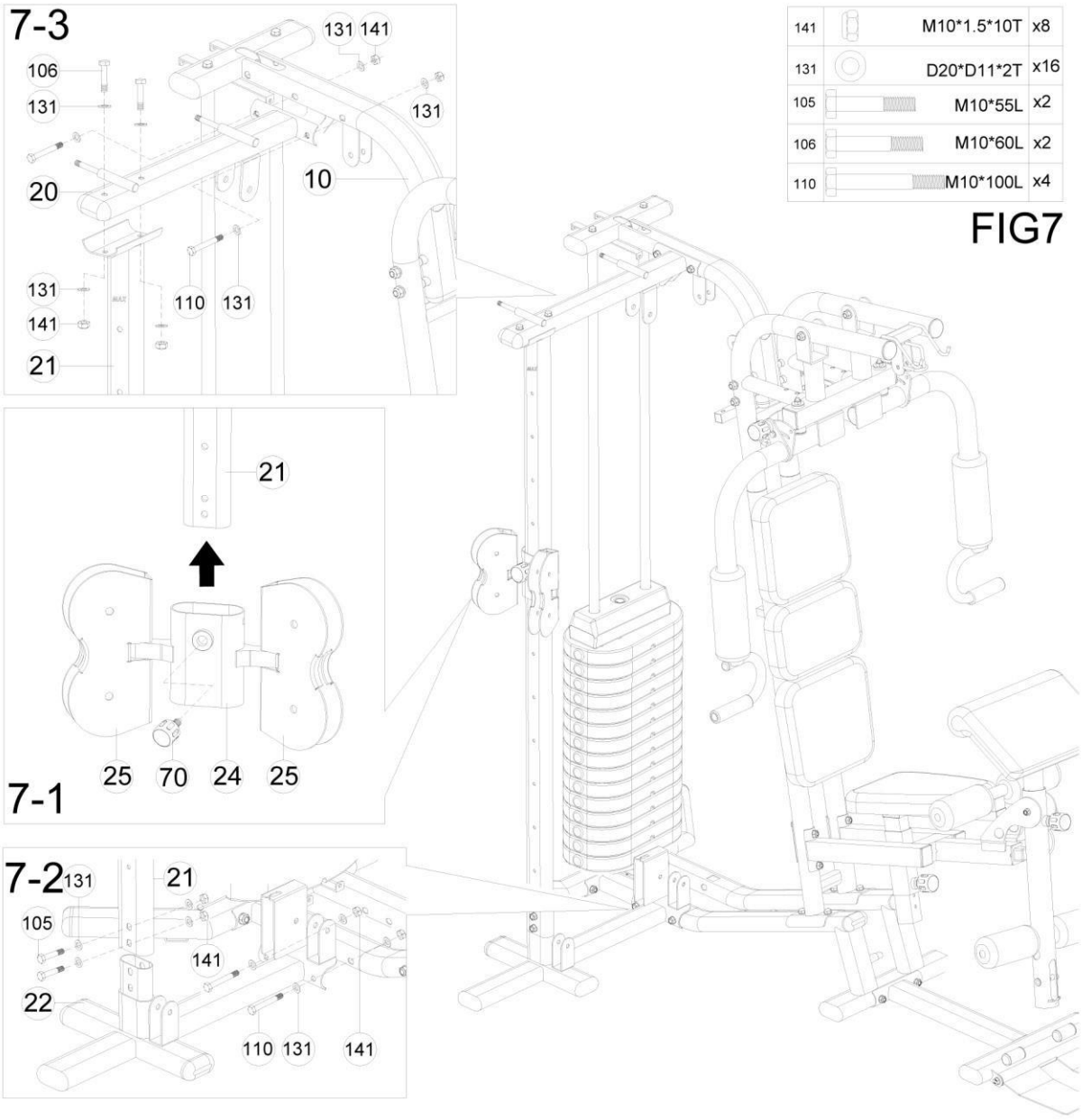
7-3
131
141
106
131
131
20
10
131
110
131
141
21
21
25
70
24
25
7-1
7-2
131
21
105
141
22
110
131
141
141
M10*1.5*10T
x8
131
D20*D11*2T
x16
105
M10*55L
x2
106
M10*60L
x2
110
M10*100L
x4
FIG7

8. lépés

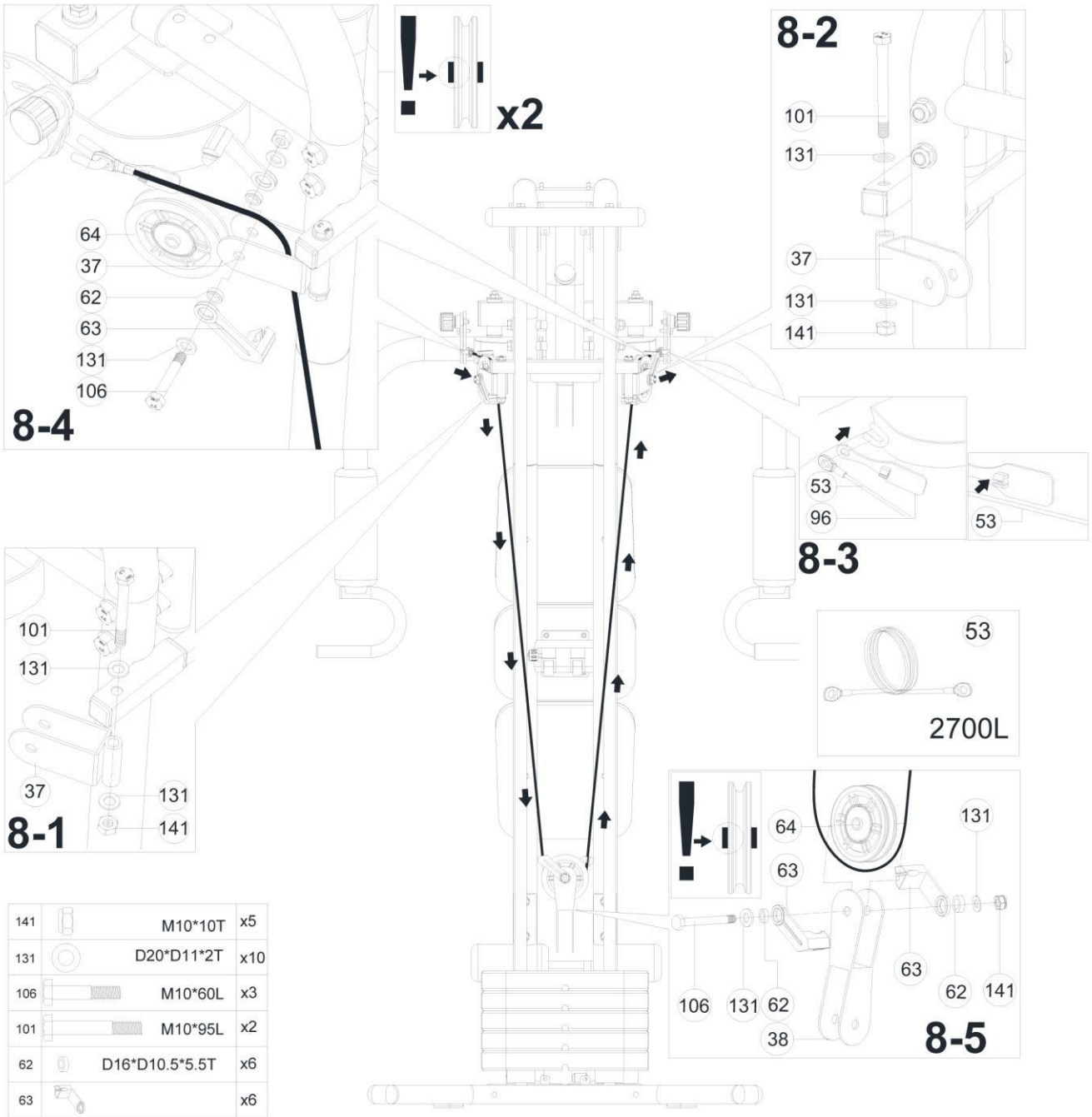
x2
8-2
101
131
37
131
141
64
37
62
63
131
106
8-4
53
96
53
8-3
101
131
37
131
141
8-1
53
2700L
64
63
131
63
62
141
106
131
62
38
8-5
141 M10*10T x5
131 D20*D11*2T x10
106 M10*60L x3
101 M10*95L x2
62 D16*D10.5*5.5T x6
63 x6
64 x3

FIG8

9. lépés

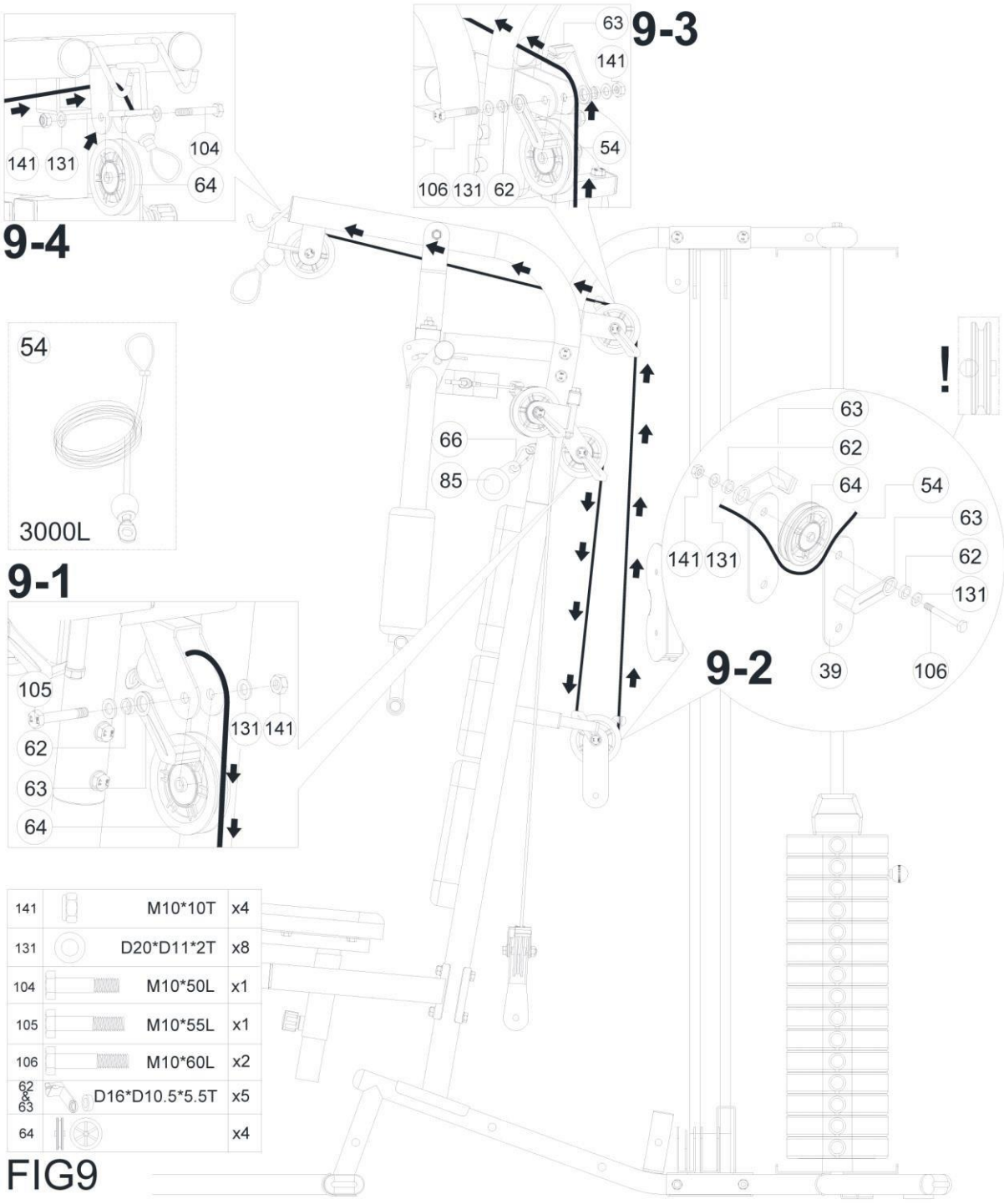

141	M10*10T	x4
131	D20*D11*2T	x8
104	M10*50L	x1
105	M10*55L	x1
106	M10*60L	x2
62 & 63	D16*D10.5*5.5T	x5
64		x4

FIG9

10. lépés

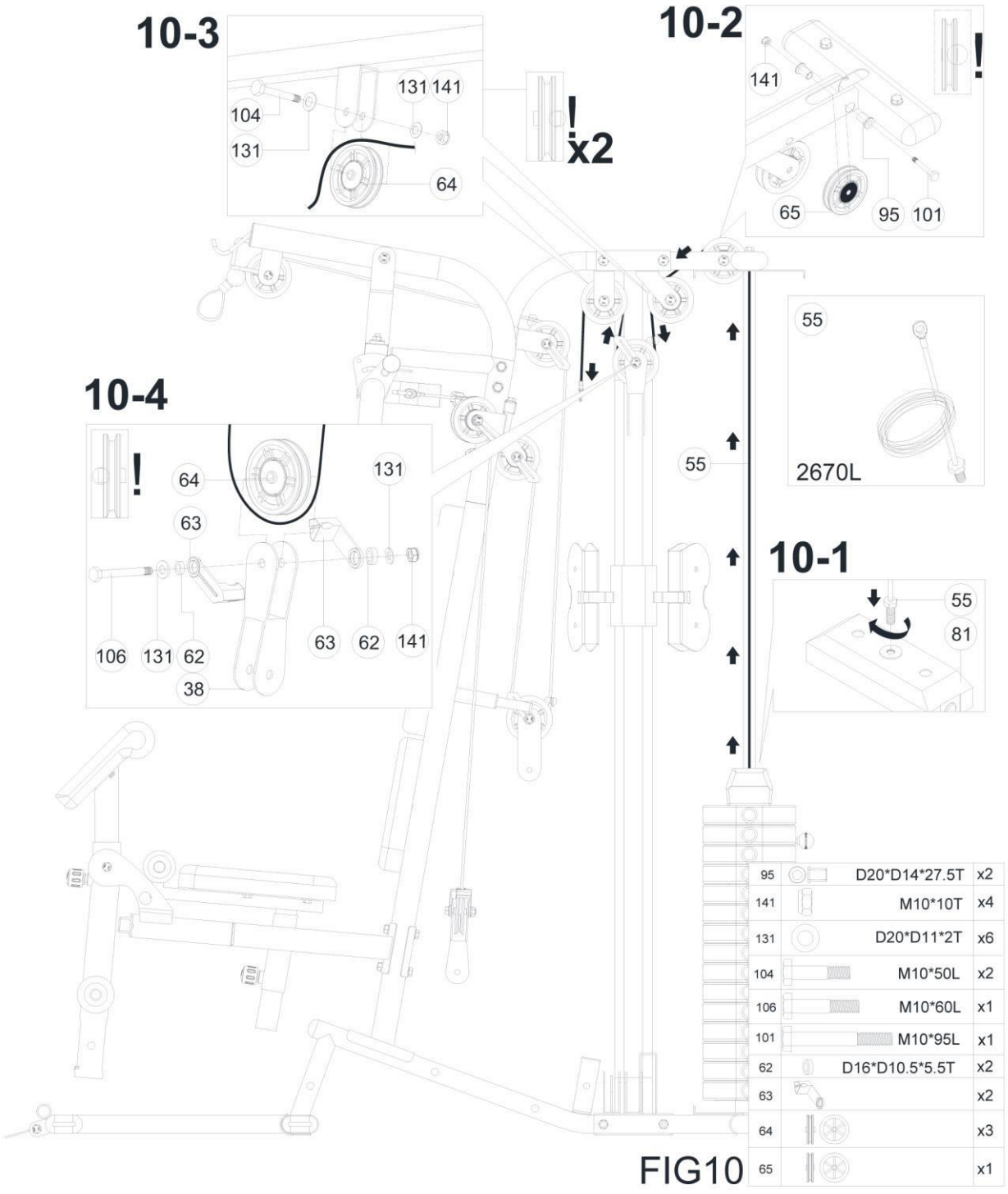

FIG10

11. lépés

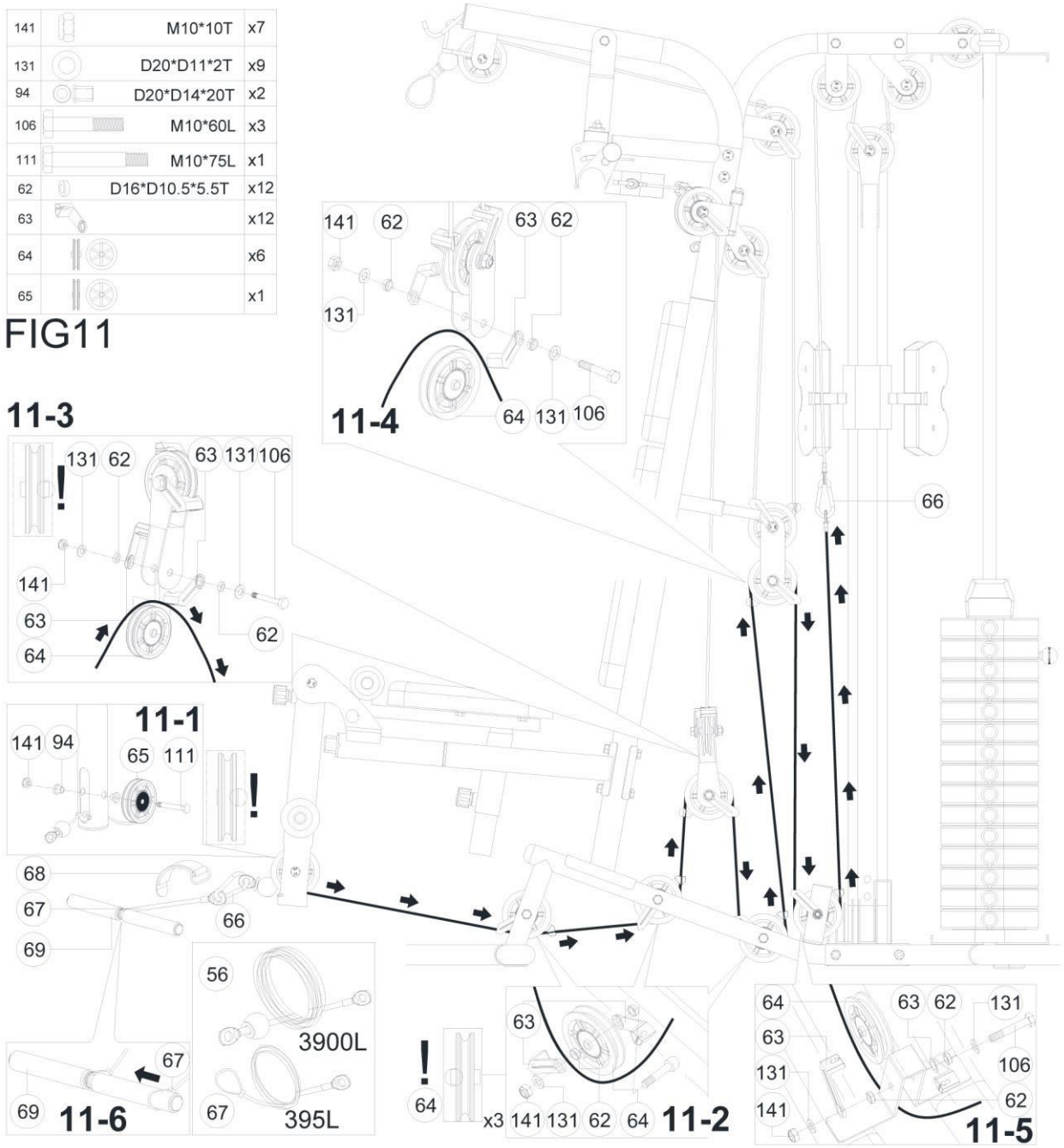
141 M10*10T x7
131 D20*D11*2T x9
94 D20*D14*20T x2
106 M10*60L x3
111 M10*75L x1
62 D16*D10.5*5.5T x12
63 x12
64 x6
65 x1
FIG11
11-3
131 62 63 131 106
141
63
64
62
11-1
141 94 65 111
68
67
69
66
56
3900L
67
395L
69
11-6
64
63
x3 141 131 62 64
11-2
141 62 63 62
131
64 131 106
11-4
66
64 63 62 131
63
131
141
106
62
11-5

12. lépés

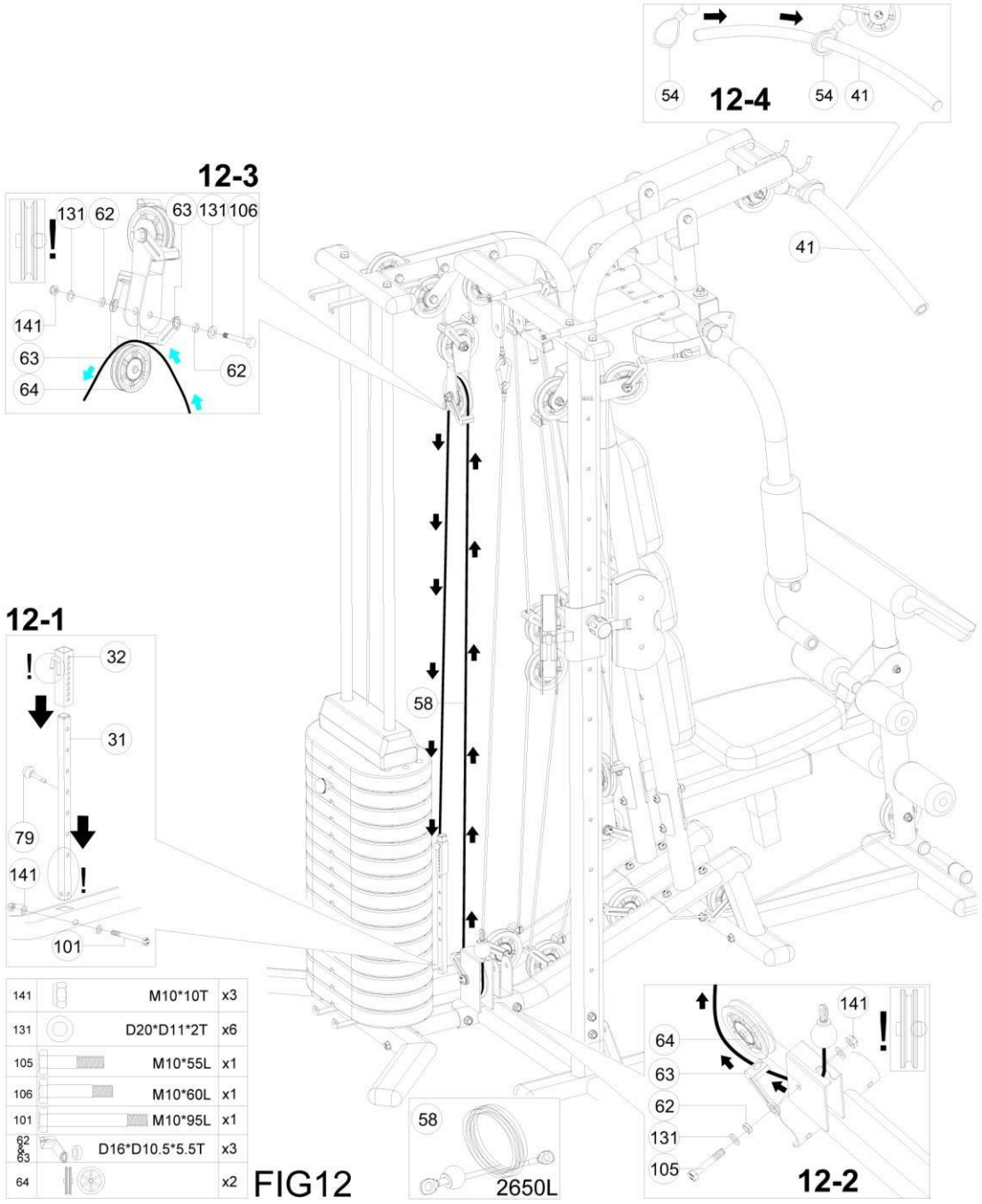

FIG12

13. lépés

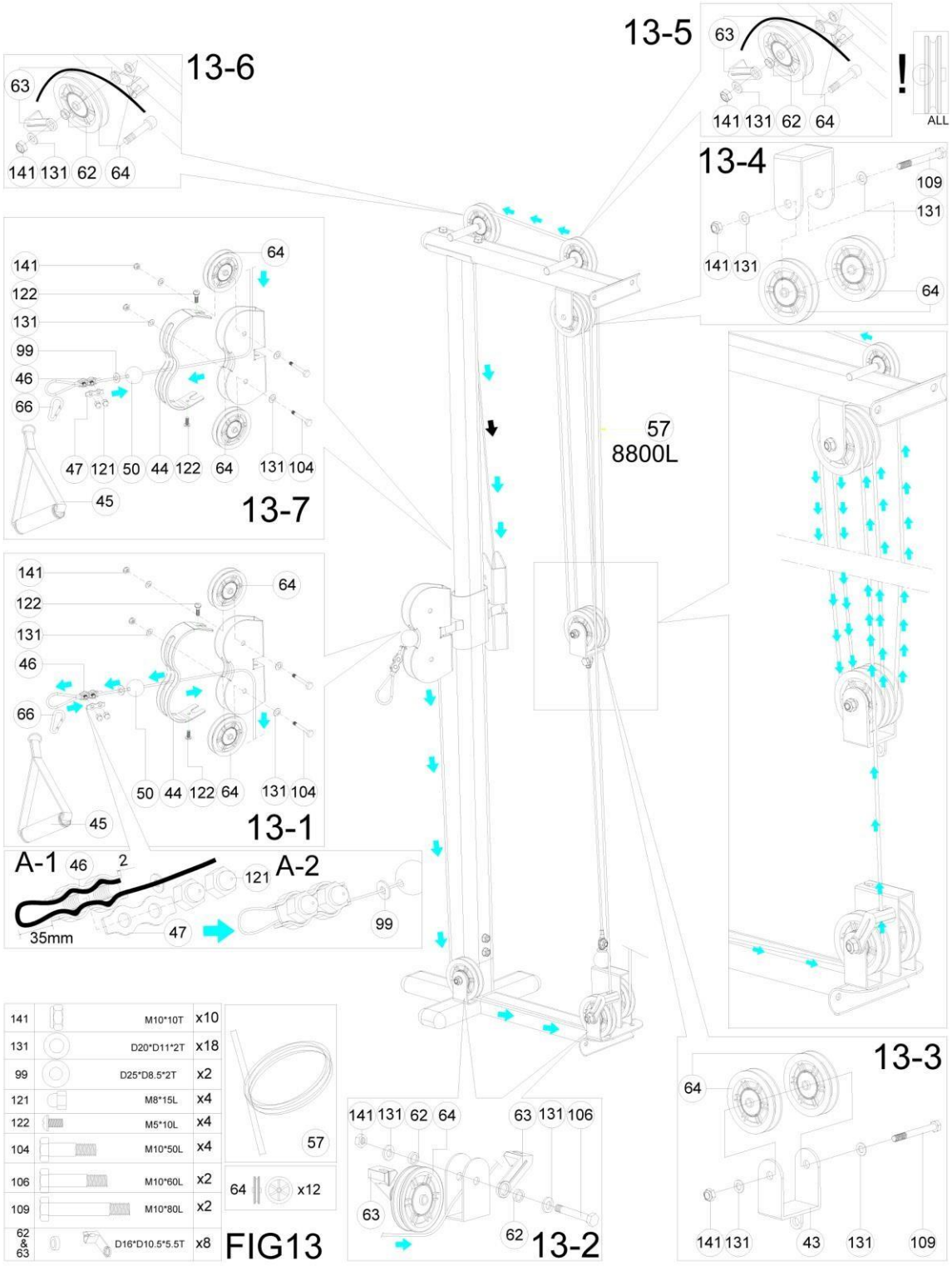
13-5
63
141 131 62 64
!
ALL
13-6
63
141 131 62 64
13-4
109
131
141 131
64
57
8800L
141
122
131
99
46
66
64
47 121 50 44 122 64 131 104
45
13-7
141
122
131
46
66
64
50 44 122 64 131 104
45
13-1
A-1
46
2
35mm
47
121
A-2
99
141 131 62 64 63 131 106
63
62
13-2
64
141 131 43 131 109
13-3
141 M10*10T x10
131 D20*D11*2T x18
99 D25*D8.5*2T x2
121 M8*15L x4
122 M5*10L x4
104 M10*50L x4
106 M10*60L x2
109 M10*80L x2
62 & 63 D16*D10.5*5.5T x8
57
64 x12
FIG13

14. lépés

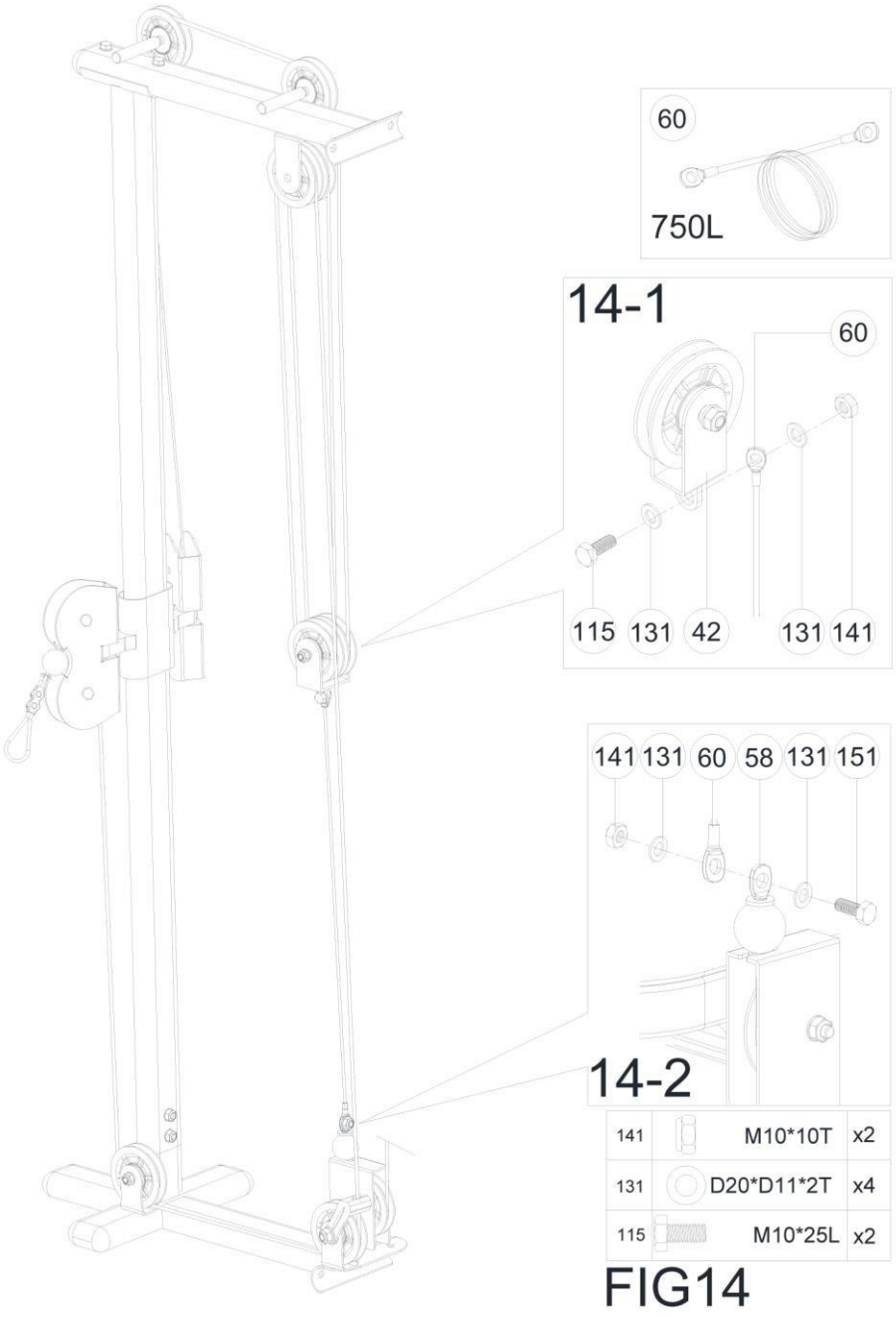

FIG14

15. lépés

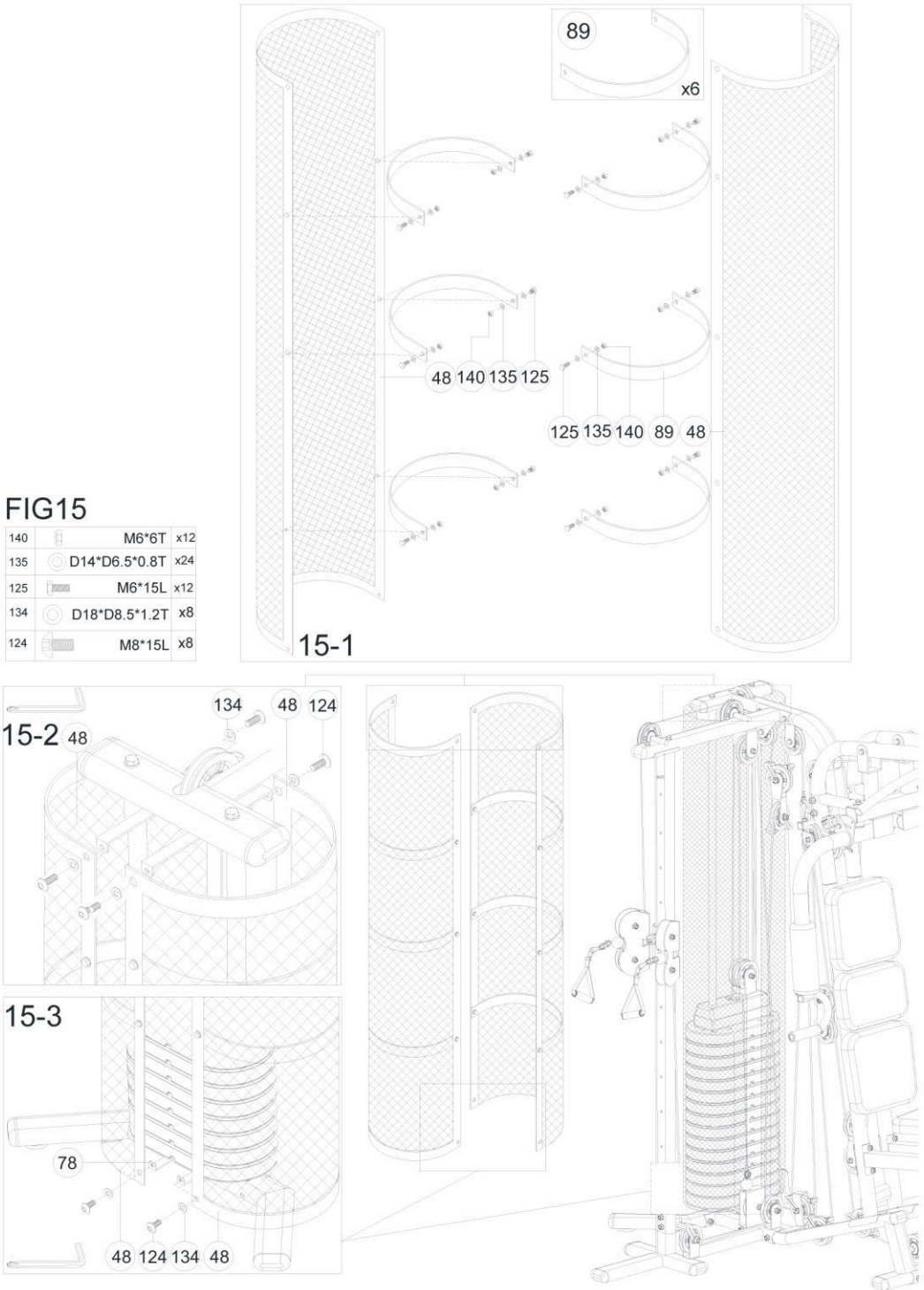
89
x6
48 140 135 125
125 135 140 89 48
15-1
FIG15
140 M6*6T x12
135 D14*D6.5*0.8T x24
125 M6*15L x12
134 D18*D8.5*1.2T x8
124 M8*15L x8
15-2 48
134 48 124
15-3
78
48 124 134 48

16. lépés

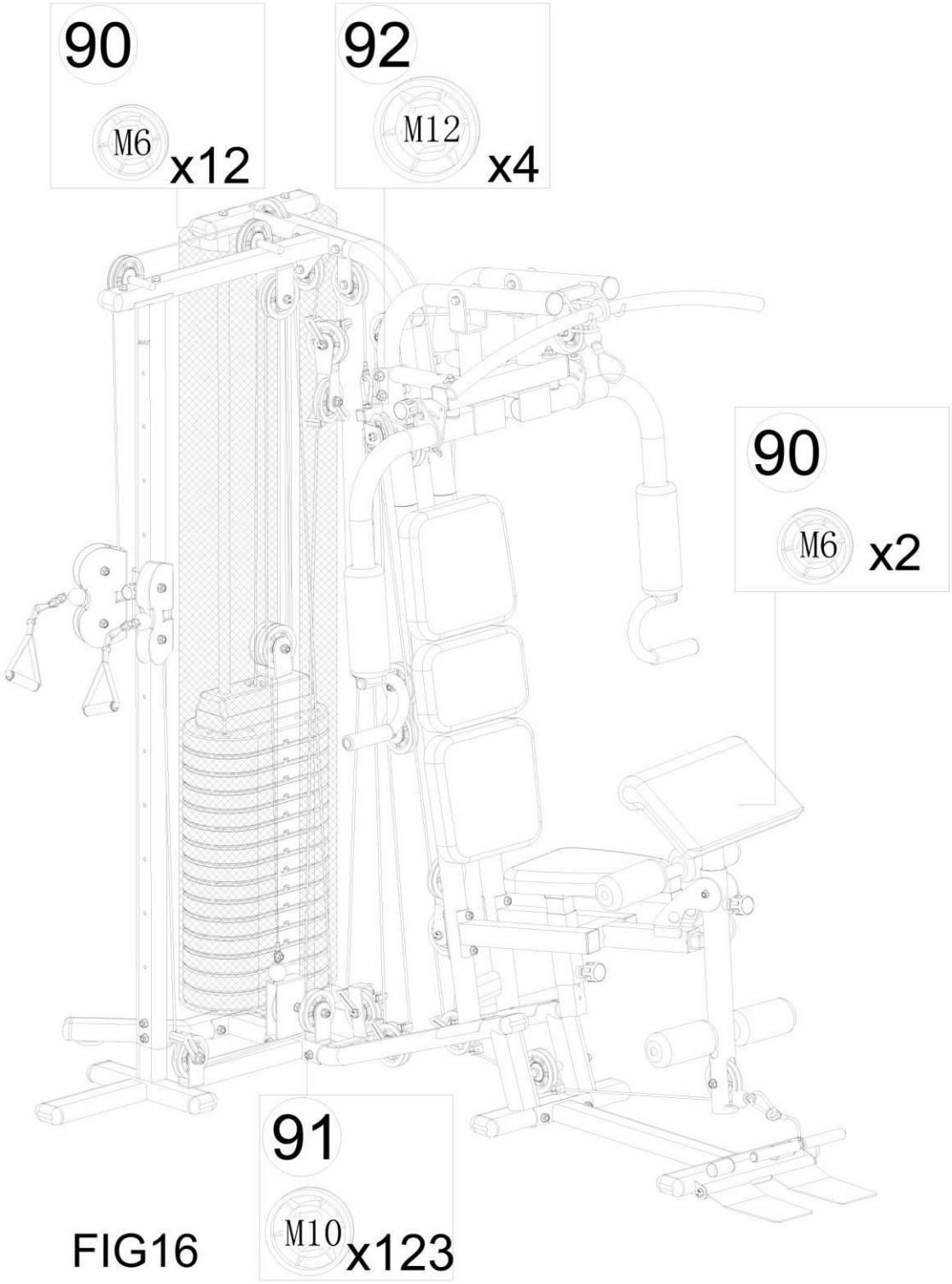

FIG16

SZERKEZETI RAJZ

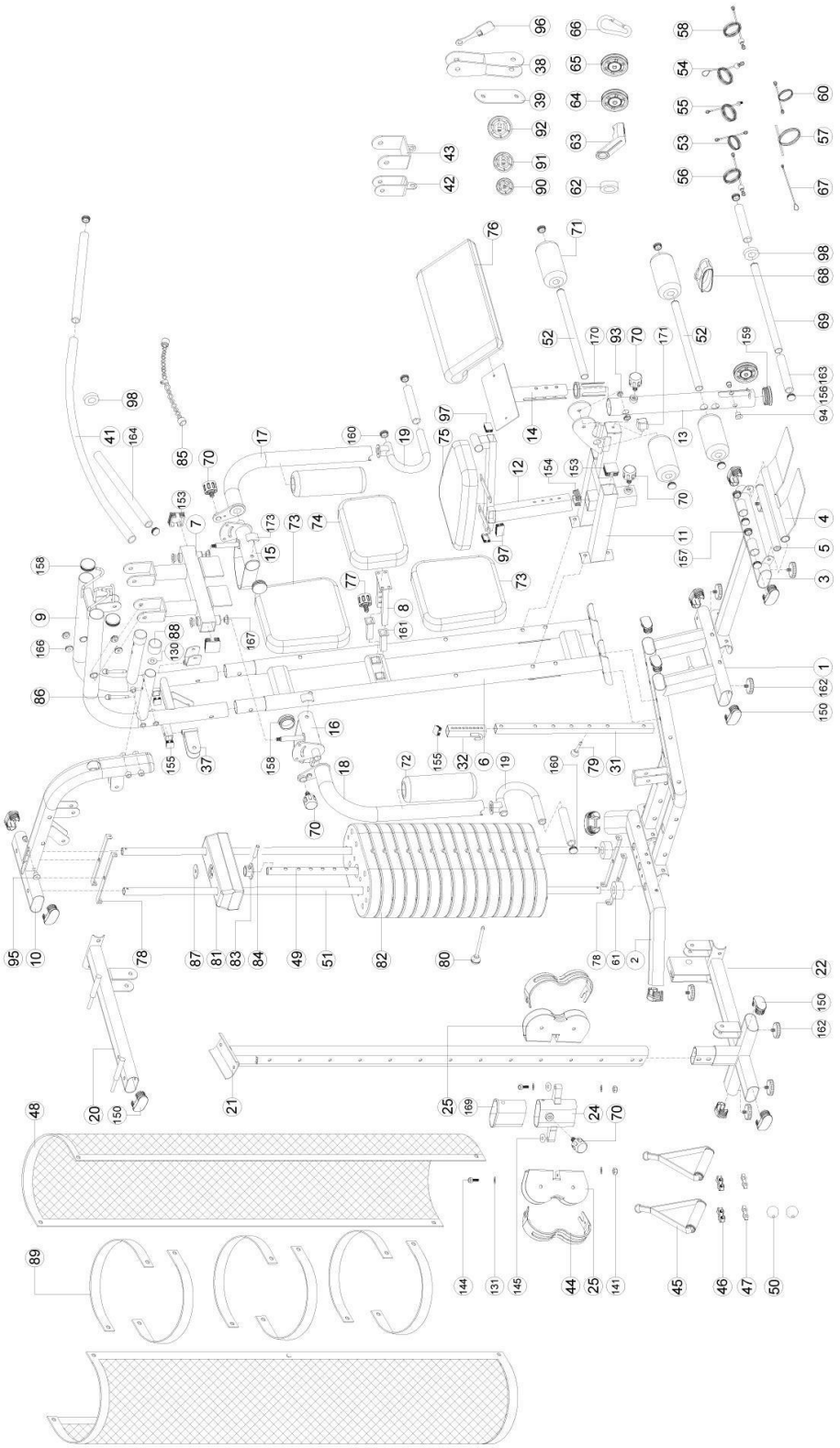

ALKATRÉSZ LISTA

Szám	Megnevezés	Specifikáció	db
1	Fő vázszerkezet		1
2	Alap vázszerkezet		1
3	Első vázszerkezet		1
4	Fellépő deszka		1
5	Tengely		1
6	Első oszlop		1
7	Nyomás egység		1
8	Háttámla tartó		1
9	Felső keret		1
10	Felső összekötő keret		1
11	Üléstámasztó		1
12	Ülés		1
13	Első váll		1
14	Kartámasz tartó		1
15	Bal váll az ún. pillangóhoz		1
16	Jobb váll az ún. pillangóhoz		1
17	Bal váll		1
18	Jobb váll		1
19	Kartámasz		2
20	Felső görgő tartó		1
21	Húzórúd		1
22	Párhuzamos keret		1
24	Húzó tartó		1
25	Görgő tartó		2
31	Állítható kötél cső		1
32	Vonó konzol		1
37	Vonó konzol		2
38	Vonó konzol		2
39	Görgő tartó		2
41	Reteszzár		1
42	Görgő tartó		1
43	Görgő tartó		1
44	Védőburkolat		2
45	Vonó szalag		2
46	Huzal kezelő		2
47	Felső kötél tartó		2
48	Súlyvédő		2
49	Terhelés beállító		1
50	Nylon tárcsa	D40	2
51	Króm rúd a terhelés beállításához		2
52	Szivacs henger		2
53	Kötél (1)	2700L	1
54	Kötél (2)	3000L	1
55	Kötél (3)	2670L	1

56	Kötél (4)	3900L	1
57	Zsinór	D6.0*8800L	1
58	Kötél (5)	2650L	1
60	Kötél (6)	750L	1
61	Tömítés	D60xD26x52T	2
62	Görgő belső csomagolás		36
63	Görgő védő		36
64	Emelt görgő		30
65	Egyenes görgő		2
66	Kanpó		5
67	Kötél (4)	D5.5*395L	1
68	Boka pánt		1
69	Alsó rúd görgő		1
70	Csavar	D50xM16x1.5*22	5
71	Szivacs		4
72	Szivacs		2
73	Háttámla		2
74	Háttámla (középső)		1
75	Ülés		1
76	Kárpit		1
77	Csavar	D50xM16x1.5*32	1
78	Súlyvédő biztosíték		4
79	Kötél beállító ék		1
80	Terhelés választó ék		1
81	Felső súly emelvény		1
82	Alsó súly emelvény		15
83	Horná plastová zdierka		1
84	Ék	D10.5*56.5	1
85	Vonó kötél	860L	1
86	Ék	D9.5*52L	2
87	Egyenes alátét	D47.5*D13*3t	1
88	Láb burkolat		2
89	Merevítő		6
90	Csavar burkolat	D28*17（M6)	14
91	Csavar burkolat	D28*17（M10)	123
92	Csavar burkolat	D30*17(M12)	4
93	Biztonsági rögzítőgyűrű	D29*D10.2*D21.5*9T	2
94	Biztonsági rögzítőgyűrű	D20*D14*D10.2*20	2
95	Biztonsági rögzítőgyűrű	D20*D14*D10.2*27.5	2
96	Védő		2
97	Négyszögletű burkolat		3
98	Gumi kör		2
99	Egyenes alátét	D25*D8.5*2T	2
101	Hatszögletű csavar	M10*1.5*95	4
104	Hatszögletű csavar	M10*1.5*50L	7
105	Hatszögletű csavar	M10*1.5*55L	4
106	Hatszögletű csavar	M10*1.5*60L	18
107	Hatszögletű csavar	M10*1.5*65L	4

108	Hatszögletű csavar	M10*1.5*70L	6
109	Hatszögletű csavar	M10*1.5*80	4
110	Hatszögletű csavar	M10*1.5*100L	8
111	Hatszögletű csavar	M10*1.5*75	1
112	Csavar	M12*1.75*251L	2
115	Hatszögletű csavar	M10*1.5*25	8
116	Hatszögletű csavar	M10*1.5*90	1
121	Félgömbölyített anya	M8*1.25*15L	4
122	Csavar	M5*0.8*10L	4
123	Imbuszkulcs	M8x1.25x20L	8
124	Imbuszkulcs	M8x1.25x15L	20
125	Hatszögletű csavar	M6*1*15L	14
130	Egyenes alátét	D38xD10.5x3t	6
131	Egyenes alátét	D20*D11*2T	121
132	Egyenes alátét	D24*D13.5*2.5T	4
134	Egyenes alátét	D18*D8.5*1.2T	20
135	Egyenes alátét	D14xD6.5x0.8t	26
136	Íves alátét	D22xD8.5x1.5T	8
140	Nylon anya	M6*1*6T	12
141	Nylon anya	M10*1.5*10T	62
142	Nylon anya	M12*1.75*12T	4
143	Rugós alátét	D15.4xD8.2x2T	8
144	Imbuszkulcs	M10*1.5*45L	2
145	Műanyag alátét	D10*D24*0.4T	2
150	Ovális burkolat	40*80*33	15
153	Négyszögletű burkolat	50*50*20	4
154	Négyszögletű burkolat	45*45*16.5	1
155	Négyszögletű burkolat	25*25*13L	5
156	Gömbölyű burkolat	D1"*17	14
157	Gömbölyű burkolat	D31.8*19L	4
158	Gömbölyű burkolat	D50.8*15	4
159	Gömbölyű burkolat	D60*14	1
160	Gömbölyű burkolat	D1"x17.5	4
161	Perforált burkolat	30*30*130L	2
162	Beállítás	D59*M10*40L	8
163	Szivacs	D23x4Tx195L	2
164	Szivacs	D23*4T*127L,	2
166	Tok	D29*D21.5*D10.2*7.5	4
167	Tok	D32*D16.2*12T	4
169	Belső rúd	50*100*125L	1
170	Belső rúd	D66*D52*100L	1
171	Tömítés	35*35*25	1
173	Tömítés	R23*35*35	2

GARANCIÁLIS FELTÉTELEK, REKLAMÁCIÓ

Garanciális feltételek
Jótállás
Az eladó 24 hónapos garanciát nyújt a vevőnek, kivéve ha a jótállási számlán, vagy egyéb dokumentumon más garanciális idő szerepel. A kötelező jótállás időtartama nem érinti a vevőt.
Az eladó garanciát vállal a minőségre, ha az eladott termék a normál célnak megfelelően van felhasználva, és megtartja a szerződésben elfogadottakat.

A garanciális feltételek nem érvényesek a következő esetekben:

- a felhasználó által okozott károk, pl. nem szakszerű szerelés, az áru megrongálása helytelen javítással
- helytelen karbantartás
- mechanikai károsodás
- elhasználódott alkatrészek a mindennapi használat során (pl. gumi és műanyag alkatrészek, mozgó mechanizmusok, stb.)
- elkerülhetetlen esemény, természeti katasztrófa
- szakszerűtlen beavatkozás
- szakszerűtlen használat, amely ellentétes a termék besorolásával (HC, HA – otthoni használatra, SC,S – edzőtermi használatra)
- szakszerűtlen kezelés, helytelen elhelyezés, magas illetve alacsony hőfokhatás, víz, aránytalan nyomás, szándékosan átalakított alak és nagyság változtatás

Reklamáció igénylés

Reklamációkérelem eljárása
A vevő köteles az eladó által eladott árut mihamarabb átnézni. A vevő az ellenőrzést lehetőleg úgy végezze, hogy az esetleges hibákat észrevegye.
Reklamáció esetén a vevőnek be kell mutatni a vásárlást igazoló dokumentumot a gyártási számmal. Amennyiben az igazolószelvény hiányos, az eladónak jogában áll elutasítani a reklamációs kérelmet.
Amennyiben a vevő olyan hibabejelentést tesz, melyre nem vonatkozik a jótállás (pl. nem teljesítették a garanciális feltételeket, a hiba tévedésből lett jelentve, stb.) az eladó jogosult a költségtérítésre. A szerelési költség az érvényben lévő árlista alapján lesz elszámolva.
Ha az eladó a tesztelés során nem találja hibásnak az árut, jogában áll a reklamációt érvénytelennek tekinteni, és jogosult az érvénytelen reklamációkor felmerülő költségek visszatérítésére.
Amennyiben a vevő olyan hibabejelentést tesz, melyre vonatkozik a jótállás, az eladónak kötelessége a hibát elhárítani, esetlegesen új árut adni. Az eladó a vevő beleegyezésével más termékre is cserélheti a hibás árut. A kártérítés rendezése e bekezdés alapján az eladóra vonatkozik.
Az eladó a reklamációt az áru kézhezvételétől számított legkésőbb 30 napon belül rendezi, amennyiben nincs más idő megegyezve. Az érvényes nap az eladó által eladott, de cserére kerülő termék eladásánál feltüntetett nap.
Amennyiben az eladó nem tudja elrendezni a reklamációkérelmet, megegyezik a vevővel más alternatív lehetőségben. Ha ilyen megegyezés nem jön létre, az eladó köteles anyagi kártérítést fizetni a vevőnek.

Eladás dátuma: Eladó bélyegzője és aláírása:

Forgalmazó:
Insportline Hungary Kft.
2500 Esztergom, Kossuth Lajos u. 65.
www.insportline.hu
tel./fax: 0633-313-242