HOME GYM

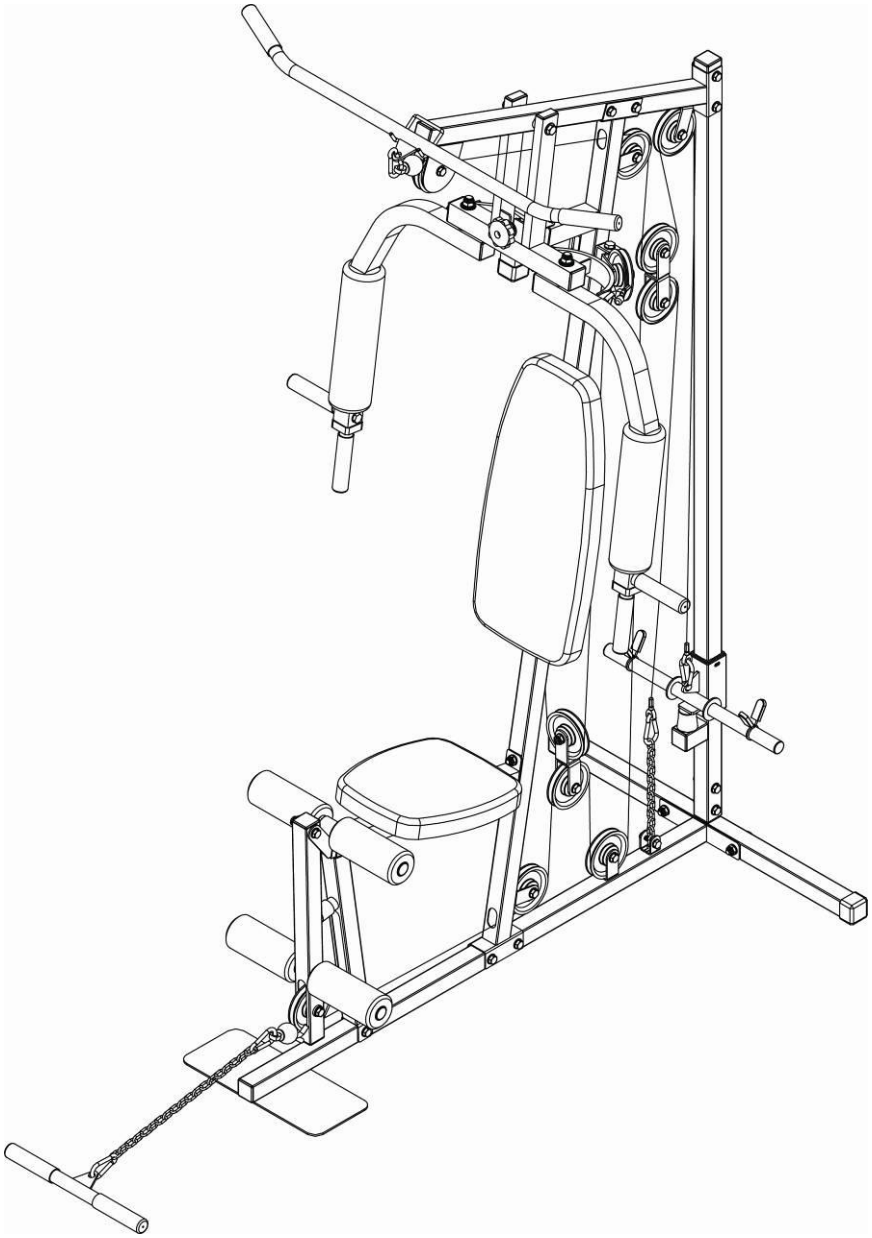

HASZNÁLATI ÚTMUTATÓ

ALKATRÉSZ LISTA

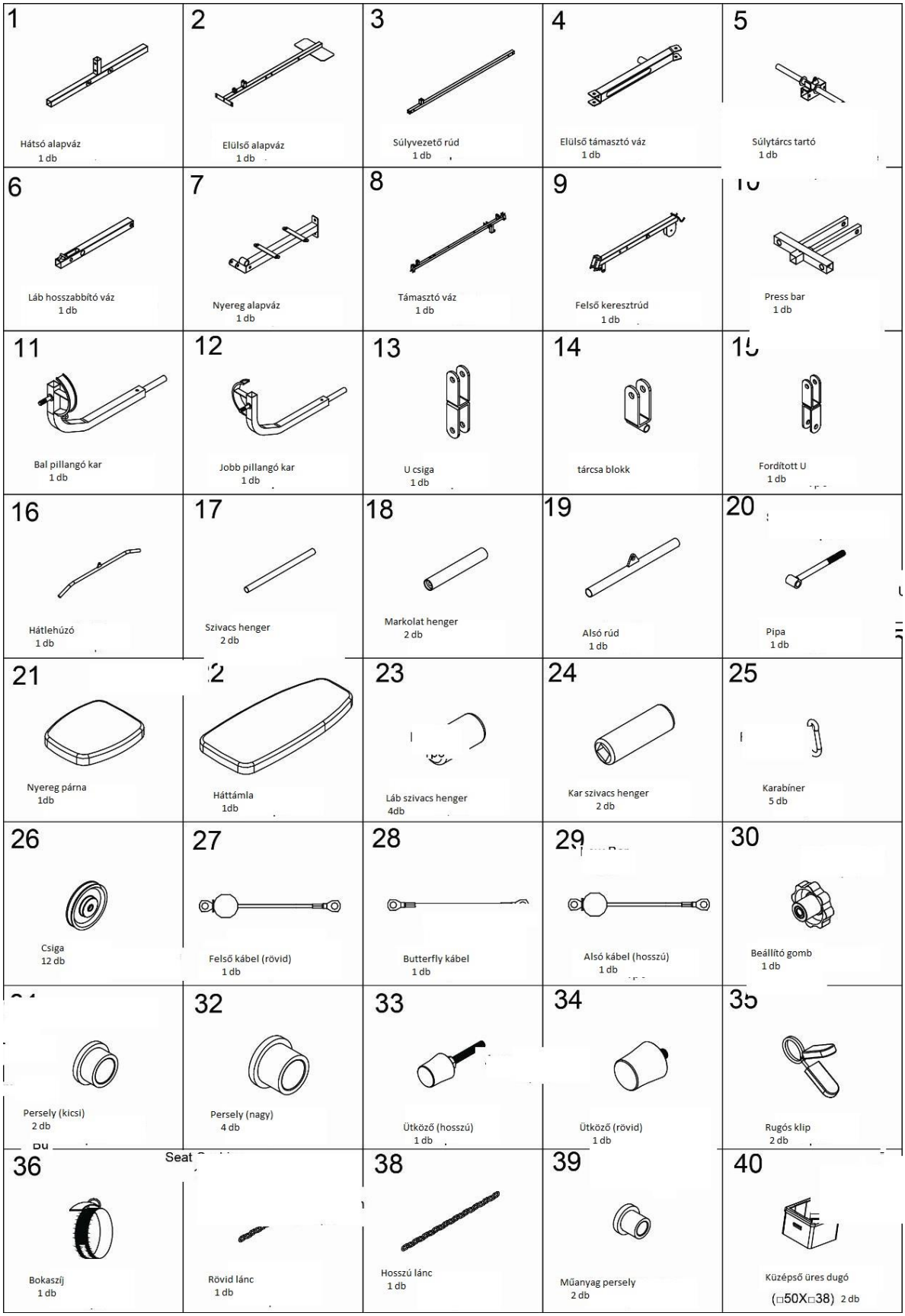

ALKATRÉSZ LISTA

41 28mm Végzáró 2 db	42 25mm Végzáró 4 db	43 Középső üres dugó 2 db (□38X ⊄26)	44 38mm Négyzetes végdugó	45 25mm Sapka 1 db
46 Markolat 8 db	47 38mm Négyzetes végzáró (nagy) 7 db	48 40mm Négyzetes végzáró 2 db	49 38mm Négyzetes sapka 3 db	50 20X40mm Négyzetes végzáró 2 db
51 Műanyag burkolat 2 db	52 Csavar M12X120mm 2 db	53 Csavar M10X65mm 2 db	54 Csavar M10X60mm 14 db	55 Csavar M10X50mm
56 Hex Bolt Csavar M10X45mm 11 db	57 Csavar M10X20mm 2 db	58 Csavar M8X50mm 2 db	59 Csavar M8X40mm 2db	60 Csavar M8X15mm 4 db
61 M12 Alátét 4 db	62 M10 Alátét 60 db	63 M8 Alátét 11 db	64 Alátét(⊄30X⊄10) 1 db	65 M12 Anya 3 db
66 M10 Anya 29 db	67 M8 Anya 2db			

ÖSSZESZERELÉS

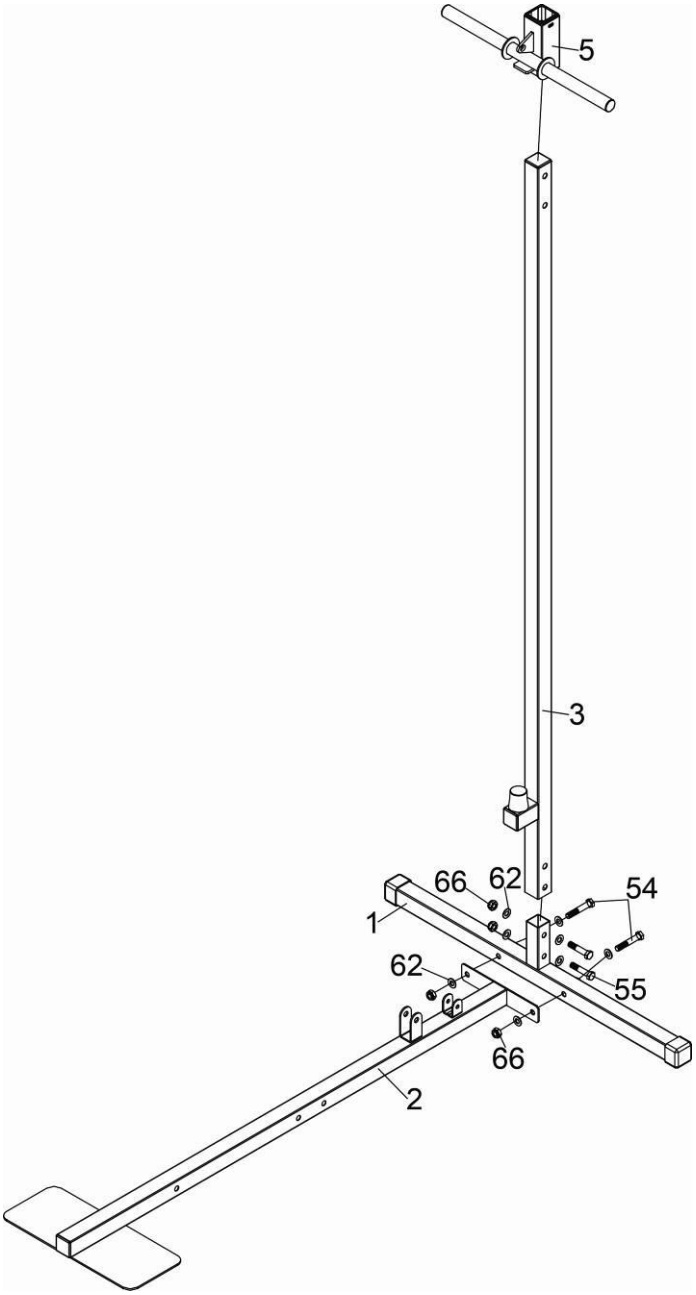

1. LÉPÉS :

1. Rögzítse az első alapvázat (2) a hátsó alapvázhoz (1) két M10X60 mm-es hatlapú csavarral (54), négy M10 alátéttel (62) és két M10 nylon anyával (66).
2. Rögzítse a súlyvezető vázat (3) a hátsó alapvázhoz (1) két M10X50 mm-es hatlapú csavarral (55), négy M10 alátéttel (62) és két M10 nylon anyával (66).
3. Csúsztassa le a súlylemez-tartót (5) a súlyvezető vázra (3).

ÖSSZESZERELÉS

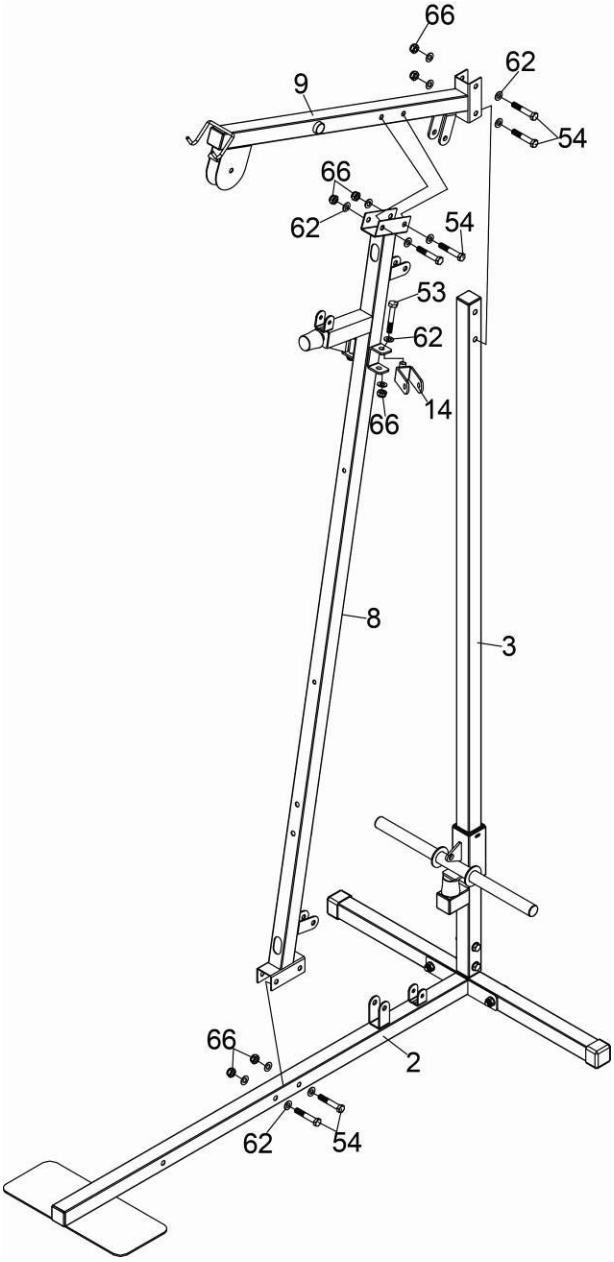

2. LÉPÉS :

1. Rögzítse a tartóvázat (8) az elülső alapvázhoz (2) két M10X60 mm-es hatlapú csavarral (54), négy M10 alátéttel (62) és két M10 nylon anyával (66).
2. Rögzítse a felső keresztirányú tartót (9) a tartóvázhoz (8) és a súlyvezető vázhoz (3) négy M10X60 mm-es hatlapú csavarral (54), nyolc M10 alátéttel (62) és négy M10 nylon anyával (66).
3. Rögzítse a két egygörgős blokkot (14) a tartóvázhoz (8) két M10X65 mm-es hatlapú csavarral (53), négy M10 alátéttel (62) és két M10 nylon anyával (66).

ÖSSZESZERELÉS

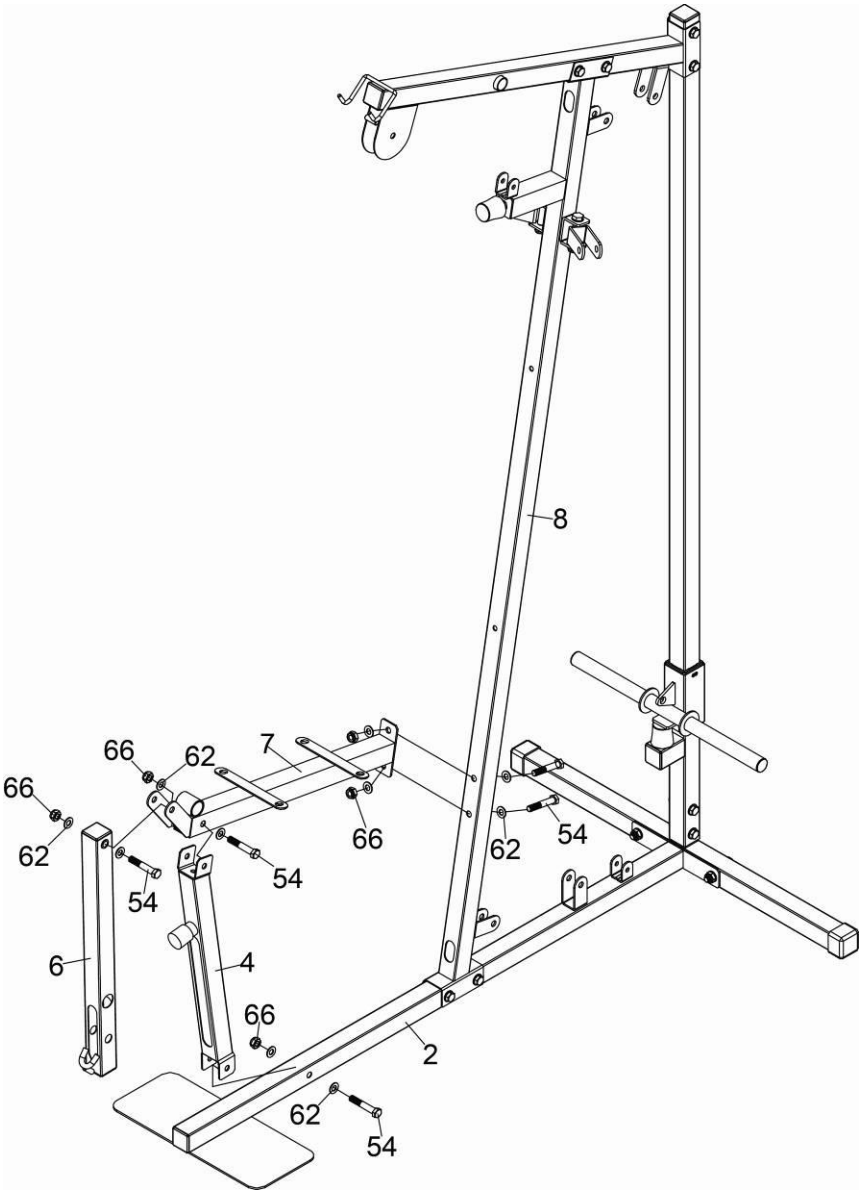

3. LÉPÉS :

1. Rögzítse az elülső tartóvázat (4) az elülső alapvázhoz (2) egy M10X60 mm-es hatlapú csavarral (54), két M10 alátéttel (62) és egy M10 nylon anyával (66).
2. Rögzítse az ülés alapját (7) a tartóvázhoz (8) és az első tartóvázhoz (4) három M10X60 mm-es hatlapú csavarral (54), hat M10 alátéttel (62) és három M10 nylon anyával (66).
3. Rögzítse a lábhosszabbító vázat (6) az ülés alapvázához(7) egy M10X60 mm-es hatlapú csavarral (54), két M10 alátéttel (62) és egy M10 nylon anyával (66).

ÖSSZESZERELÉS

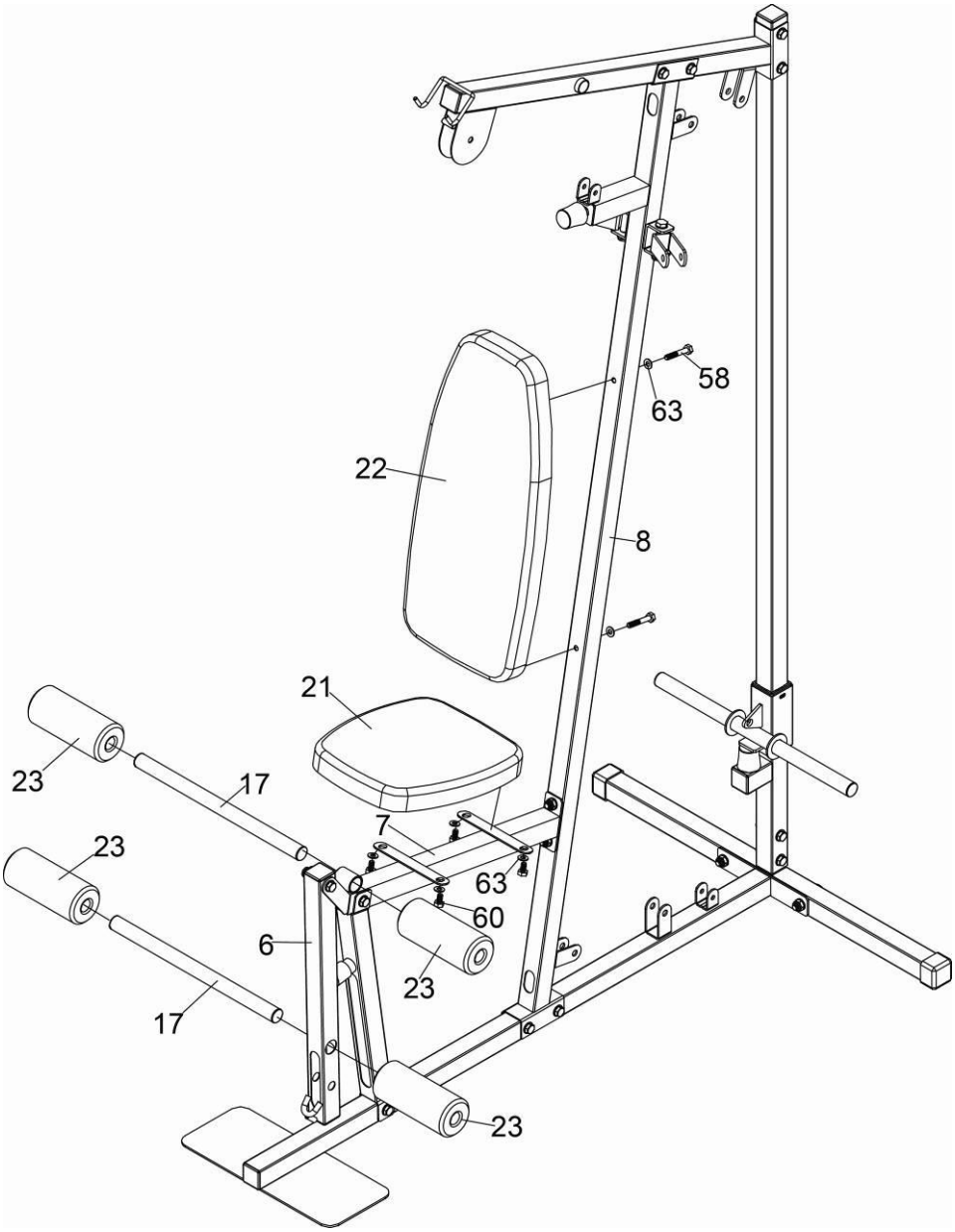

4. LÉPÉS :

1 Rögzítse a háttámlát (22) a tartókerethez (8) két M8X50 mm-es hatlapú csavar (58) és két M8-alátét (63) segítségével.

2. Rögzítse az üléspárnát (21) az ülés alapvázához (7) négy M8X15 mm-es hatlapú csavar (60) és négy M8-alátét (63) segítségével.

3. Helyezze be a habszivacs csövet (17) a lábhosszabbító keretbe (6) és az üléstartó vázba (7), majd csúsztassa a láb habszivacs görgőt (23) a habszivacs csőhöz (17).

ÖSSZESZERELÉS

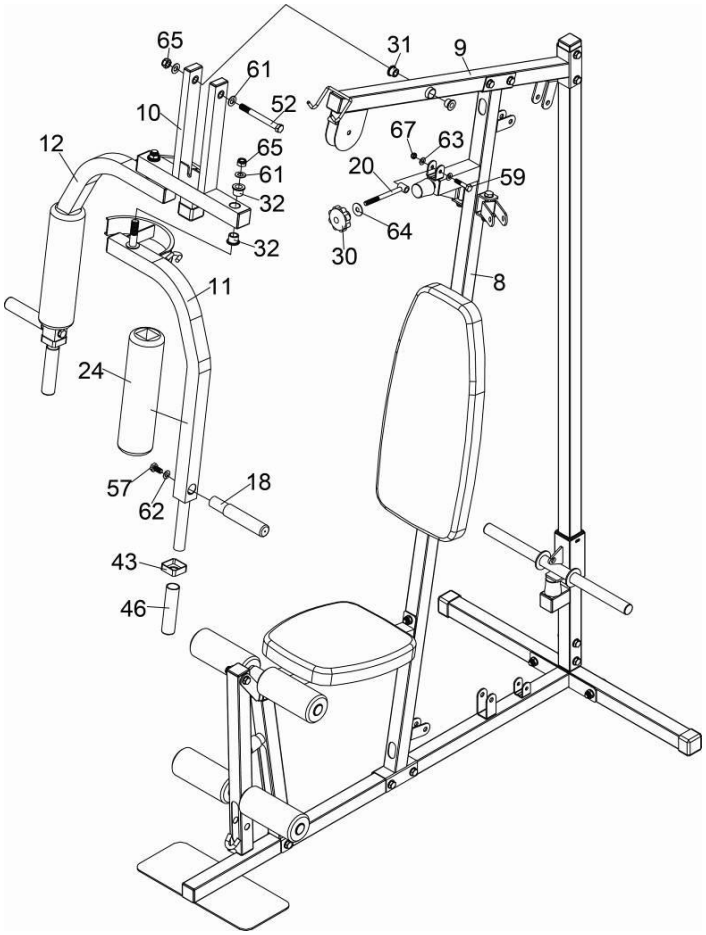

5. LÉPÉS :

MEGJEGYZÉS: A persely (kicsi) (31) előzetesen be van szerelve a felső keresztrúdba (9).
1. Csatlakoztassa a nyomórudat (10) a felső keresztrúdhoz (9) egy M12X120 mm-es hatlapú csavarral (52), két M12 alátéttel (61) és egy M12 nylon anyával (65).
2. Távolítsa el az M12 nylon anyát (65) és az M12 alátétet (61) a bal pillangókarról (11) és a jobb oldali pillangókarról (12).
3. Enyhén ütögesse a perselyt (nagy) (32) a press bar-hoz (10).
4. Két M12 alátéttel (61) és két M12 nylon anyával (65) rögzítse a jobb pillangókart (12) és a bal pillangó kart (11) a press bar-hoz (10).
5. Csúsztassa a kar-habszivacs hengert (24) a jobb pillangókarra (12) és a bal pillangókarra (11).
6. Távolítsa el a két M10X20 mm-es hatlapú csavart (57) és az M10 alátétet (62) a markolat hengerekből (18).
7. Rögzítse a markolathengereket (18) a jobb pillangókarhoz (12) és a bal pillangókarhoz (11) két M10X20 mm-es hatlapú csavarral (57) és két M10 alátéttel (62).
8. Csúsztasson két közép-üres dugaszt (□ 38X ¢ 26) (43) és két fogantyút (46) a jobb pillangókarhoz (12) és a bal oldali pillangókarhoz (11).
9. Csatlakoztassa a pipát (20) a tartókerethez (8) egy M8X40 mm-es hatlapú csavarral (59), két M8 alátéttel (63) és egy M8 nylon anyával (67).
10. Csúsztassa az alátétet (Ø30XØ10) (64) és az anyát (30) a pipába (20).

ÖSSZESZERELÉS

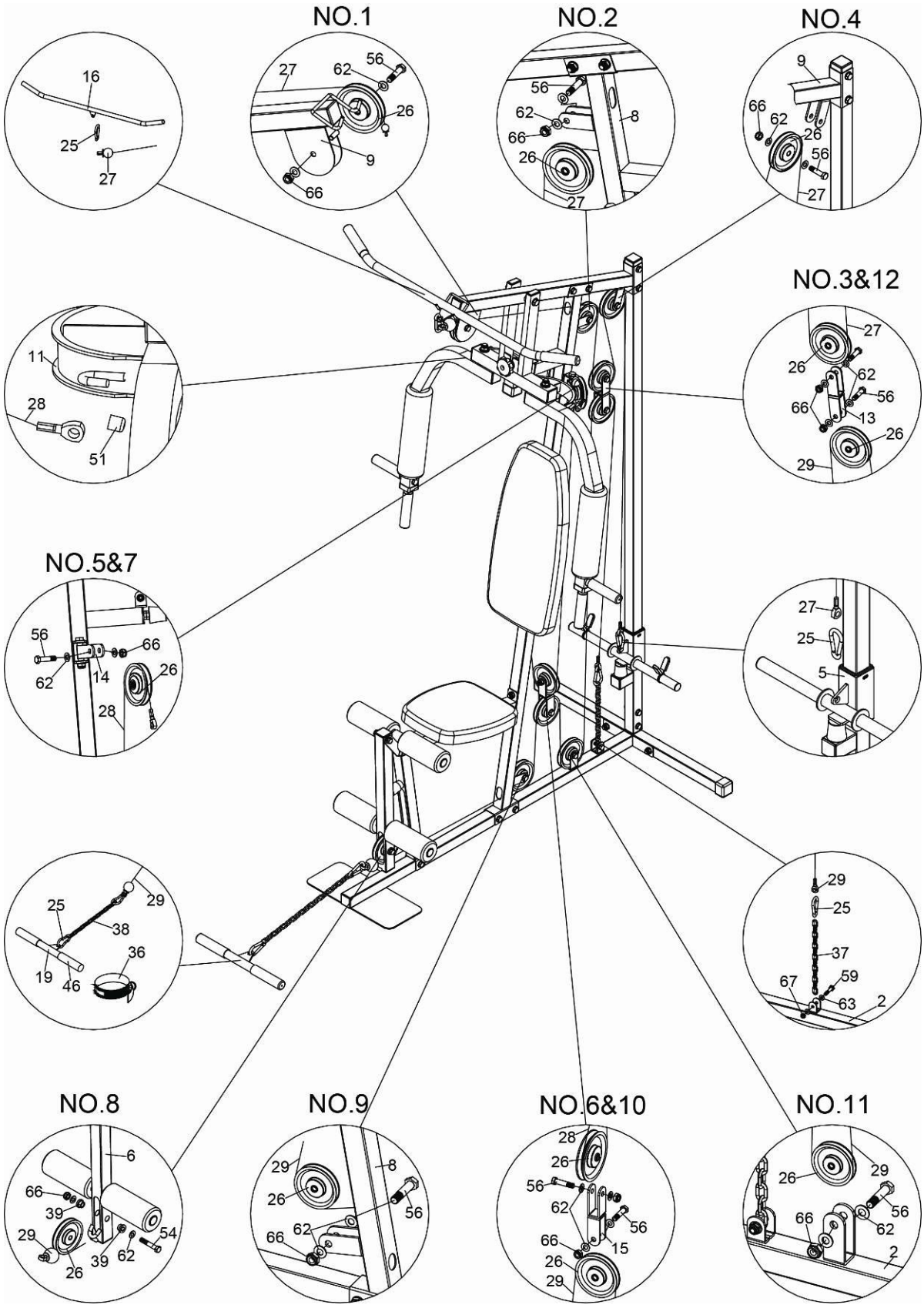
NO.1
NO.2
NO.4
NO.3&12
NO.5&7
NO.8
NO.9
NO.6&10
NO.11

ÖSSZESZERELÉS

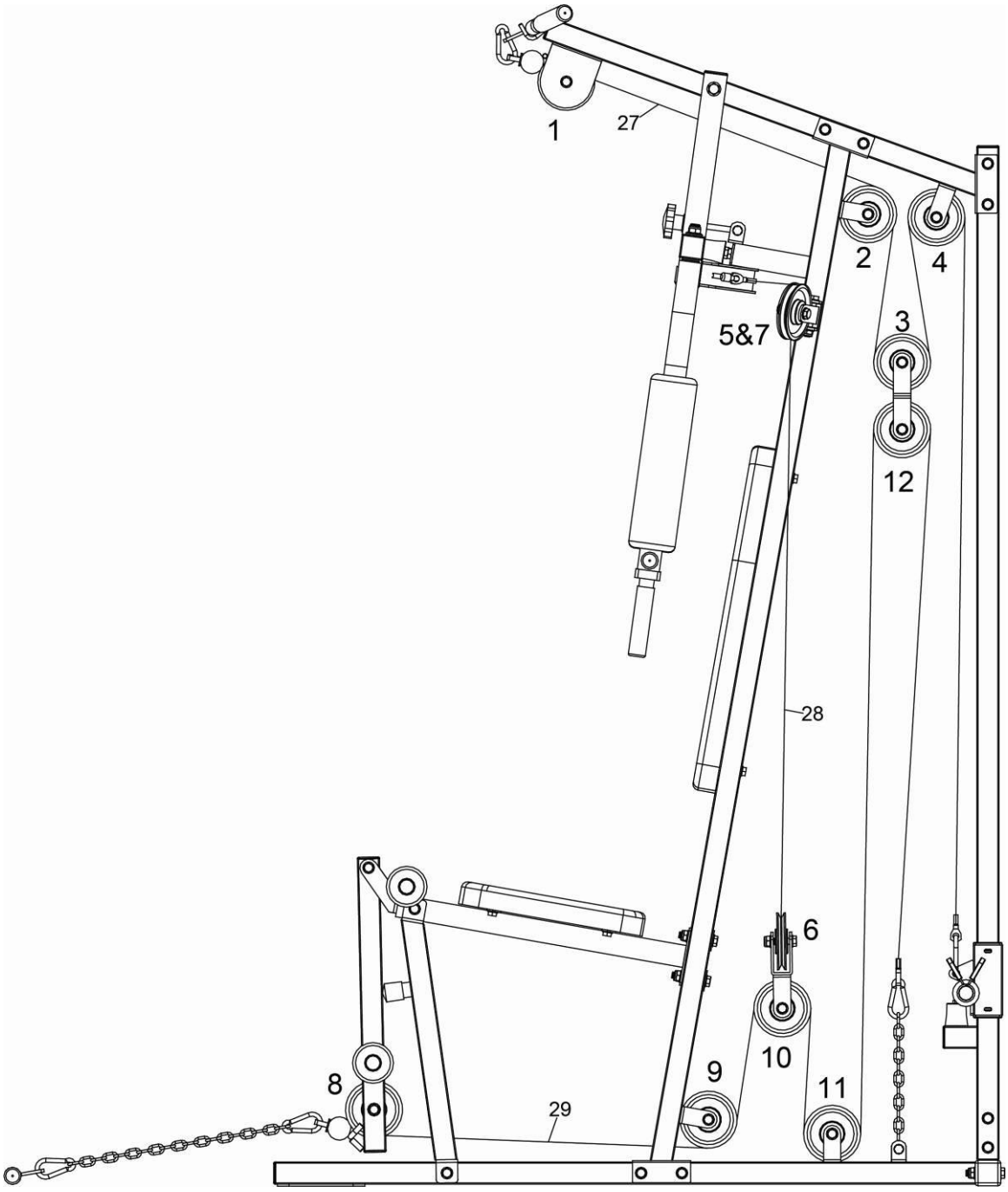

ÖSSZESZERELÉS

6. LÉPÉS:

1. Kezdje az összeszerelést a felső kábellel (rövid) (27).
a.) A felső kábelt (27) a csiga (26) hornyában vezesse végig a felső keresztrúdon (9) keresztül.
b.) Szerelje be a NO.1 (26) tárcsát a felső keresztrúdra (9) egy M10X45 mm-es hatlapú csavarral (56), két M10 alátéttel (62) és egy M10 nylon anyával (66).
c.) Szerelje be a 2. sz. tárcsát (26) a tartókeretre (8) egy M10X45 mm-es hatlapú csavarral (56), két M10 alátéttel (62) és egy M10 nylon anyával (66).
d.) Szerelje be a NO.4 (26) tárcsát a felső keresztrúdra (9) egy M10X45 mm-es hatlapú csavarral (56), két M10 alátéttel (62) és egy M10 nylon anyával (66).
e.) Csatlakoztassa a felső kábel (27) végét a súlytárcsa-tartóhoz (5), egy karabíner (25) segítségével.
f.) Csatlakoztassa a hátlehúzót (16) a felső kábel (27) másik végéhez, egy karabíner (25) segítségével.
g.) Szerelje be a NO.3 (26) szíjtárcsát az U szíjtárcsára (13) egy M10X45 mm-es hatlapú csavarral (56), két M10 alátéttel (62) és egy M10 nylon anyával (66).

2. Szerelje össze a pillangó kábelét (28)
a.) Csatlakoztassa a kábel (28) mindkét végét a bal pillangókarhoz (11) és a jobb pillangó Karhoz (12) két műanyag burkolattal (51).
b.) Szerelje be az NO.5 és 7 görgőket (28) az egygörgő-blokkra (14) két M10X45 mm-es hatlapú csavarral (56), négy M10 alátéttel (62) és két M10 nylon anyával (66).
c.) Szerelje be a NO.6 (28) tárcsát a fordított U-ra (15) egy M10X45 mm-es hatlapú csavarral (56), két M10 alátéttel (62) és egy M10 nylon anyával (66).

3. Szerelje össze az alsó kábelt (hosszú) (29).
a.) Az alsó kábellel (hosszú) (29) a csiga (26) hornyában a lábhosszabbító kereten (6) keresztül.
b.) Szerelje be a NO.8 (26) tárcsát és a két műanyag perselyt (39) a lábhosszabbító keretre (6) egy M10X60 mm-es hatlapú csavarral (54), két M10 alátéttel (62) és egy M10 nylon anyával (66).
c.) Szerelje be a NO.9 szíjtárcsát (26) a tartókeretre (8) egy M10X45 mm-es hatlapú csavarral (56), két M10 alátéttel (62) és egy M10 nylon anyával (66).
d.) Szerelje be a NO.10 (26) tárcsát a hátrameneti U (15) helyzetbe, egy M10X45 mm-es hatlapú csavarral (56), két M10 alátéttel (62) és egy M10 nylon anyával (66).
e.) Szerelje be a NO.11 (26) tárcsát az elülső alapkeretre (2) egy M10X45 mm-es Csavar (56), két M10 alátét (62) és egy M10 nylon anya (66) segjtségével.
f.) Szerelje be a NO.12 (26) tárcsát az U szíjtárcsára (13) egy M10X45 mm-es hatlapú csavarral (56), két M10 alátéttel (62) és egy M10 nylon anyával (66).
g.) Rögzítse a kábel (29) végét az elülső alapkerethez (2) egy M8X40 mm-es hexa csavar (59), két M8 alátét (63), egy M8 Nylon anya (67), a rövid lánc (37) és egy karabíner(25) segítségével.
h.) Csatlakoztassa az alsó rudat (19) vagy a bokaszíjat (36) az alsó kábel (hosszú) (29) másik végéhez két karabíner (25) és egy hosszú lánc (38) segítségével.
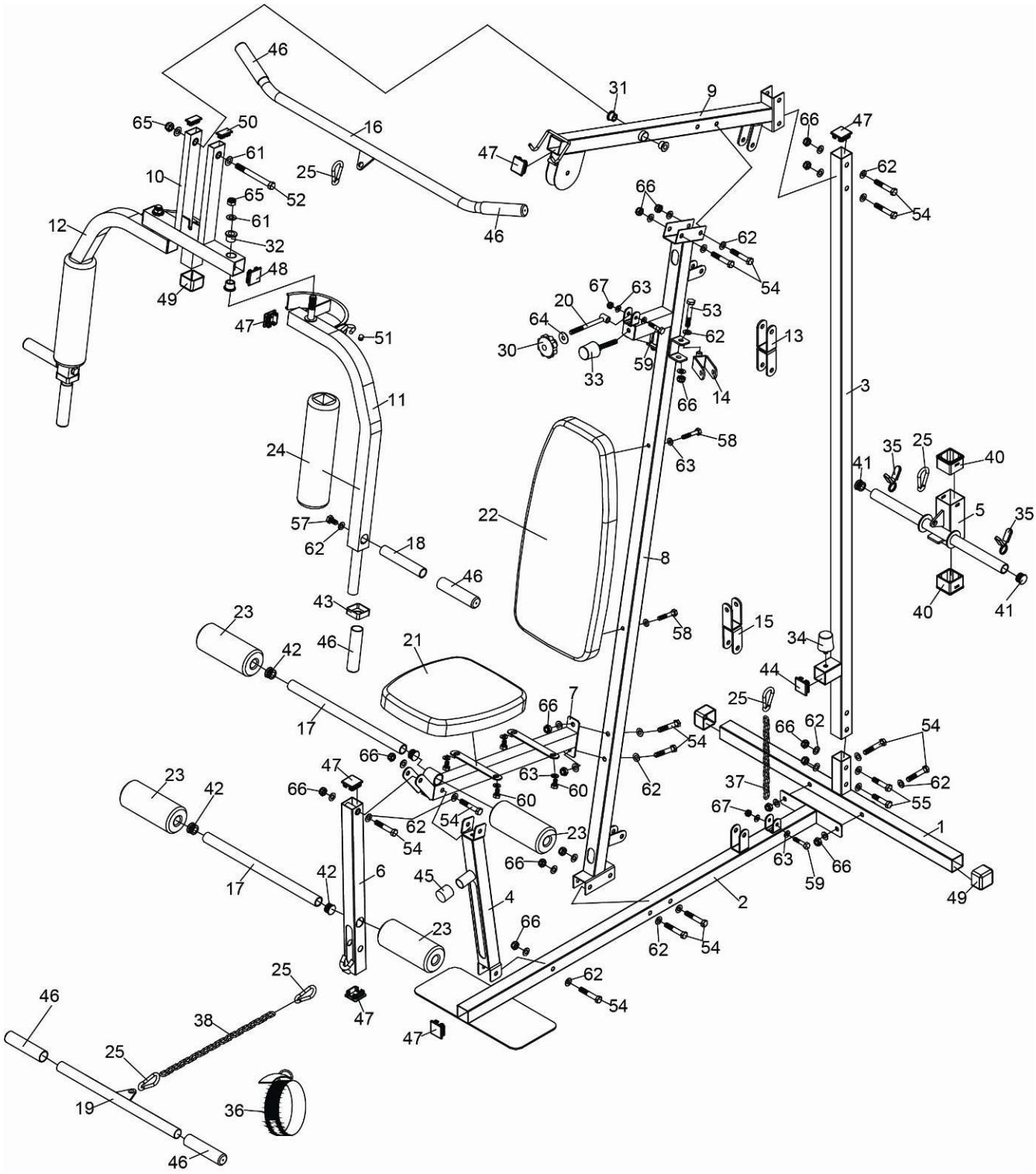
SZERKEZETI RAJZ