HASZNÁLATI ÚTMUTATÓ – HU

IN 23234 Futópad inSPORTline inCondi T5000+

TARTALOM

BIZTONSÁGI ÚTMUATÓ....3
SZERKEZETI RAJZ....5
ALKATRÉSZ LISTA....6
TERMÉKLEÍRÁS....7
ÖSSZESZERELÉS....7
HASZNÁLAT....9
SZÁMÍTÓGÉP....10
BLUETOOTH KAPCSOLAT....13
KINOMAP APP....17
ZWIFT APP....18
ÁLTALÁNOS AJÁNLÁSOK EDZÉSHEZ....18
KEZDÉS....19
BIZTONSÁGOS EDZÉS....20
ÚTMUTATÓ EDZÉSHEZ....20
BEMELEGÍTÉS....20
KEZDÉS....21
BIZTONSÁGOS EDZÉS....22
KARBANTARTÁS....22
A POLY ÉKSZÍJ BEÁLLÍTÁSI LÉPÉSEI....23
FUTÓSZALAG BEÁLLÍTÁSA....23
BEÁLLÍTÁSI LÉPÉSEK A FUTÓSZALAG ELMOZDULÁSÁNÁL....23
KENÉS....24
TISZTÍTÁS....24
FONTOS MEGJEGYZÉS....24
ÚTMUTATÓ MEGHIBÁSODÁS ESETÉN....25
KÖRNYEZETVÉDELEM....26

BIZTONSÁGI ÚTMUTATÓ

- Olvassa el figyelmesen a kézikönyvet, és őrizze meg ha a későbbiekben szüksége lenne rá.
- Az edzés megkezdése előtt mindig csatolja a biztonsági kulcsot a ruhájához vagy az övéhez.
- Mozgása természetes legyen. Ne nézzen le a lábára. Csak egy személy használhatja a terméket egyszerre.
- A sebességet fokozatosan, ne hirtelen növelje.
- Bármilyen probléma esetén nyomja meg a stop gombot vagy húzza ki a biztonsági kulcsot.
- Csak azután lépjen le a készülékről, miután az megállt teljesen.
- Kövesse az összeszerelési utasításokat. Az összeszerelést felnőtt személy végezheti.
- Tartsa távol gyermekektől és háziállatoktól. Ne hagyjon gyermekeket és háziállatokat felügyelet nélkül a futópad közelében. A futópad csak felnőtteknek let tervezve.
- Mielőtt bármilyen edzésprogramot elkezdene, konzultáljon orvosával. A konzultáció fontos, ha egészségügyi problémái vannak, kezelés alatt áll, vagy magas a vérnyomása.
- Rendszeresen ellenőrizze az összes csavart és anyát. Megfelelően kell őket meghúzni. Rendszeresen ellenőrizze a futópad sérüléseit vagy kopásának jeleit. Ne használjon sérült futópadot.
- Rendszeresen ellenőrizze, hogy a futópadon nincs-e kopás vagy sérülés.
- Kérjük, hogy a futópadot sík, száraz és egyenletes felületen használja. Tartson a futópad körül legalább 0,6 m biztonsági távolságot.
- Ne használja nedves helyen. Ne tegye a futópadot vastag szőnyegre.
- Ha a hálózati kábel megsérült, ne használja a készüléket. Vásároljon újat a szakszervízben vagy márkaboltban.
- Óvja a futópadot a nedvességtől és a víztől.
- Helyezze a futópadot úgy, hogy ne takarja el az aljzatot.
- Ne használjon aeroszolos spray-t a futópad környékén.
- Ha a futópad jár, ne távolítsa el a védőburkolatot. Ha karbantartás közben el kell távolítania a védőburkolatot, húzza ki a futópadot az aljzatból.
- Mindig viseljen sportruhát. Ne viseljen laza ruhát, amely elakadhat. Mindig viseljen sportcipőt.
- Ne kapcsolja be a futópadot, ha rajta áll. A futópad elindításakor álljon a gép oldalán.
- Ne eddzen kb 40 percig étkezés után.
- Az edzés előtt mindig végezzen bemelegítést.
- Ne tegyen idegen tárgyakat szellőzők vagy aljzatok elé.
- Az élettartam meghosszabbítása érdekében a karbantartást csak a kézikönyv szerint szabad elvégezni.
- Ne módosítsa a terméket.
- Ne vigye túlzásba az edzést, ügyeljen arra hogy ne erőltesse meg magát. Ha először sportol, tartsa erősen a fogantyút, amíg megszokja a készüléket.
- A gép megbibásodása vagy sérülése esetén azonnal hagyja abba az edzést. Ha a futópad sebessége hirtelen megnő, vegye ki a biztonsági kulcsot.
- A futópad összeszerelése után csatlakoztassa a futópadot a konnektorhoz. Csak földelt aljzatot használjon.

- Ha nem használja a készüléket, húzza ki a csatlakozóaljzatot és húzza ki a biztonsági kulcsot.
- A futópad egyetlen része sem akadályozhatja a felhasználó mozgását.
- Ne használja a szabadban.
- Ne tegye ki közvetlen napsugárzásnak.
- Ne használja magas páratartalmú helyeken (medencék, szauna stb.)
- A folyamatos használat nem lehet hosszabb 2 óránál.
- Ha a futópadot nem használják, vegye ki a biztonsági kulcsot.
- **Kategória**: HC (EN 957 szabvány szerint) otthoni használatra alkalmas
- **Terhelhetőség**: 180 kg

CSOMAG TARTALMA

Összeszerelés előtt olvassa el a kézikönyvet.

Vegye ki az összes alkatrészt a dobozból és helyezze egy tiszta felületre.

A csomagolóanyagokat a törvényeknek és előírásoknak megfelelően ártalmatlanítsa.

Győződjön meg arról, hogy a futópad egyetlen része sem hiányzik.

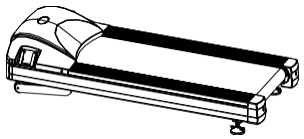	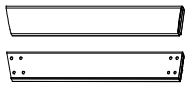	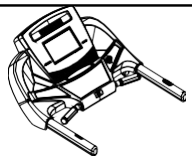	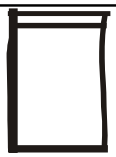
főváz	Bal/job oszlop	számítógép	Összekapcsoló anyag
			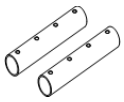
kormány	Hüvelyek a kormány csatlakoztatásához	Kormány also burkolat	Csatlakozó hüvely a kormányhoz
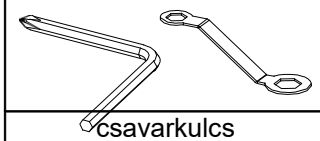	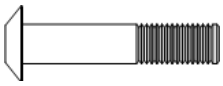	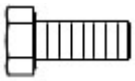	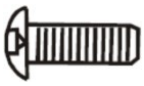
csavarkulcs	csavar M8x20, 16 db	csavar M10x20, 16 db	csavar M8x20, 16 db
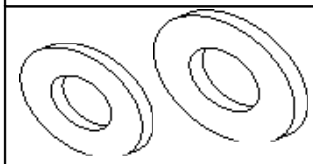			
alátét Ø10,5/8,5, 16 db minden tipushoz	Rugós alátét Ø8,5, 16 db	Biztonsági kulcs	olaj

SZERKEZETI RAJZ

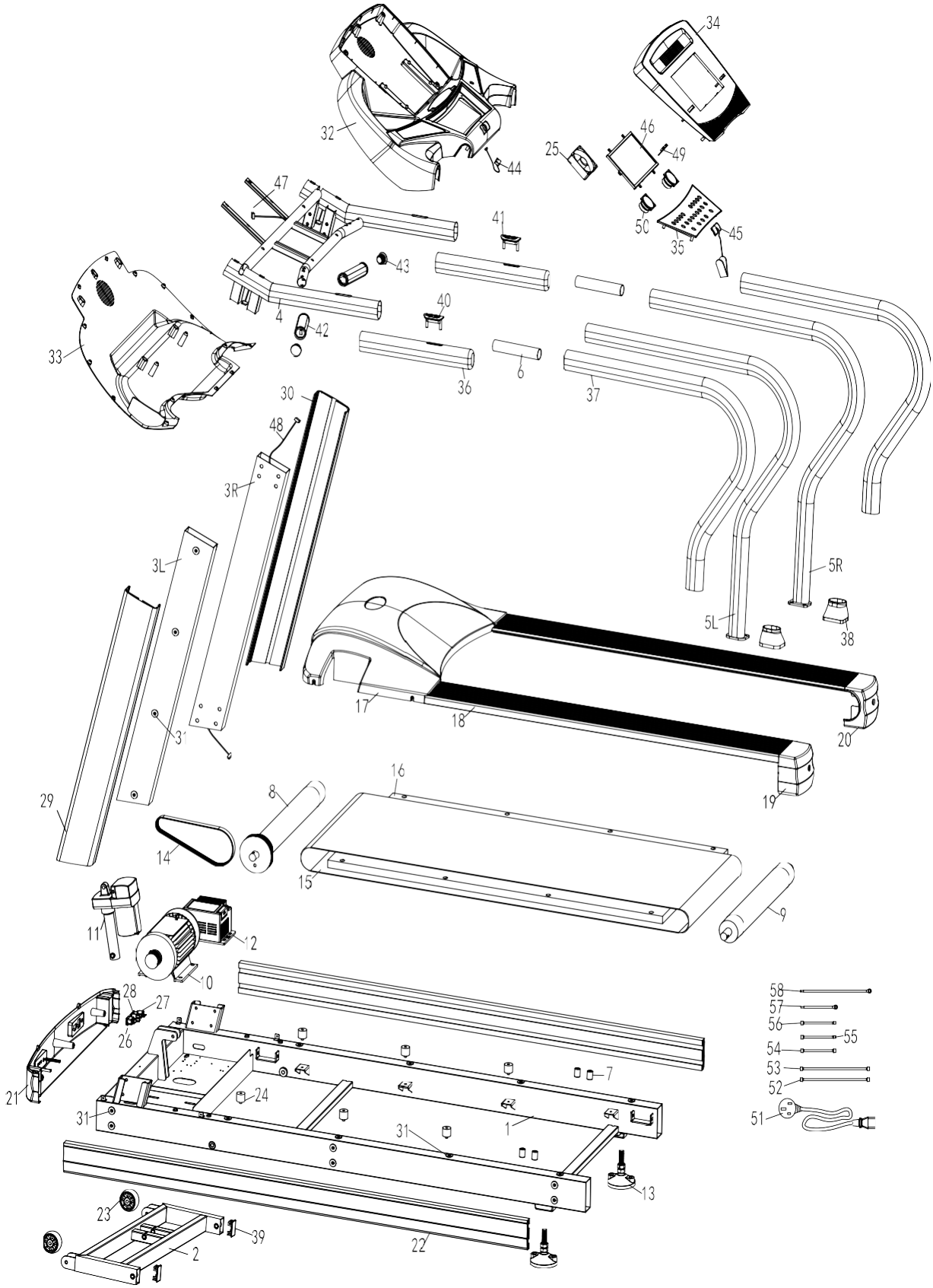

ALKATRÉSZ LISTA

No.	név	db	No.	név	db
1	Főváz	1	**30**	Jobb oszlop burkolat	1
2	Lejtés váz	1	**31**	Furatok az oldalsó burkolatokhoz	28
3L	Bal oszlop	1	**32**	Felső számítógép burkolat	1
3R	Jobb oszlop	1	**33**	Alsó számítógép burkolat	1
4	Számítógép és kormány tartó	1	**34**	számítógép	1
5L	Bal kormány	1	**35**	Gombok	1
5R	Jobb kormány	1	**36**	Habszivacs fogantyúk	2
6	Csatlakozó hüvelyek a kormányhoz	2	**37**	Habszivacs fogantyúk	2
7	Alsó csatlakozó kormány hüvely	4	**38**	Alsó kormányburkolat	2
8	Első görgő	1	**39**	Négyzet alakú végsapka	2
9	Hátsó görgő	1	**40**	Dőlésszög gombok	1
10	AC motor	1	**41**	Sebesség gombok	1
11	Dőlésszög motor	1	**42**	Pulzusmérők	2
12	Inverter	1	**43**	Kerek végsapka	2
13	Állítható lábak	2	**44**	Biztonsági kulcs elhelyezése	1
14	Szíj	1	**45**	Biztonsági kulcs	1
15	Futószalag	1	**46**	Kijelző és alaplap	1
16	Futófelület	1	**47**	Felső kommunikációs kábel	1
17	Motor burkolat	1	**48**	Alsó kommunikációs kábel	1
18	Oldalsó panel	2	**49**	Bluetooth modul	1
19	Bal hátsó burkolat	1	**50**	Hangszóró	2
20	Jobb hátsó burkolat	1	**51**	Tápkábel	1
21	Első motorburkolat	1	**52**	Kábelek	1
22	Oldalsó borítás	2	**53**		1
23	Szállító kerekek	2	**54**		1
24	Párna alátét	6	**55**		1
25	Zsír	1	**56**		1
26	Kimenet	1	**57**		1
27	Túltöltés elleni védelem	1	**58**		1
28	Hálózati kapcsoló	1			
29L	Bal oszlop burkolat	1			

TERMÉK LEÍRÁS

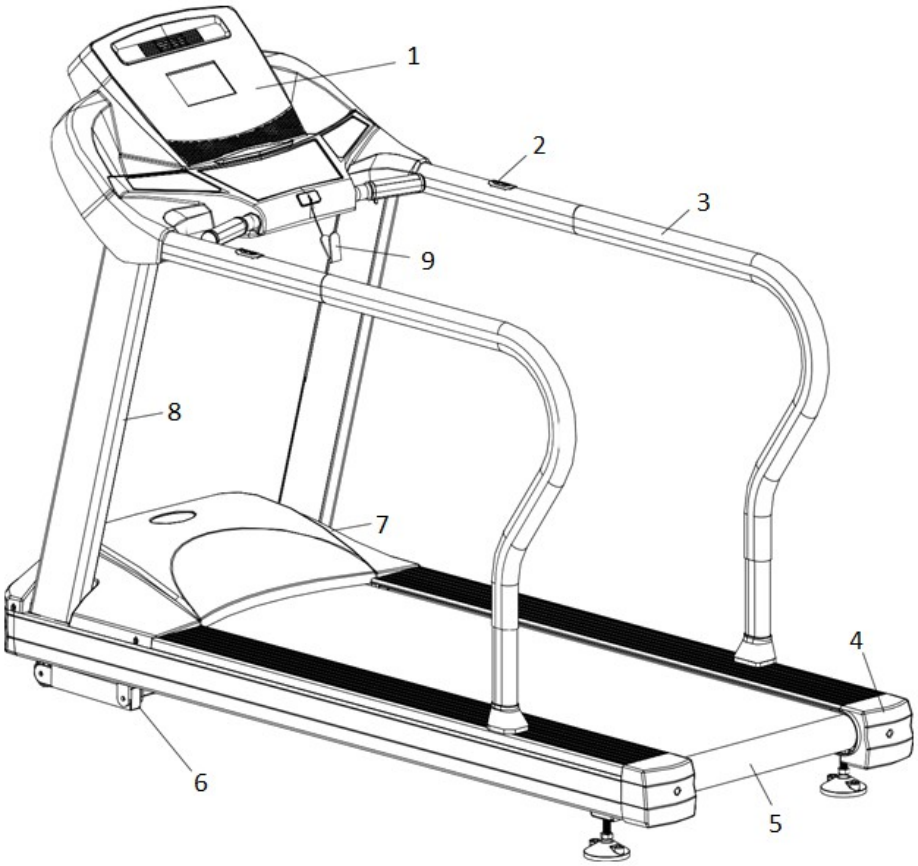

1.	Számítógép	**6.**	Dőlésszög váz
2.	Vezérlőgombok	**7.**	Motor burkolat
3.	Oldalsó fogantyúk	**8.**	Oszlopok
4.	Hátsó burkolat	**9.**	Biztonsági kulcs
5.	Futószalag		

ÖSSZESZERELÉS

1.LÉPÉS

Távolítsa el a motorburkolatot a megjelölt csavarok eltávolításával.

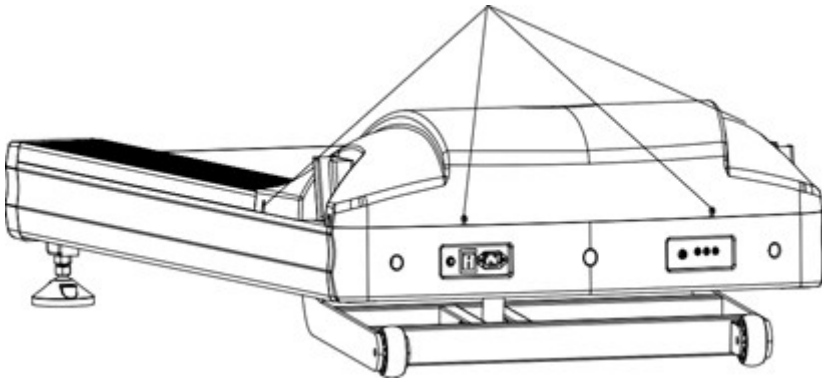

2. LÉPÉS

Csatlakoztassa az oszlopokat. A kommunikációs kábelnek át kell haladnia a jobb oldali oszlopon, ügyeljen arra, hogy a kábelt ne csípje be az oszlop és a keret közé. Rögzítse az oszlopokat a kerethez 8x M10x20 csavarral, 8x alátéttel, 4x M8x20 csavarral és 4x alátéttel.

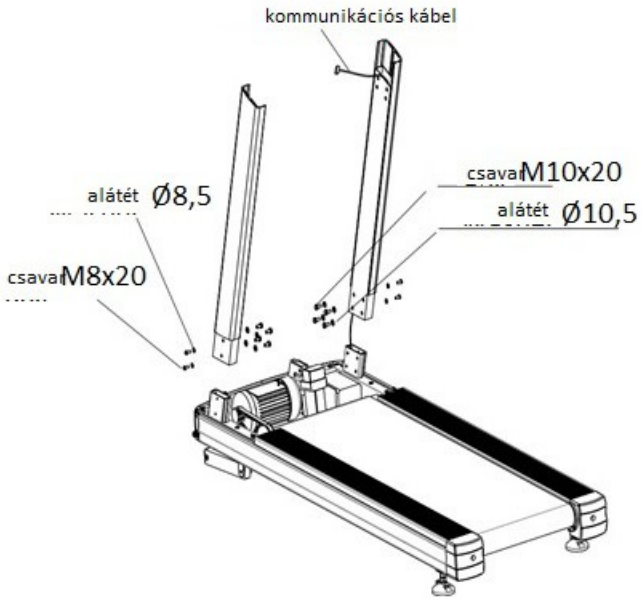

3. LÉPÉS

Csatlakoztassa a kommunikációs kábeleket, ügyelve arra, hogy ne csípje be a kábeleket az oszlop és a keret közé. Rögzítse a számítógéptartót az oszlopokhoz 8x csavarral, M10x20 csavarral és 8x alátéttel.

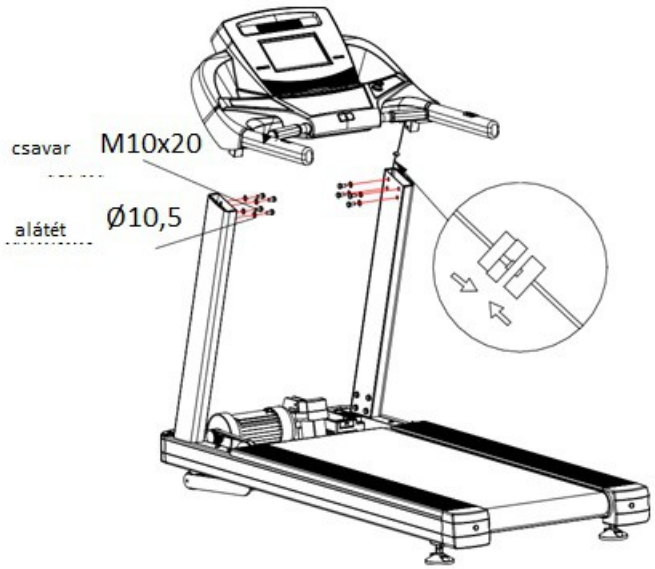

4. LÉPÉS

Rögzítse a motorburkolatot az első lépésben eltávolított csavarokkal.

Helyezze be a burkolatokat a fogantyúk alsó oldalára. Ezután rögzítse a fogantyúkat a számítógéphez és a fogantyútartóhoz 8x M10x20 csavarral és 8x alátéttel.

Ezután rögzítse a fogantyúkat a fő kerethez 4x M8x50 csavarral, 4x alátéttel és 4x hüvellyel. Fedje le a csavarokat burkolatokkal.

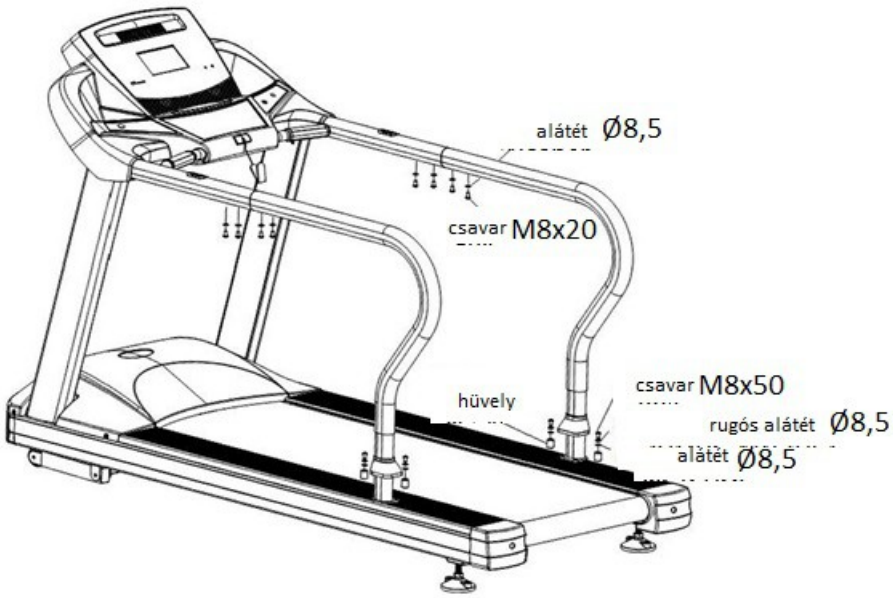

HASZNÁLAT

Csatlakoztassa a futópadot az áramforráshoz, és kapcsolja be a főkapcsolóval. A főkapcsoló kigyullad, és hangjelzést fog hallani. A kijelző háttérvilágítása világít.

BIZTONSÁGI KULCS

A készülék csak akkor használható, ha behelyezi a biztonsági kulcsot. Győződjön meg arról, hogy a biztonsági kulcs másik vége a ruhájához van rögzítve. Ha veszélyes helyzetbe kerül, a futópad biztonsági kulcsának eltávolítása azonnal kikapcsolja a futópadot. Ha eltávolítja a biztonsági kulcsot, a futópad újbóli használata előtt be kell helyezni.

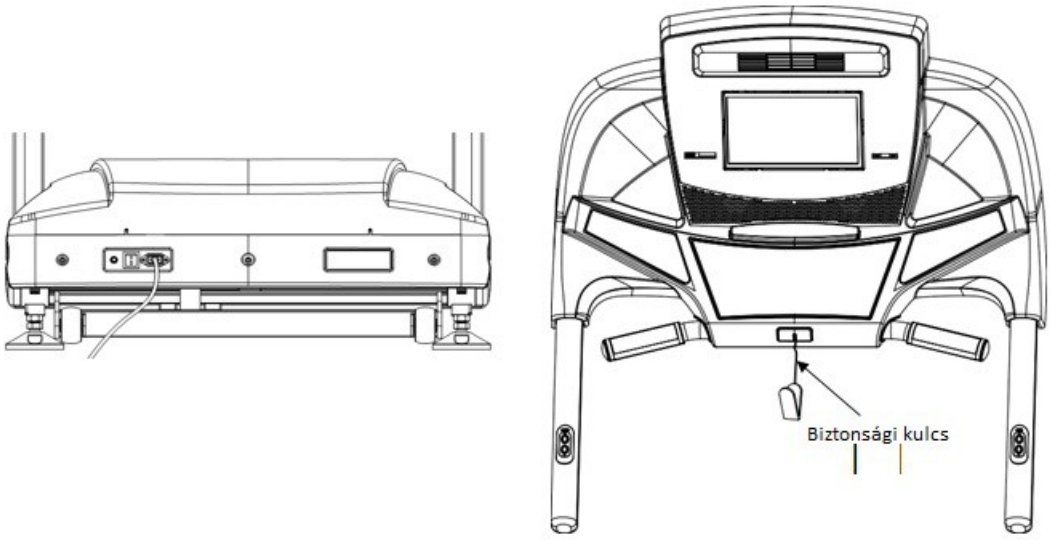

SZÁMÍTÓGÉP

Kijelző

Time/idő		00:00-99:59 min
Speed/sebesség		0.5 – 8.0 km/h
Incline/dőlésszög		0-22%
Distance/távolság		0.00-99.9 km
Calorie/Kalória		0-999 KCAL
Heart rate/pulzus		40-250 / Min
Program	**Preset program/előre beállított program**	P1-P12
	User programs **felhasználói programok**	U1, U2, U3
	FAT	FAT

	HRC	HRC

Panel kulcsok és funkciók:

	START gomb: Nyomja meg a "Start" gombot, 3 másodperces visszaszámlálás jelenik meg az ablakon. A visszaszámlálás után a gép 0,5 km/h sebességgel fog futni.
	STOP gomb: Működés közben nyomja meg a „Stop” gombot, lelassul, majd leáll. **RESET:** Tartsa lenyomva a "Stop" gombot hosszan, a gép újraindul és készen áll az új edzésre, ha megnyomja a "Start" gombot.
	PROG. gomb Készenléti módban nyomja meg a "PROG." gombot a P1-P12, U1, U2 és FAT program kiválasztásához. A P1-P12 előre beállított programok, az U1 és U2 a felhasználói programok, a FAT pedig a testzsírteszt. Ha egy kiválasztott programot szeretne elindítani, nyomja meg a START gombot.
	MODE gomb Készenléti módban nyomja meg a „MODE” gombot a 30:00, 1.0 vagy 50 kiválasztásához. 30:00 az idő visszaszámlálása. 1.0 a távolság visszaszámlálása. 50 a kalória visszaszámlálása. Ha egy kiválasztott programot szeretne elindítani, nyomja meg a START gombot.
	SPEED + - gombok Készenléti állapotban az adatok beállítására szolgál. Használat közben a sebesség beállítására szolgál, a sebesség 0,1 km/h-val módosul a gomb minden egyes megnyomására. Ha 0,5 másodpercig lenyomva tartja, a sebesség fokozatosan nő vagy csökken.
	INCLINE△▽ gombok Készenléti állapotban az adatok beállítására szolgál. Használat közben a dőlésszög beállítására szolgál, a dőlésszög minden gombnyomásra 1%-kal módosul. Ha 0,5 másodpercig lenyomva tartja, a dőlésszög fokozatosan nő vagy csökken.

	Direct SPEED gombok Nyomja meg a gombot a 2 km/h, 4 km/h, 6 km/h, 8 km/h sebesség beállításához.
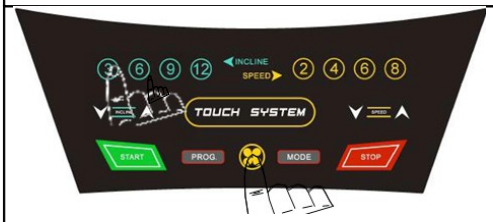	**Direct INCLINE gombok** Nyomja meg a gombot a dőlésszög beállításához 3%, 6%, 9%, 12%. **FAN** Ezzel a gombbal kapcsolhatja be vagy ki a ventilátort.

KÉPERNYŐ

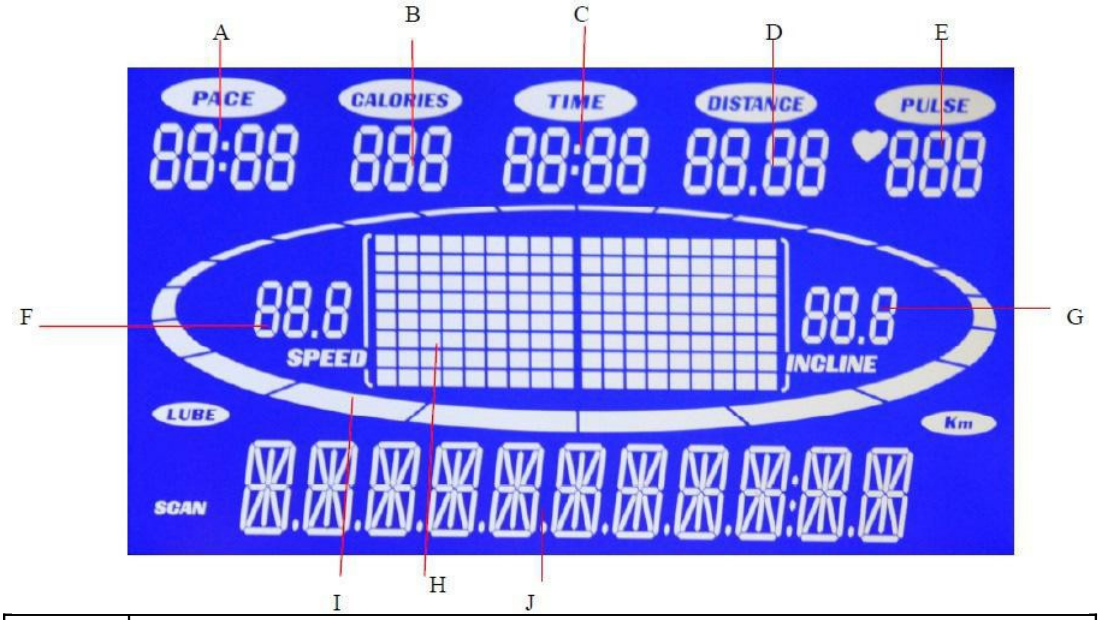

A	PACE: A tempó megjelenítése
B	CALORIE: Az elégetett kalóriák megjelenítése
C	TIME: Idő megjelenítése
D	DISTANCE: Távolság megjelenítése
E	PULSE: pulzusszám kijelzése; Kijelző P1-P12, U1-U3, HRC, F1-F3
F	SPEED: Az aktuális sebesség megjelenítése
G	INCLINE: A kijelző dőlésszöge
H	Programdiagram megjelenítése
I	Az edzés folyamatát jelző sáv és a körök száma / megtett távolság és a BMI index
J	Üzenet/személyes adatok kijelzőablak (testzsír, nem: férfi/nő, életkor, testsúly, magasság)

BLUETOOTH KAPCSOLAT

Kapcsolja be a Bluetooth-t, és keressen telefonján vagy táblagépén „Fs-xxxx-A” (az x egyedi számok). Párosítsa a készüléket. Az eszköz párosítása után lejátszhatja és vezérelheti kedvenc zenéit az eszközről.

PROGRAMOK

Quick start (manuális módhoz)

• Kapcsolja be a főkapcsolót, helyezze a biztonsági kulcsot a megfelelő helyzetbe.

• Nyomja meg a „START” gombot, 3 másodperces visszaszámlálás jelenik meg az ablakon. A visszaszámlálás után a futópad 1,0 km/h sebességgel fog működni.

• Igényeinek megfelelően a „SPEED+”, „SPEED-” gombokkal módosíthatja a sebességet, az „INCLINE△”, „INCLINE▽” gombokkal pedig a dőlésszöget.

• Ha 5-8 másodpercre ráteszi a kezét a kormány pulzusmérő lapjaira, megjelenik a pulzusszám a képernyőn.

Manuális mód

• Készenléti módban nyomja meg a "Start" gombot, a futópad 1,0 km/h sebességgel és 0%-os dőlésszöggel fog működni. A másik ablak 0-tól fog számolni. Nyomja meg az „INCLINE direkt gombot, a „SPEED Direct gombot”, az „INCLINE△”, „INCLINE▽”, „SPEED+”, „SPEED-” gombot, ha módosítani szeretné a sebességet és a dőlést.

• Készenléti módban nyomja meg a „MODE” gombot a visszaszámlálási mód kiválasztásához. A „Time” ablakban a „30:00” látható, az „INCLINE△”, „INCLINE▽”, „SPEED+”, „SPEED-” gombok megnyomásával 8:00 és 99:00 között állíthatja be az edzésidőt.

• Nyomja meg a „MODE” gombot a távolságszámláló módba lépéshez. A „DIST” ablakban az „1.0” látható, az „INCLINE△”, „INCLINE▽”, „SPEED+”, „SPEED-” gombok megnyomásával 1-99,9 között állíthatja be az edzési távolságot.

• Nyomja meg a „MODE” gombot a kalóriaszámláló módba lépéshez. A „CAL” ablakban az „50” látható, az „INCLINE△”, „INCLINE▽”, „SPEED+”, „SPEED-” gombok megnyomásával 20-999 kalóriát állíthat be.

• Az idő, távolság vagy kalória mód beállításának befejezése után nyomja meg a „Start” gombot a futópad elindításához. 3 másodperces visszaszámlálás jelenik meg az ablakon. A visszaszámlálás

után a gép 1,0 km/h sebességgel fog futni. Az „INCLINE△”, „INCLINE▽”, „SPEED+”, „SPEED-”

megnyomásával beállíthatja a sebességet és a dőlést. Nyomja meg a „Stop” gombot, a gép lassan leáll.

Előre beállított Program

12 beépített program van P1-P12, készenléti módban nyomja meg a „PROG” gombot. folyamatosan nyomja meg a gombot, és a „PROGRAM” ablakban a „P1-P12”, FAT felirat jelenik meg egymás után. A P1-P12 előre beállított programok. Egy adott program kiválasztása után nyomja meg a „MODE”

gombot, a „Time” ablakban a „30:00” jelenik meg, és az „INCLINE△”, „INCLINE▽”, „SPEED+”,

„SPEED-” gombok megnyomásával 8:00-tól állíthatja be az edzési időt. -99:00. A beállítás után nyomja meg a „START” gombot a futópad elindításához. A beépített programok 9 szegmensből állnak, az egyes szegmensekhez tartozó idő = beállított idő/9. Amikor a futópad a következő szegmensbe lép, egy hangjelzés figyelmezteti Önt a sebesség és a lejtés előre beállított program szerinti változtatására. A sebesség és a dőlésszög be van állítva, ezek nem változtathatók előre beállított programok alatt. A program vége után hangjelzés jelzi a program végét. A futópad lassan leáll, és az „End” felirat jelenik meg az ablakon. 5 másodperc elteltével a futópad készenléti módba lép.

Fehasználói programok

Felhasználói programok beállítása:

Készenléti módban nyomja meg a „PROG” gombot. Nyomja folyamatosan, a „PROGRAM” ablakban egymás után a „P1-P12”, U1-U3, FAT felirat jelenik meg. Az U1-U3 felhasználói programok. Az U1, U2 vagy U3 kiválasztása után nyomja meg a „MODE” gombot a sebesség beállításához a „SPEED+”,

„SPEED-” gombokkal, és a dőlésszöget az „INCLINE△”, „INCLINE▽” gombokkal. A sebesség és a

dőlésszög beállítása után nyomja meg a „MODE” gombot az első szakasz befejezéséhez és a következő szegmens beállításához. Miután befejezte mind a 9 szegmens beállítását, nyomja meg a „Start” gombot a futópad elindításához. A felhasználói programok mentésre kerülnek a futópadon, hacsak nem állítja vissza őket. Ezek az adatok még kimaradás esetén sem veszhetnek el.

Magyarázat:

Minden program 9 szegmensből áll. A „START” gomb megnyomásával csak az összes szegmens beállítását és a teljes edzésidőt követően indíthatja el a futópadot.

Adat tartomány:

Paraméter	**Beállítási tartomány**	**Kijelzett tartomány**
Idő (perc:másodperc)	8:00-99:00	0:00-99:59
dőlésszög (%)	0-22	0-22
sebesség (KM/H)	0.5-8.0	0.5-8.0
távolság (KM)	1.0-99.9	0.00-99.9
pulzusérzékelő (idő/perc)	N/A	60-185
kalória (cal)	20-999	0-999

Testzsír teszt

Készenléti módban nyomja meg a „PROG” gombot. Nyomja folyamatosan a FAT programba való belépéshez. Nyomja meg a „MODE” gombot az ablakon megjelenő „HEIGHT”, „WEIGHT”, „AGE”,

„SEX”, „FAT” beállításához. Nyomja meg az „INCLINE△”, „INCLINE▽”, „SPEED+”, „SPEED-” gombot

az érték beállításához. Az értékek beállítása után nyomja meg a „MODE” gombot a „FAT” programba való belépéshez. Azonnal 5-8 másodpercre helyezze a kezét a pulzusérzékelő lemezre, testzsír jelenik meg az ablakon. Megtudhatja, hogy súlya és magassága megegyezik-e. (Ezek az adatok tájékoztató jellegűek, gyógyászati célra nem használhatók fel)

nem	fiú	lány
kor	10------99	
magasság	100----240	
súly	20-----160	
ZSÍR	≤19	Súlyszegény
ZSÍR	=(20---25)	Normál súly
ZSÍR	=(25---29)	Túlsúly
ZSÍR	≥30	Elhízottság

HRC Program

1. Ha HRC programot kíván használni, viseljen mellkasi övet.

2. Készenléti módban nyomja meg a „PROG” gombot. Az ablakban megjelenik a HRC. Ekkor nyomja meg a „MODE” gombot, az életkor megjelenik: AGE: 30. Állítsa be a kor értéket a „SPEED +-” gombbal az életkor beállításához (15-80). Az életkor beállítása után nyomja meg a „MODE” gombot, és állítsa be a THR: célpulzusszámot, a „SPEED +-” gombokkal állítsa be a pulzusszámot (90-120). Nyomja meg a „MODE” gombot, a Time:10 megjelenik, a „SPEED +-” gombokkal állítsa be az időt (10-99).

3. Az összes érték beállítása után nyomja meg a „START” gombot a futópad elindításához.

4. Használja a mellkasi övet vagy a pulzusmérőt a kormányon a pulzusszám teszteléséhez. Ha mindkettőt használja, rendszerünk a mellkasi övet választja.

5. Speciális tanácsok: Biztonsági okból 8 km/h maximális sebességet javasolunk HRC programban.

FIGYELEM! Előfordulhat, hogy a pulzusmérő rendszer nem pontos. Az edzés közbeni túlterhelés súlyos sérülést vagy halált okozhat. Ha hányingert érez, azonnal hagyja abba a gyakorlatot!

Energiatakarékos mód

A futópad energiatakarékos funkcióval rendelkezik. Ha 10 percre bekapcsolja a főkapcsolót, és nem nyom meg egyetlen gombot sem, a futópad energiatakarékos módba lép, és a kijelző háttérvilágítása kikapcsol. Nyomja meg bármelyik gombot a számítógép felébresztéséhez.

ELŐRE BEÁLLÍTOTT PROGRAMOK

PROGRAME		TIME								
		1	2	3	4	5	6	7	8	9
P01	SPEED	2	3	3	4	5	3	4	5	5
	INCLINE	0	7	7	6	6	5	5	4	4
P02	SPEED	2	4	4	5	6	4	6	6	6
	INCLINE	0	3	3	5	5	7	7	9	9
P03	SPEED	2	4	4	6	6	4	7	7	7
	INCLINE	0	5	5	5	12	12	5	5	5
P04	SPEED	3	5	5	6	7	7	5	7	7
	INCLINE	0	2	3	4	5	6	7	7	6
P05	SPEED	2	4	4	5	6	7	7	5	6
	INCLINE	0	2	3	4	5	6	7	7	6
P06	SPEED	2	4	3	4	5	4	8	7	6
	INCLINE	0	2	3	4	5	6	7	7	6
P07	SPEED	2	3	3	3	4	5	3	4	5
	INCLINE	2	3	4	5	6	7	8	9	9
P08	SPEED	2	3	3	6	7	7	4	6	7
	INCLINE	0	3	3	5	5	7	7	9	9
P09	SPEED	2	4	4	7	7	4	7	8	4
	INCLINE	0	2	2	2	2	2	2	2	2
P10	SPEED	2	4	5	6	7	5	4	6	8
	INCLINE	9	8	7	6	5	4	3	3	4
P11	SPEED	3	4	5	8	5	8	5	5	5
	INCLINE	9	8	7	6	5	4	3	3	4
P12	SPEED	2	5	8	8	7	7	8	8	7
	INCLINE	2	2	2	2	2	2	2	2	3

WORKOUT CHART

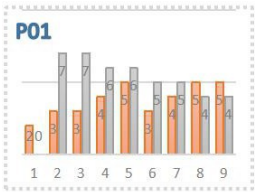

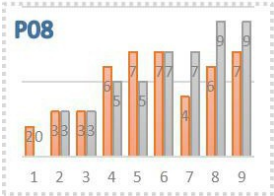

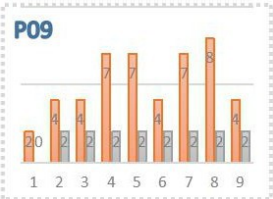

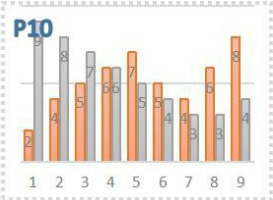

KINOMAP APP

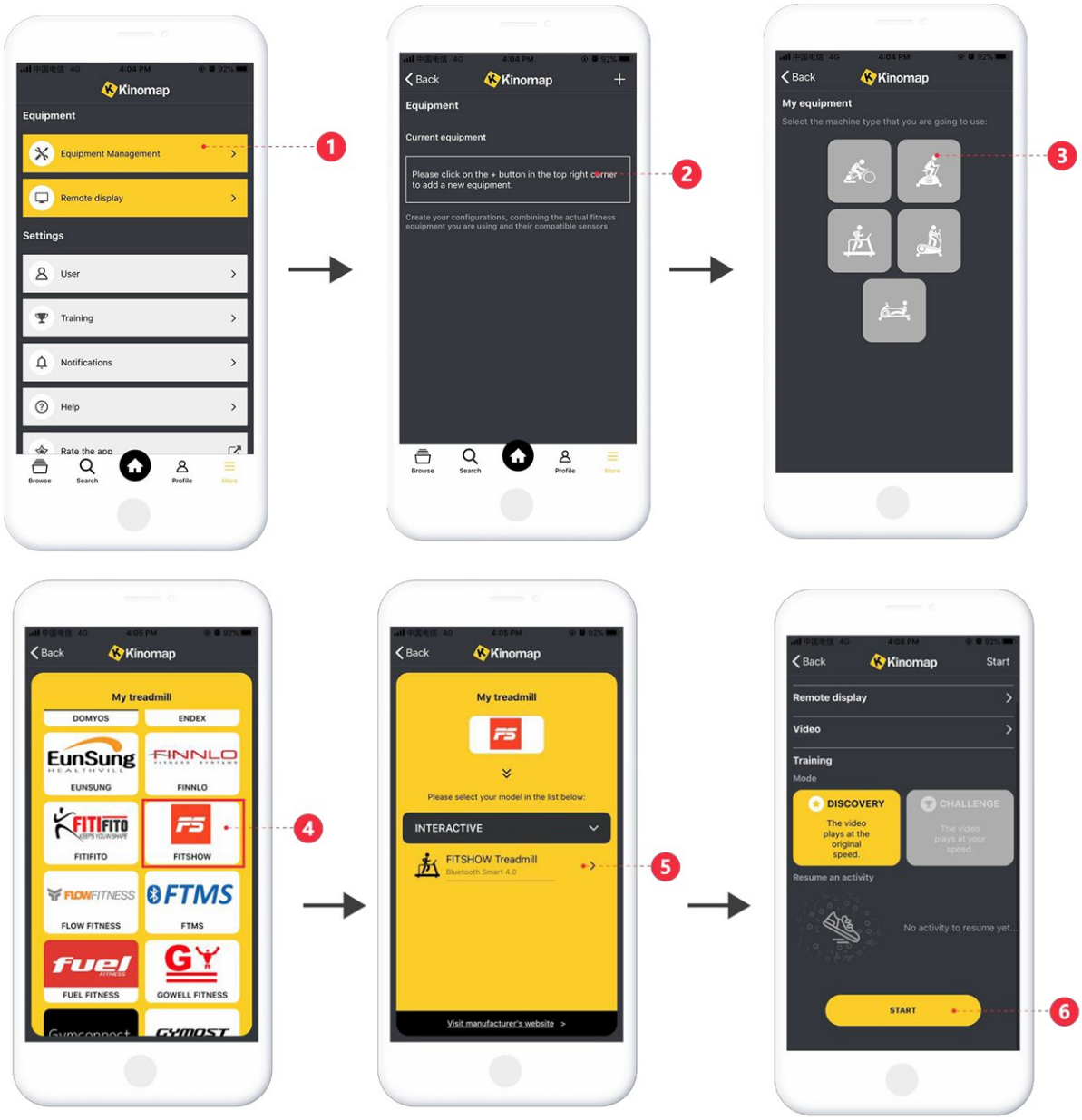
Kinomap
Equipment
Equipment Management
Remote display
Settings
User
Training
Notifications
Help
Rate the app
Browse
Search
Profile
1
Back
Kinomap
Equipment
Current equipment
Please click on the + button in the top right corner to add a new equipment.
Create your configurations, combining the actual fitness equipment you are using and their compatible sensors
2
My equipment
Select the machine type that you are going to use:
3
My treadmill
DOMYOS
ENDEX
EUNSUNG
FINNLO
FITIFITO
FITSHOW
FLOW FITNESS
FTMS
FUEL FITNESS
GOWELL FITNESS
4
Please select your model in the list below:
INTERACTIVE
FITSHOW Treadmill
Bluetooth Smart 4.0
Visit manufacturer's website
5
Start
Remote display
Video
Training
Mode
DISCOVERY
The video plays at the original speed.
CHALLENGE
Resume an activity
No activity to resume yet...
START
6

• Töltse le a KINOMAP alkalmazást a Google áruházból vagy az Apple áruházból.

• Nyissa meg az alkalmazást, és válassza a MORE lehetőséget a bal alsó sarokban.

• Válassza az Equipment management lehetőséget.

• Válassza a Treadmill ikont.

• Válassza a FitShow márkát.

• Párosítsa a futópadot: „Fs-xxxx“ (x véletlenszerű futópad száma), és párosítsa az intelligens eszközzel.

• Válassza ki a videót vagy a kedvenc módját.

Az alkalmazásnak 14 napos próbaidőszaka van, amelyet egy kötelező előfizetés (havi vagy éves) vagy élettartamra szóló licenc követ.

Kereshet az alkalmazásban népszerűség, kulcsszavak, ország, nehézség vagy lejtés szerint.

Több mint 300 000 km kerékpár-, futó- vagy evezősút található.

Erő, sebesség, távolság, idő és pulzus kijelzése.

Mentse el a gyakorlatokat és az előzményeket.

Optimalizált külső kijelzőkhöz, például Apple TV-hez vagy HDMI-hez.

Zenei lejátszási listák megtekintése vagy létrehozása.

Bemelegítő vagy intervallum edzés.

Megoszthatja az eredményeket a Facebook-on és más közösségi hálózatokon.

* Az Android-eszközök jelenleg nem támogatják a futópadok intervallum edzését.

ZWIFT APP

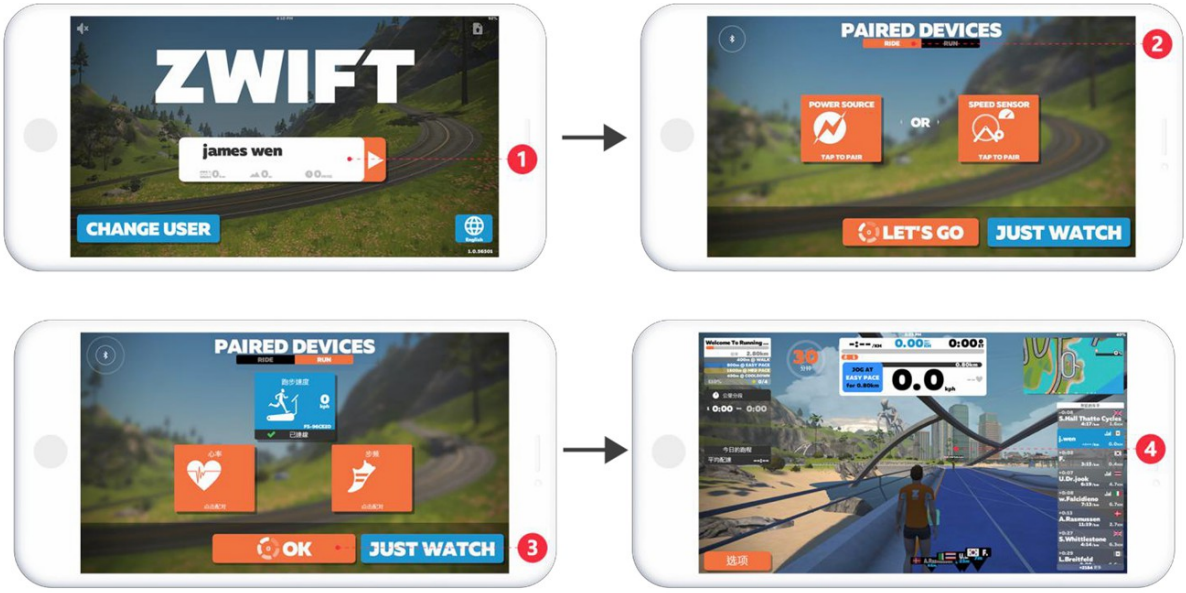

Töltse le a ZWIFT alkalmazást a Google áruházból vagy az Apple áruházból.

• Nyissa meg az alkalmazást, és regisztráljon.

• Ezután jelentkezzen be, és párosítsa az "Fs-xxxx (ahol x véletlenszerű futópad szám)" futópaddal.

• A sikeres párosítás után válassza az OK lehetőséget.

• Nyomja meg a Start gombot és válassza ki a kedvenc módot.

Az alkalmazás ingyenes.

ÁLTALÁNOS EDZÉSI AJÁNLÁSOK

Legyen óvatos, amikor elkezdi edzésprogramját, az edzés ne tartson túl sokáig, és ne eddzen gyakrabban, mint kétnaponta. Minden héten hosszabbítsa meg az edzés időtartamát. Ne tűzzön ki elérhetetlen célokat. A futópadon való futáson kívül más sporttevékenységeket is végezzen, mint például úszás, tánc vagy kerékpározás.

Edzés előtt mindig melegítsen be. Nyújtson vagy végezzen gimnasztikai gyakorlatokat legalább 5 perces bemelegítéshez, hogy csökkentse az izomfeszültséget és megelőzze a fájdalmat.

Az edzés során egyenletesen és nyugodtan lélegezzen.

Igyon rendszeresen edzés közben. Ne feledje, hogy az ajánlott napi folyadékadag 2-3 liter, és ez a fizikai aktivitással növekszik. Az elfogyasztott folyadéknak szobahőmérsékletűnek kell lennie.

Mindig viseljen kényelmes és könnyű ruházatot, valamint sportcipőt a készüléken végzett edzés közben. Ne használjon túl bő ruhát, amely edzés közben beakadhat a készülék mozgó részeibe.

Rendszeresen mérje meg a pulzusát. Ha készüléke nincs felszerelve pulzusmérővel, beszélje meg kezelőorvosával, hogyan mérheti meg saját maga a pulzusszámot. Határozza meg azt az intervallumot, amelyben a pulzusszáma mozog, így az edzés hatékonyabb lesz. Vegye figyelembe életkorát és fizikai állapotát. A következő táblázat az optimális pulzusintervallum meghatározására szolgál:

Kor	pulusszám 50-75% (a maximális pulzusszámtól) – oprtimális pulzus	Maximális pulzusszám 100%
20 kor	100 – 150	200
25 kor	98 – 146	195
30 kor	95 – 142	190
35 kor	93 – 138	185
40 kor	90 – 135	180
45 kor	88 – 131	175
50 kor	85 – 127	170
55 kor	83 – 123	165
60 kor	80 – 120	160
65 kor	78 – 116	155

70 kor	75 – 113	150

KEZDÉS

ELŐKÉSZÜLET

Ha Ön 45 évesnél idősebb, vagy egészségügyi problémája van, és még soha nem edzett a futópadon, konzultáljon orvosával a készülék használatával kapcsolatban. Első használat előtt próbálja ki a gép vezérlését. Először tanulja meg, hogyan kell irányítani a gépet, hogyan lehet elindítani és leállítani. Ügyeljen a sebesség szabályozására. Próbálja ki többször, amíg megszokja a gép irányítását. Ezután álljon a futószalag csúszásgátló síneire, és fogja meg a kapaszkodók mindkét fogantyúját. Állítsa be a sebességet 1-6 - 3,2 km / h között, álljon egyenesen, nézzen előre, és próbáljon többször a szalagon állni egy lábbal. Ezután tegye mindkét lábát a szalgra. Miután megszokta az futószalagot, lassan növelheti a sebességet 3-5 km / h-ra, és 10 percig fusson. Ezután lassan állítsa le a készüléket.

GYAKORLATOK

Először ismerje meg a gép vezérlését. Emlékezzen hogy kell bekapcsolni, megállítani és beállítani a sebességet és a lejtést. Amint megszokja a vezérlést, próbáljon ki egy 1 km-es sétát egyenletes tempóban. 15-25 percet vesz igénybe. Ezután próbáljon meg 1 km-t 4,8 km / h sebességgel (kb. 12 perc). Ismételje meg a gyakorlatokat többször. Ezután növelheti a sebességet és a dőlésszöget, körülbelül 30 percig edzhet. Ne siessen, az egyenletes séta előnyös az egészségére.

GYAKORISG

Az optimális gyakoriság heti 3-5 alkalommal 15-60 perc között. Javasoljuk, hogy először készítsen ütemtervet, és tartsa be azt. A kezdeti testmozgási szakaszban nem ajánlott a dőlésszög növelése. A meredekséget csak az edzés terhelésének növelésekor növelje.

EDZÉS

A legjobb, ha 15-20 percig edzünk. A bemelegítési szakasznak kb. 2 percet kell igénybe vennie 4,8 km / h sebességgel, majd növelje a sebességet 5,3 és 5,8 km / h-ra, mindegyik fázisnak kb. 2 percig kell tartania. Majd adjon hozzá sebességet 2 percenként 0,3 km / h sebességgel, és gyorsuljon addig, amíg a légzés gyakorisága nem növekszik. Figyelem, a légzés nem okozhat problémát. Ezzel a sebességgel folytassa a gyakorlatot. Ha nehezen vesz levegőt, csökkentse ismét a sebességet 0,3 km / h-val. Végül hagyjon 4 percet lazítani. Ha nem akarja növelni a nehézségét sebességgel, akkor növelheti a nehézséget a lejtő beállításával.

A dőlésszög fokozatos növelése jelentősen befolyásolhatja a gyakorlatok nehézségeit.

KALÓRIA ÉGETÉS - Ez a gyakorlat segít a kalória gyorsabb elégetésében. Először 5 percig gyakoroljon 4-4,8 km / h sebességgel, majd 2 percenként gyorsítson 0,3 km / h sebességgel. Próbáljon 45 percig tornázni. Növelje az intenzitást, megpróbálhatja az edzést tartani körülbelül egy órán keresztül. Edzés közben tévét nézhet. Amint a hirdetés elindul, adjon hozzá 0,3 km / h-t, és térjen vissza az eredeti sebességhez, ha véget ért. Ennek eredményeként több kalória jelenik meg a hirdetéseiben. A gyakorlat végén lassoljun le 4 percre.

RUHÁZAT

Edzéshez válasszon kényelmes, jó cipőt. Edzés közben ne helyezzen semmit a futópadra vagy a készülék közelébe. Ez megakadályozza a készülék esetleges kopását és károsodását. Viseljen kényelmes ruházatot.

BIZTONSÁGOS EDZÉS

Sportolás előtt konzultáljon orvosával. Az orvos javasolhat a helyes edzésprogram felállításához, az edzés gyakoriságát és intenzitását életkorának és egészségi állapotának megfelelően. Ha hányingert, légszomjat, szabálytalan szívverést, mellkasi szorítást vagy egyéb rendellenességeket tapasztal, azonnal hagyja abba a testmozgást. Kérjük, konzultáljon orvosával minden további edzés előtt.

Ha nem biztos a sebességben, tekintse meg az alábbi információkat:

sebesség 1–3.0 km/h	fizikailag gyengébb egyének
sebesség 3.0–4.5 km/h	fizikailag kevésbé alkalmas egyének
sebesség 4.5–6.0 km/h	egyének akik klasszikus gyalogláshoz szoktak
sebesség 6.0–7.5 km/h	gyorsított gyaloglás
sebesség 7.5–9.0 km/h	rekreációs futás
sebesség 9.0–12.0 km/h	haladó futó
sebesség 12.0–14.5 km/h	tapasztalt futó
sebesség 14.5 km/h felett	profi futó

FIGYELEM:
A gyalogláshoz válassza a 6 km / h vagy annál kisebb sebességet.
A futáshoz 8 km / h vagy annál nagyobb sebességet kell választani.

ÚTMUTATÓ GYAKORLATOKHOZ

BEMELEGÍTŐ FÁZIS

Ez a fázis az egész test vérkeringésének javítását és az izmok bemelegítését szolgálja, csökkenti a görcsök és izomsérülések kockázatát. Javasoljuk az alábbi nyújtási gyakorlatok elvégzését. Nyújtás közben maradjon kb. 30 másodpercig az adott pozícióban, ne végezzen hirtelen mozdulatokat és ne rugózzon a pozíció megtartása közben.

.

	Érintse meg az ujjait Lassan hajoljon előre csípőből. Tartsa nyugodtan a hátát és a karját, miközben lefelé nyújtja a lábujjaihoz. Dőljön előre, amennyire csak tud, és tartsa a pozíciót 15 másodpercig. Enyhén hajlítsa be a térdeit.
	Vállemelés Emelje fel a jobb vállát a füle felé, és tartsa a pozíciót 2 másodpercig. Ezután ismételje meg a bal vállával, miközben leereszti a jobb vállát.

	Combizom nyújtás Üljön le és nyújtsa ki a jobb lábát. Pihentesse bal talpát minél közelebb a jobb belső combjához. Nyújtsa ki a jobb karját a jobb lábához, amennyire csak tudja. Tartsa 15 másodpercig, és lazítson. Ismételje meg mindezt a bal lábával és a bal karjával.
	Oldal nyújtás Emelje fel a karját a feje fölé. Nyújtsa a jobb karját a mennyezetig. Nyújtsa a felsőtestet enyhén jobbra dőlve. Ezután ismételje meg a gyakorlatot a bal oldalon
	Vádli és Achilles nyújtás Dőljön a falnak úgy, hogy a bal lába a jobb lába mögött van, karjaival pedig támaszkodjon a falnak. A jobb lábát enyhén hajlítsa be, és tartsa a bal lábát kinyújtva a padlón. Hajoljon előre érezve hogy a bal lába enyhén feszül. Tartsa 15 másodpercig a pozíciót. Ismételje meg a gyakorlatot a másik lábával.
	Fejkörzés Lassan döntse jobbra a fejét, miközben a bal oldalon nyúlik a nyak izma. Tartsa 20 másodpercig a pozíciót. Ismételje meg a gyakorlatot a fejét a bal oldalra döntve. Tartsa 20-ig másodpercig a pozíciót. Lassan döntse előre a fejét, és nyújtsa a nyak izomzatát. Ne végezzen teljes fejkörzést. Ismételje meg többször a gyakorlatot.

KEZDÉS

ELŐKÉSZÜLET

Ha Ön 45 évesnél idősebb, vagy egészségügyi problémája van, és még soha nem edzett a futópadon, konzultáljon orvosával a készülék használatával kapcsolatban. Első használat előtt próbálja ki a gép vezérlését. Először tanulja meg, hogyan kell irányítani a gépet, hogyan lehet elindítani és leállítani. Ügyeljen a sebesség szabályozására. Próbálja ki többször, amíg megszokja a gép irányítását. Ezután álljon a futószalag csúszásgátló síneire, és fogja meg a kapaszkodók mindkét fogantyúját. Állítsa be a sebességet 1-6 - 3,2 km / h között, álljon egyenesen, nézzen előre, és próbáljon többször a szalagon állni egy lábbal. Ezután tegye mindkét lábát a szalgra. Miután megszokta az futószalagot, lassan növelheti a sebességet 3-5 km / h-ra, és 10 percig fusson. Ezután lassan állítsa le a készüléket.

GYAKORLATOK

Először ismerje meg a gép vezérlését. Emlékezzen hogy kell bekapcsolni, megállítani és beállítani a sebességet és a lejtést. Amint megszokja a vezérlést, próbáljon ki egy 1 km-es sétát egyenletes tempóban. 15-25 percet vesz igénybe. Ezután próbáljon meg 1 km-t 4,8 km / h sebességgel (kb. 12 perc). Ismételje meg a gyakorlatokat többször. Ezután növelheti a sebességet és a dőlésszöget, körülbelül 30 percig edzhet. Ne siessen, az egyenletes séta előnyös az egészségére.

GYAKORISG

Az optimális gyakoriság heti 3-5 alkalommal 15-60 perc között. Javasoljuk, hogy először készítsen ütemtervet, és tartsa be azt. A kezdeti testmozgási szakaszban nem ajánlott a dőlésszög növelése.

A meredekséget csak az edzés terhelésének növelésekor növelje.

EDZÉS

A legjobb, ha 15-20 percig edzünk. A bemelegítési szakasznak kb. 2 percet kell igénybe vennie 4,8 km / h sebességgel, majd növelje a sebességet 5,3 és 5,8 km / h-ra, mindegyik fázisnak kb. 2 percig kell tartania. Majd adjon hozzá sebességet 2 percenként 0,3 km / h sebességgel, és gyorsuljon addig, amíg a légzés gyakorisága nem növekszik. Figyelem, a légzés nem okozhat problémát. Ezzel a sebességgel folytassa a gyakorlatot. Ha nehezen vesz levegőt, csökkentse ismét a sebességet 0,3 km / h-val. Végül hagyjon 4 percet lazítani. Ha nem akarja növelni a nehézségét sebességgel, akkor növelheti a nehézséget a lejtő beállításával.

A dőlésszög fokozatos növelése jelentősen befolyásolhatja a gyakorlatok nehézségeit.

KALÓRIA ÉGETÉS - Ez a gyakorlat segít a kalória gyorsabb elégetésében. Először 5 percig gyakoroljon 4-4,8 km / h sebességgel, majd 2 percenként gyorsítson 0,3 km / h sebességgel. Próbáljon 45 percig tornázni. Növelje az intenzitást, megpróbálhatja az edzést tartani körülbelül egy órán keresztül. Edzés közben tévét nézhet. Amint a hirdetés elindul, adjon hozzá 0,3 km / h-t, és térjen vissza az eredeti sebességhez, ha véget ért. Ennek eredményeként több kalória jelenik meg a hirdetéseiben. A gyakorlat végén lassoljun le 4 percre.

RUHÁZAT

Edzéshez válasszon kényelmes, jó cipőt. Edzés közben ne helyezzen semmit a futópadra vagy a készülék közelébe. Ez megakadályozza a készülék esetleges kopását és károsodását. Viseljen kényelmes ruházatot.

BIZTONSÁGOS EDZÉS

Sportolás előtt konzultáljon orvosával. Az orvos javasolhat a helyes edzésprogram felállításához, az edzés gyakoriságát és intenzitását életkorának és egészségi állapotának megfelelően. Ha hányingert, légszomjat, szabálytalan szívverést, mellkasi szorítást vagy egyéb rendellenességeket tapasztal, azonnal hagyja abba a testmozgást. Kérjük, konzultáljon orvosával minden további edzés előtt.

Ha nem biztos a sebességben, tekintse meg az alábbi információkat:

sebesség 1–3.0 km/h	fizikailag gyengébb egyének
sebesség 3.0–4.5 km/h	fizikailag kevésbé alkalmas egyének
sebesség 4.5–6.0 km/h	egyének akik klasszikus gyalogláshoz szoktak
sebesség 6.0–7.5 km/h	gyorsított gyaloglás
sebesség 7.5–9.0 km/h	rekreációs futás
sebesség 9.0–12.0 km/h	haladó futó
sebesség 12.0–14.5 km/h	tapasztalt futó

sebesség 14.5 km/h felett	profi futó

FIGYELEM:
A gyalogláshoz válassza a 6 km / h vagy annál kisebb sebességet.
A futáshoz 8 km / h vagy annál nagyobb sebességet kell választani.

KARBANTARTÁS

A futószalag és a poli ékszíj feszességének beállításának módjai.

Ha a futószalag elmozdul, kövesse az alábbi lépéseket, hogy megbizonyosodjon arról, melyik szíjat kell beállítani, futószalagot vagy poli ékszíjat.

a) Húzza ki az összes tápegységet, csavarja ki és távolítsa el az alapburkolatot.

b) Állítsa a sebességet 3 km/h körülire, lépjen rá a futószalagra és fejtsen ki nyomást, és próbálja meg megállítani a futószalagot. Ha az elülső görgővel együtt leáll a futószalag, de a motor továbbra is jár, akkor ez azt jelenti, hogy a poli ékszíjat be kell állítani.

c) Állítsa a sebességet 3 km/h körülire, lépjen rá a futószalagra és fejtsen ki nyomást, és próbálja meg megállítani a futószalagot. Ha a futószalag leáll, de az első görgő még mindig fut, akkor ez azt jelenti, hogy a futószalagot be kell állítani.

A POLY ÉKSSZÍJ BEÁLLÍTÁSI LÉPÉSEI

a) Húzza ki az összes tápegységet, és vegye le az alapburkolatot.
b) Lazítsa meg a motor négy csavarját, állítsa be az ékszíj feszítőcsavarjait az óramutató járásával megegyező irányba, majd csavarja vissza a motor négy csavarját.

FUTÓSZALAG BEÁLLÍTÁSA

a) Állítsa a sebességet 6 km/h-ra.
b) Forgassa el a futópad végén található mindkét feszítőcsavart a jobb és a bal oldalon, fél fordulattal az óramutató járásával megegyező irányban az imbuszkulccsal. (1. és 2. ábra)
c) Beállítás után a futószalag továbbra is csúszik; kérjük, ismételje meg a fenti lépéseket.

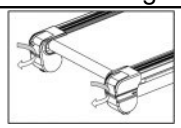	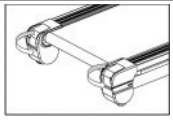
Húzza meg a futószalagot (1. ábra)	Lazítsa meg a futószalagot (2. ábra)

BEÁLLÍTÁSI LÉPÉSEK A FUTÓSZÍJ BEÁLLÍTÁSÁHOZ

- A futószalag használat közben elmozdul. Akkor meg kell igazítani. A lépések a következők:
- Helyezze a futópadot vízszintes padlóra, futáshoz állítsa a sebességet 6 km/h-ra.
- Ha a futószalag jobbra húz, állítsa be a jobb oldali csavart fél fordulattal az óramutató járásával megegyező irányba, majd állítsa be a bal oldali csavart az óramutató járásával ellentétesen fél fordulattal. (lásd 3. ábra)
- Ha a futószíj balra húz, állítsa be a bal oldali csavart fél fordulattal az óramutató járásával megegyező irányba forgatva, majd állítsa be a jobb oldali csavart fél fordulattal az óramutató járásával ellentétes irányba. (lásd 4. ábra)
- Ha a beállítás után a futószalag továbbra is elmozdul, kérjük, ismételje meg a fenti lépéseket.

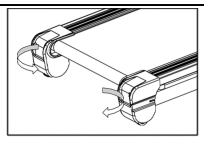 A jobb oldali elmozdulás beállítása (3.ábra)	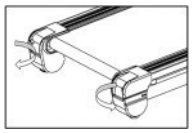 A bal oldali elmozdulás beállítása (4.ábra)

KENÉS

A deszka és a szíj közötti súrlódás mértéke befolyásolja a termék teljesítményét és élettartamát, ezért ajánlott rendszeresen kenni ezeket az alkatrészeket. A termék nem megfelelő karbantartásból eredő károsodása nem tartozik a garanciális feltételek közé.

Gyakoriság:

• Gyakori használat (több mint 5 óra hetente) – 2 havonta

• Mindig használjon inSPORTline szilikonolajat.

Hogyan kenjük:

• Kérjük, húzza ki a futópad tápegységét, és lazítsa meg a szalagot (a szalagfeszítő csavar a futópad végén található).

• A csavar meglazítása után emelje fel a futószalagot és tisztítsa meg a futódeszkát. Nyomja össze a vásárláshoz mellékelt kis fehér üveg SZILIKON olajat, és egyenletesen törölje át a felületen.

• A deszka megkenése után csavarja vissza a szíjfeszességet a megfelelő feszültségre. Mindkét oldalon egyenletesen húzza meg.

Amikor már majdnem megfeszült, fusson a futópadon 1 km-en terhelés nélkül. Állítsa be mindkét feszítőcsavart úgy, hogy a szalag a hátsó görgő közepén legyen. Fusson a futópadon 5 km-en 3 percig.

• Állítsa le a futópadot, és induljon el rajta 5 km/h sebességgel. Végül finoman feszítse meg mindkét csavart, amíg az egyenletesen nem megy a teljes súllyával.

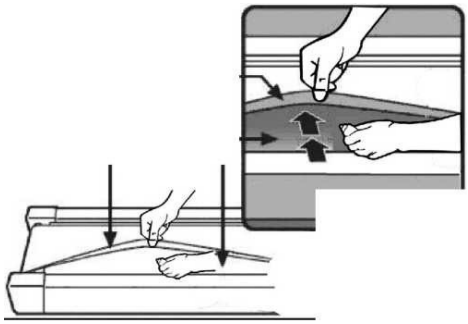

TISZTÍTÁS

- Tisztítás előtt kapcsolja ki és húzza ki a csatlakozódugót.
- Gyakran törölje le a felületre és a futódeszkára tapadt port.
- Kérjük, tisztítsa meg a keret és a futószalag felületét habba mártott puha ronggyal, ne használjon olyan anyagokat, mint eradikátor vagy benzin. (Tisztítás után a használat előtt szárítsa meg)
- Kérjük, kéthavonta vegye le a védőburkolatot, és használjon vákuumos porgyűjtőt a védőburkolat belsejében maradt por felszívásához. (A por rövidzárlatot okoz az áramköri kártya alkatrészeinél)

FONTOS MEGJEGYZÉS

- Ez a futópad szabványos biztonsági előírásokkal rendelkezik, alkalmas professzionális és kereskedelmi használatra egyaránt. Bármilyen más felhasználása tilos, és veszélyes lehet. Nem vagyunk felelősek a gép nem megfelelő és tiltott használata által okozott sérülésekért.

- A futópadon végzett edzés megkezdése előtt konzultáljon orvosával. Orvosának értékelnie kell, hogy fizikailag alkalmas-e a gép használatára, és mennyi erőfeszítésre képes. A helytelen testmozgás károsíthatja az egészségét.

- Gondosan olvassa el az alábbi tippeket és gyakorlatokat. Ha fájdalmat, hányingert, nehéz légzést vagy más egészségügyi problémákat tapasztal edzés közben, azonnal hagyja abba a gyakorlatot. Ha a fájdalom továbbra is fennáll, azonnal forduljon orvosához.

- Ez a futópad nem alkalmas orvosi célokra. Gyógyító célokra sem használható.

- A pulzusmérő nem orvosi eszköz. Csak hozzávetőleges információt nyújt az átlagos pulzusszámról. A jelzett adatok nem mindig lehetnek pontosak az ellenőrizhetetlen emberi és környezeti tényezők tekintetében.

ÚTMUTATÓ MEGHIBÁSODÁS ESETÉN

Meghibásodás elemzése és megszüntetése

No	Probléma	Ok	Megoldás
1	A futópadot nem lehet elindítani	A biztonsági kulcs nincs a megfelelő helyzetben	Helyezze a biztonsági kulcsot a megfelelő pozícióba
		Az elektromos kapcsoló „0” állásban van	Állítsa az elektromos kapcsolót „1” állásba
2	A számítógép kijelzője nem működik	Ellenőrizze, hogy a futópad be van-e kapcsolva	Ellenőrizze, hogy a tápkábelek megfelelően vannak-e csatlakoztatva, és kapcsolja be
		A felső kommunikációs kábel elszakadt	Cserélje ki.
		A számítógép és a felső kommunikációs kábel nincs megfelelően csatlakoztatva	Szerelje szét a számítógépet és ellenőrizze a felső kommunikációs kábelt, és ellenőrizze, hogy a számítógép és a kommunikációs kábel megfelelően csatlakozik-e.
3	A pulzusszám nem jelenik meg	A pulzusmérő érzékelője nem elég nedves	Nedvesítse meg az érzékelőt vízzel vagy folyadékkal

		Elektromágnesesség zavarja	Tartsa távol az elektromágnesességtől
4	A dőlésszög nem működik	A motor vezetéke nincs megfelelően csatlakoztatva	Nyissa ki a motorfedelet, és csatlakoztassa újra
5	A futószalag gyorsabban vagy lassabban fut, mint ami megjelenik a kijelzőn	Nincs megfelelően beállítva	Állítsa be újra
6	A futószalag csúszik	A futószalag nem elég feszes	Kérjük, olvassa el a Futószalag meghúzásának beállítási lépései pontot
7	A futószalag le van terelve	A futószalag nincs beállítva.	Kérjük, olvassa el az elmozdult futószalag beállításának lépéseit
8	E01 jelenik meg a képernyőn	Az érzékelő vezetéke vagy a motor elromlott	Távolítsa el a motor fedelét és cserélje ki az érzékelő vezetékét, majd csatlakoztassa újra a motort
9	E02 jelenik meg a képernyőn	Túlfeszültség elleni védelem	Használjon normál feszültséget.
10	E03 jelenik meg a képernyőn	Túlfeszültség védelem	Ellenőrizze, hogy nincs-e túlterhelve a futópad
			Ellenőrizze, hogy a hajtómotor megfelelően működik-e. Ha nem, cserélje ki a motort.
11	E04 jelenik meg a képernyőn	A motor nincs bekapcsolva	A motorvezetékek nincsenek megfelelően csatlakoztatva, vagy a motor elromlott
12	E06 jelenik meg a képernyőn	Kapcsolati hiba	Felső vagy alsó csatlakozókábel cseréje
13	E09 jelenik meg a képernyőn	Lejtési hiba	A lejtős motor vezetékei nincsenek megfelelően csatlakoztatva, vagy a ferde motor elromlott
14	E0P jelenik meg a képernyőn	Sebesség hiba	Rosszul beállított paraméter vagy elszakadt az érzékelő vezetéke
15	E0C jelenik meg a képernyőn	Rövidzárlat elleni védelem	A PCB MOS vagy a motor elromlott
16	E07 jelenik meg a képernyőn	Biztonsági kulcs kikapcsolva	Helyezze be a biztonsági kulcsot a számítógépbe, vagy cserélje ki a biztonsági kulcsot vagy a biztonsági kulcsérzékelőt
17	E0E jelenik meg a képernyőn	Eeprom hiba	A felső vagy az alsó kommunikációs kábel megszakadt, vagy a PCB elromlott

Javasoljuk, hogy bármilyen probléma esetén forduljon a szervizhez.

KÖRNYEZETVÉDELEM

Miután a termék élettartama lejárt, vagy ha a lehetséges javítás nem gazdaságos, a helyi törvényeknek megfelelően és környezetbarát módon dobja el a legközelebbi gyűjtőhelyen.

Ezáltal megóvja a környezetet és a természetes forrásokat. Ezenkívül hozzájárulhat az emberi egészség védelméhez. Ha nem biztos a hulladék helyes eltávolításában, kérjen tájékoztatást a helyi hatóságoktól, hogy elkerülje a törvényszegést vagy a szankciókat.

Ne tegye az elemeket a háztartási hulladék közé, hanem vigye az újrahasznosítási helyre.