HASZNÁLATI ÚTMUTATÓ – HU

IN 21338 E-roller Skootie Pro 8 üléssel

IN 22330 E-roller Skootie Pro II

Figyelem! A kép cask illusztráció. A szín változhat.

TARTALOM

TERMÉK LEÍRÁS……..3
FIGYELMEZTETÉS……...5
E-ROLLER SZÉTNYITÁSA……..6
E-ROLLER ÖSSZECSUKÁSA……8
AKKUMULÁTOR……9
AKKUMULÁTOR TÖLTÉSE……..10
HASZNÁLAT……10
BIZTONSÁGI ÚTMUTATÓ……12
ROLLER HELYES HASZNÁLATA……13
ELŐKÉSZÜLET……13
ELSŐ INDULÁS (kérje másik személy segítségét)……13
FÉKEZÉS……..13
AKKUMULÁTOR TÖLTÉSE……..13
AKKUMULÁTOR……13
TÖLTŐ……...13
TÖLTÉSI ÚTMUTATÓ……13
ALAPÉRTELMEZETT BEÁLLÍTÁS……..14
GYORS KARBANTARTÁS……14
HÁTSÓ LAPOS GUMI JAVÍTÁSA……15
HASZNÁLAT……15
KARBANTARTÁS……16
ÁLTALÁNOS HIBAELHÁRÍTÁS.....16
SPECIFIKÁCIÓ ÉS PARAMÉTEREK……..16
KÖRNYEZETVÉDELEM……17

TERMÉK LEÍRÁS

1) Markolat
2) Sebességszabályozó / Gáz
3) Markolat
4) Fékkar
5) Teleszkóp
6) Gyors kioldó

2) Főcső
3) Összecsukó kapcsoló
4) Kitámasztó
5) Világítás kapcsoló
6) Töltő aljzat
7) csillapító rugó
8) Az akkumulátor kapacitásának jelölése

Gyorskioldó mechanizmusönzáró/kioldó	Hátsó légmentes szilárd kerék

Csúszásgátló váz

Rugó	Akkumulátor csatlakozó

Elülső kerék	Sebességszabályozó / BE/KI kapcsoló gomb / Akkumulátor jelzőfény

LED lámpa / Sebességkorlátozó kapcsoló (bal oldal lassú, jobb oldali gyors) / duda	
Zásó sapka	Kitámasztó

FIGYELMEZTETÉS

• Rendszeresen és a kézikönyv szerint járjon el a roller karbantartását illetően a sérülések és a termék károsodásának elkerülése érdekében. A rendszeres karbantartásért a felhasználó teljes felelősséggel tartozik.

• Az első használat előtt gondosan olvassa el ezt a kézikönyvet, és őrizze meg ha a későbbiekben szüksége lenne rá.

• Tartsa be az összes helyi törvényt és előírást.

• Soha ne használja éjszaka, alkonyatkor vagy rossz látási viszonyok között.

• Trükkök és ugratások gyakorlására nem alkalmas.

• Ne nagyobb tárgyak és személyek szállítására nem alkalmas. Egyszerre csak egy személy használhatja.

• A sérülések elkerülése érdekében csak a kézikönyv szerint használja. Ne végezzen helytelen módosítást.

• Rollerezés előtt ellenőrizze, hogy a biztonsági kapcsoló teljesen be van-e helyezve a középső hajtóműbe / hídba.

• Közúton vagy forgalomban haladva fokozottan figyeljen.

• Csak sík, akadálymentes felületen használja. Mindig viseljen védőeszközt (könyök, térd, váll, csukló), sisakot és sportcipőt.

• Az összes mozgó alkatrészt bizonyos idő után be kell állítani és a megfelelő helyzetbe kell hozni.

E-ROLLER SZÉTNYITÁSA

10. LÉPÉS

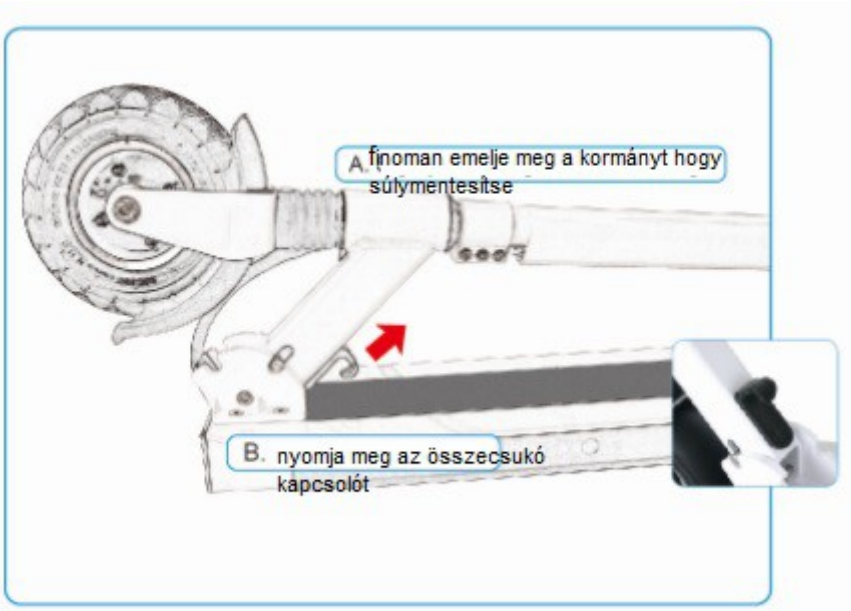

2. LÉPÉS

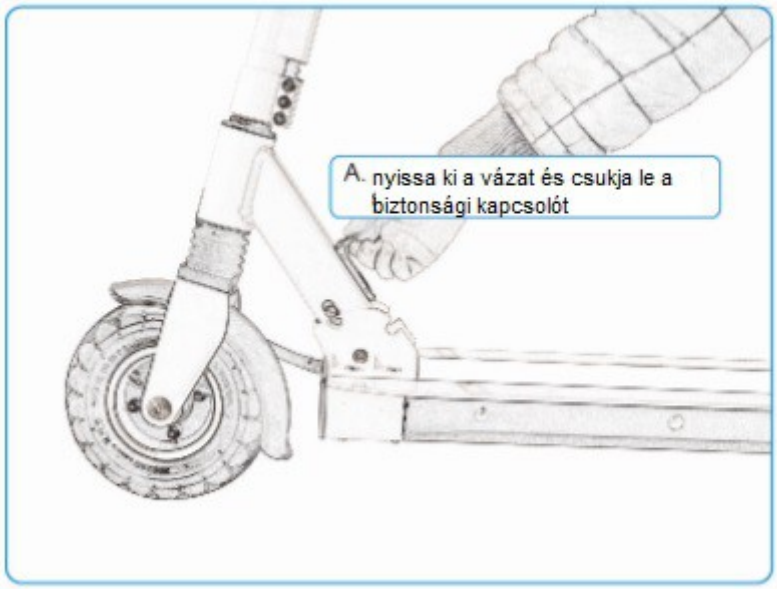

3. LÉPÉS

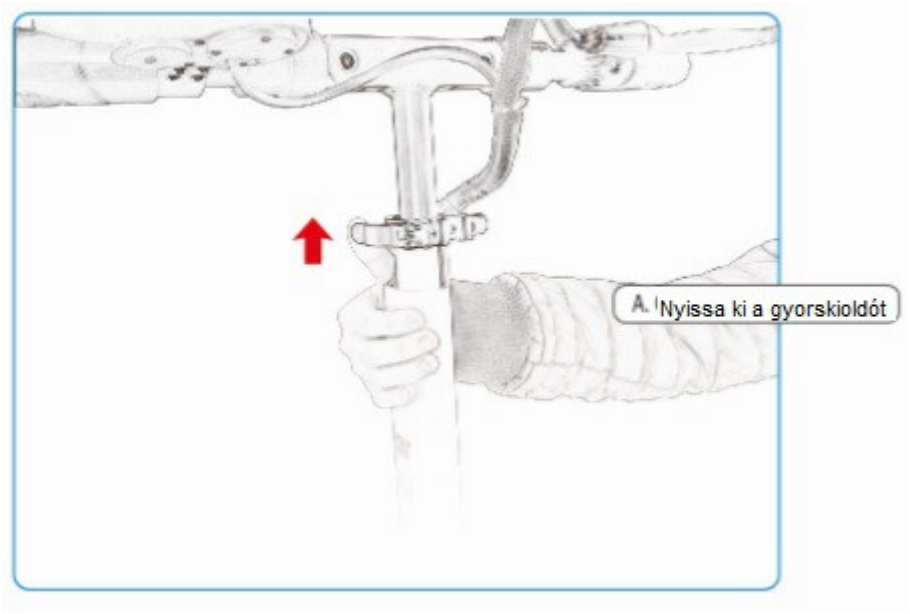

4. LÉPÉS

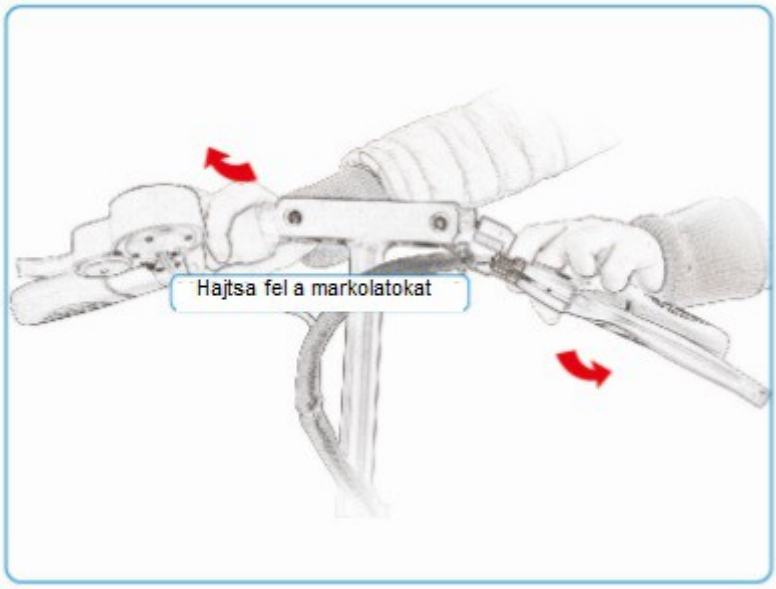

MEGJEGYZÉS: Minden használat előtt ellenőrizze, hogy a biztonsági kapcsoló teljesen be van-e dugva a központi összecsukó rendszerbe. Ellenkező esetben megsérülhet vagy meghibásodhat a mechanizmus.

E-ROLLER ÖSSZECSUKÁSA

1. LÉPÉS

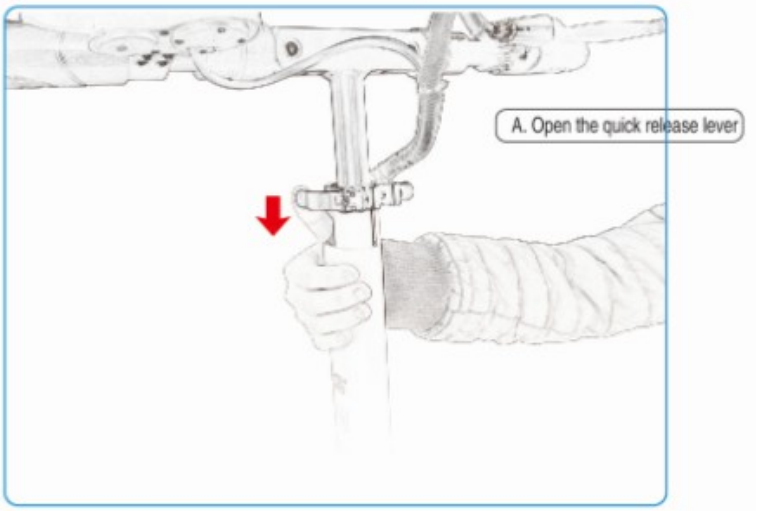

2. LÉPÉS

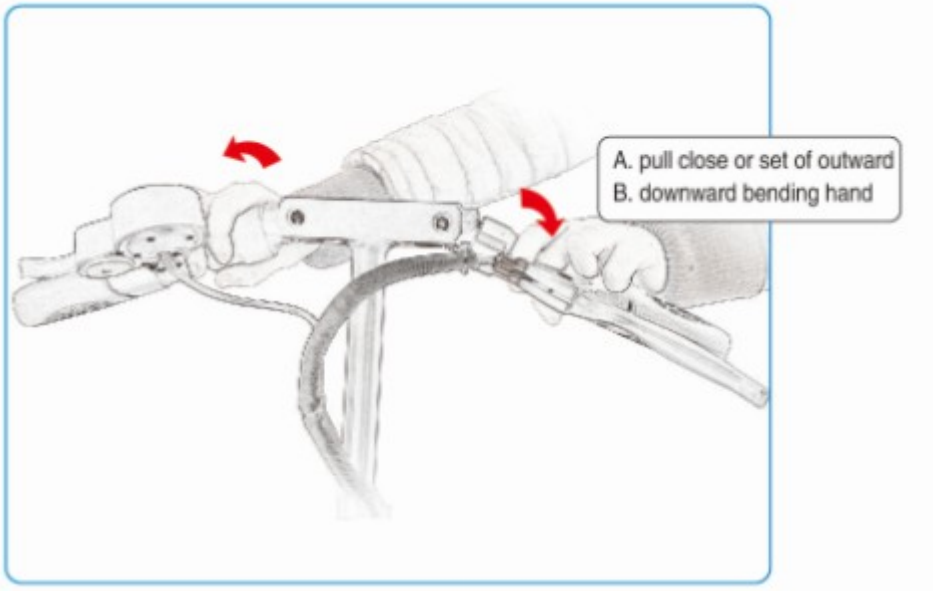

3. LÉPÉS

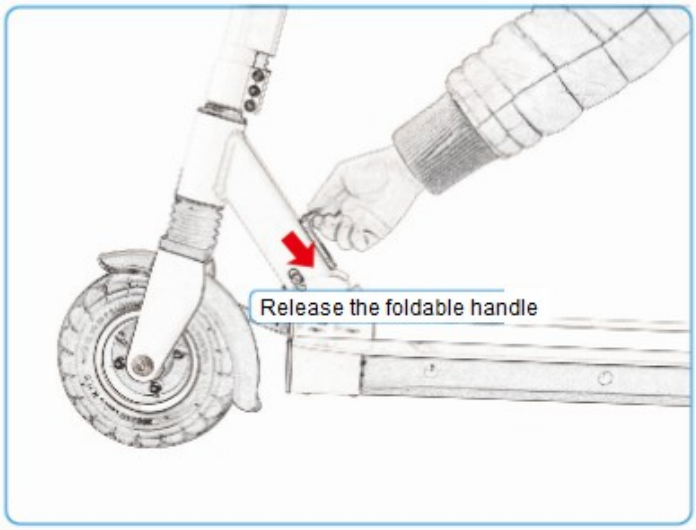

4. LÉPÉS

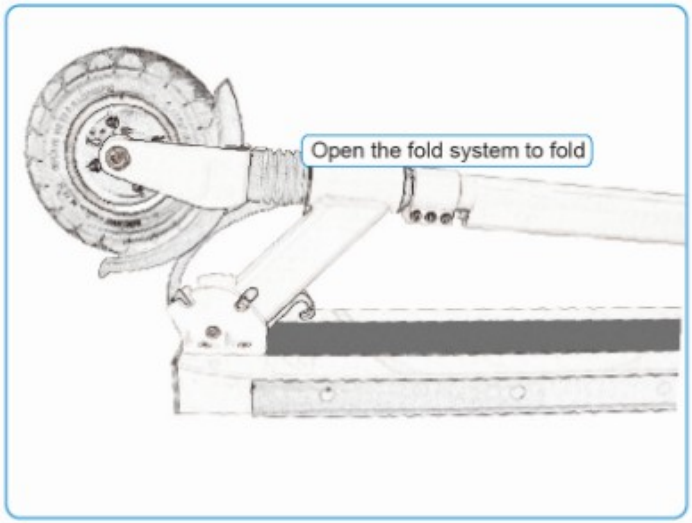

MEGJEGYZÉS: Ez a termék egyedülálló összecsukó mechanizmussal rendelkezik, amely gyors és egyszerű összecsukást, szállítást, és tárolást tesz lehetővé.

AKKUMULÁTOR

• Soha ne járjon a motor töltés közben.

• A jelzőlámpák csak általános ismereteket (teljes / üres) nyújtanak, nem adnak pontos információkat az akkumulátor állapotáról.

• Ne tárolja hosszú ideig (több mint 2 hónapig) teljesen feltöltött akkumulátorral.

• Időnként merítse le az akkumulátort, miközben az e-rollerrel addig halad amíg az akkumulátor pirosra nem vált (amíg a roller lelassul és leáll).

• Soha ne használja az akkumulátort, ha az elromlott, kellemetlen szaga van, túlmelegedett vagy szivárog.

• Ne nyúljon az akkumulátorból szivárgó folyadékhoz.

• Tartsa távol az akkumulátort gyermekektől és háziállatoktól. Védje magát az akkumulátor feszültségétől. Veszélyes lehet.

• Csak a terméknek megfelelően és bizonyos határokon belül használja és tárolja az akkumulátort. Ellenkező esetben károsíthatja az akkumulátort, vagy lerövidítheti annak élettartamát. A nem megfelelő használat vagy tárolás a garancia érvényének elvesztéséhez vezethet.

AKKUMULÁTOR TÖLTÉS

A termék külső töltővel rendelkezik. Csatlakoztassa a töltőkábelt a roller töltőaljzatához a jobb hátsó lábtartó alatt. Ezután csatlakoztassa a töltőt egy elektromos aljzatba.

Piros fény - az akkumulátor fel van töltve

Zöld fény - a töltés befejeződött

FIGYELEM:

• Ne hagyja az akkumulátort hosszú ideig teljesen feltöltött vagy lemerült állapotban.

• Töltse fel teljesen 9 órán keresztül, hogy maximalizálja élettartamát.

• Az akkumulátor behelyezése, karbantartása vagy eltávolítása előtt húzza ki a rollert a konnektorból. Az áramütés veszélye miatt sose használja, indítsa be amíg áramra van csatlakoztatva a roller.

• Ne próbálja kinyitni az akkumulátort. Ne tegyen semmilyen tárgyat az akkumulátorba, és ne próbálja szétszerelni semmilyen eszközzel az áramütés, a tűz vagy a sérülés elkerülése érdekében.

Figyelem! Az akkumulátor belsejében mérgező anyagok találhatók.

• Csak eredeti töltőt használjon. Az akkumulátortól csak a helyi törvények megfelelően szabaduljon meg.

HASZNÁLAT

Bekapcsolás

Az ON/OFF gomb a vezérlőn található. A gomb megnyomásával kapcsolja be a számítógépet. Ha újra megnyomja, kikapcsolja a számítógépet.

FIGYELEM: Fékezés előtt engedje el a sebességszabályozót!

Sebességszabályozó

Nyomja meg a SPEED CONTROL gombot az E-roller gyorsításához.

A kijelző gombjával válthat 3 üzemmód között a maximális sebesség korlátozásához. A roller bekapcsolásakor mindig az utolsó beállított mód az aktív: lassú 20 km / h; közepes kb. 25 km / h - gyárilag beállított maximális sebesség; gyors kb. 35 km / h.

BIZTONSÁGI ÚTMUTATÓ

- A rollert úgy tervezték, hogy egyszerre egy személyt szállítson.
- Viseljen sisakot és egyéb védőfelszerelést, beleértve a megfelelő cipőt.
- Ne közlekedjen veszélyes vagy rollerezésre alkalmatlan utakon.
- Az első használat előtt próbálja és tapasztalja ki a roller forgalomtól elzárt nagyobb szabad részen. Ha nem biztos benne, kérjen tanácsot egy tapasztaltabb embertől.
- Rollerezés közben kerülje a veszélyes manővereket vagy az egykezes kormányzást.
- Vezetés közben tartsa mindkét lábát a lábtartón.
- Ne haladjon közvetlenül 3 cm-nél magasabb akadály felett, különben elveszítheti egyensúlyát, amivel sérülést vagy a termék károsodását okozhatja.
- Egyenetlen vagy rögös úton lassítson és óvatosan haladjon. Rollerezés közben ne veszélyeztesse önmagát vagy másokat.
- Rollerezés előtt a biztonság érdekében be kell állítani a megfelelő kormánymagasságot.
- Ne menjen a rollerrel vízbe, olajfoltra vagy jeges felületre.
- Ne merítse a rollert vízbe. Az akkumulátor vagy a motor károsodását okozhatja.
- Ha lehetséges, ne közlekedjen rossz időjárási körülmények között. Fokozott óvatossággal rollerezzen sötétben.
- A termék használata előtt mindig győződjön meg arról, hogy nem sérti a helyi szabályokat és törvényeket. Ezeknek és hasonló eszközöknek a használata nem engedélyezett mindenhol. Ha kétségei vannak, lépjen kapcsolatba a helyi hatóságokkal.
- Ellenőrizze, hogy minden alkatrész megfelelően van-e felszerelve, és nem lazultak-e meg a csavarok. Ha szükséges húzza meg őket, vagy vegye fel a kapcsolatot egy szervizközponttal.
- Az engedély nélküli módosítások vagy karbantartások csökkentik a berendezés biztonságát.
- A szakszerűtlen használat súlyos (halálos) sérülésekhez vagy károkhoz vezethet.
- Rendszeresen ellenőrizze a termék kopását. Azonnal cserélje ki a kopott alkatrészeket.
- Ne használjon sérült terméket.
- Karbantartáshoz és használathoz kövesse a kézikönyvet. Ne szerelje szét a készüléket.
- Indulás előtt ellenőrizze az akkumulátor töltöttségi szintjét. Ha nincs teljesen feltöltve, ne induljon el.
- A készülék csak személyes használatra szolgál. Kereskedelmi felhasználása nem megengedett.
- Legyen óvatos rollerezés közben. Soha ne rollerezzen alkohol vagy drog hatása alatt. Ne szállítson semmit a készüléken.
- Mindig akkora sebességgel haladjon, amelynek biztos irányítására képes. A sérülések elkerülése érdekében ne lépje túl a sebesség- vagy súlykorlátokat.
- Lábait tartsa lazán és a térde enyhén legyen behajlítva, ha egyenetlen felületen halad.
- Ha többen rollereznek, tartsanak elegendő távolságot egymás között az ütközések elkerülése érdekében.
- Ne feledje, hogy a jelenlegi magassága nagyobb, ha a rolleren áll, mint anélkül. Próbálja megőrizni egyensúlyát és kerülje a túl szűk helyeket.
- Egyéb tevékenységek (telefonálás, zenehallgatás) elvonhatják a figyelmét a rollerezésről.
- Rendszeresen ellenőrizze a gumik állapotát. Az elhasználódott gumikat azonnal cserélje ki.

- A fékek használat után forróak, ne érintse meg őket puszta kézzel.
- Ne haladjon gyorsabban a dombról lefelé haladva. Elveszítheti a roller feletti irányítását.
- Macimális terhelhetősége: 120 kg
- Az alábbi szabványoknak felel meg: EN 55014-1: 2006+A1: 2009+A2: 2011, EN 55014-2: 1997+A1: 2001+A2: 2008 EN 61000-3-2: 2014, EN 61000-3-3: 2013

ROLLEREZÉS

ELŐKÉSZÜLET

1. Válasszon sík, akadálymentes terepet.

2. Nyissa szét a rollert a fenti fejezetek szerint.

3. Állítsa be a T cső magasságát.

ELSŐ INDULÁS (kérje egy másik személy segítségét)

1. Nyomja meg a POWER gombot, majd kapcsolja be a rollert.

2. A biztonságos rollerezés érdekében kérje egy másik személy segítségét. Tegye az egyik lábát a fellépőre, a másikat a földre. Ezután lassan húzza meg a gázpedált.

3. Amikor a roller elindul, tegye mindkét lábát a fellépőlapra, és gyorsítsa fel a gázpedál meghúzásával.

FÉKEZÉS

Húzza lassan a féket, ez csökkenti a motor feszültségét és lelassul. Tegye az egyik lábát a földre. NE fékezzen hirtelen. Ez komoly sérüléshez vezethet.

Megjegyzés: NE használja esős időben. Ha esőben használja, tartsa a sebességet 10 km / h alatt, hirtelen fékezés nélkül, a sérülések elkerülése érdekében. A rollerezés bizonyos sérülések kockázatával jár. Az E-roller vezetésével Ön felelős a saját-és mások biztonságáért. Alapvető fontosságú a helyi szabályok és előírások ismerete, hogy ennek megfelelően cselekedjünk, és elkerüljük a sérüléseket és károkat.

AKKUMULÁTOR TÖLTÉS

Minden roller hitelesített akkumulátorral és töltővel van felszerelve, NE használjon különböző márkájú akkumulátorokat.

AKKUMULÁTOR

Az akkumulátor bármikor tölthető. Kérjük, mielőtt feltölti, kapcsolja ki az akkumulátort. Töltse fel az akkumulátort legalább havonta egyszer. Ha az akkumulátor nem töltődik, mert sokáig nem volt használva, kérjük, forduljon a szervizhez.

TÖLTŐ

A töltő túlfeszültség elleni védelemmel rendelkezik. A töltő kikapcsol, ha az akkumulátor eléri a 100% -ot. .

TÖLTÉSI ÚTMUTATÓ

1. Helyezze a töltőt a roller AC adapteréhez.

2. Helyezze a töltőt a konnektorba.

3. A csatlakoztatás után a jelző vörös színt mutat, ami azt jelenti, hogy a töltés működik, amikor a jelző zöldre vált, a töltés befejeződött.

ALAPÉRTELMEZETT BEÁLLÍTÁSOK

		Alapértelmezett beállítások
		8 inch
		48 V
P0	A kerék átmérője	8
P1	Kisfeszültségű védelem (NE VÁLTOZTASSA MEG)	415
P2	Póluspárok száma (motorhoz)	15
P3	Sebességjel kiválasztása (NE VÁLTOZTASSA MEG)	1 nem változtatható
P4	Kilométer vagy mérföld	0
P5	Kezdje ellőkéssel a földtől vagy azonnali indítással	1
P6	Cruise (1 - igen, 0 - nem)	1
P7	Gyors indítás vagy lassú (1 - gyors)	0
P8	Sebesség korlátozás	1-100 között választható, 46 szett
P9	Elektronikus fékhatékonyság	2 – magas, 1 – közepes, 0 – alacsony, 2 szett

Kapcsolja be a kijelzőt és nyomja meg pár másodpercig az ON / OFF és a MODE gombokat. Navigálás a MODE gombbal. Az előre beállított érték beállításához nyomja meg röviden az ON / OFF gombot (az érték villog, nyomja meg a MODE gombot az érték növeléséhez, vagy ON / OFF érték csökkentéséhez. A mentéshez hagyja a beállított értékeket néhány másodpercig tétlen állapotban

	1. Fékezési hiba
	2. Motor hiba

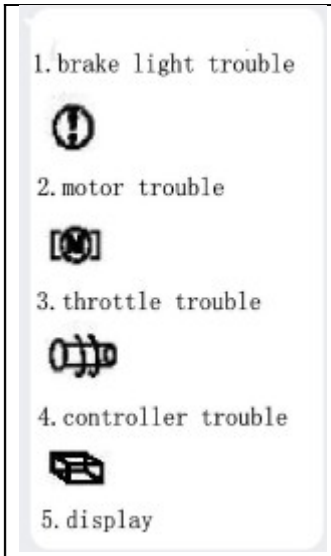	3. Gázkar hiba
	4. Vezérlőegység hiba
	5. Kijelző

GYORS KARBANTARTÁS

NE próbálja meg saját maga javítani vagy módosítani az E-rollert. Kárt okozhat, és a gyártói garancia elvesztéséhez vezethet.

HÁTSÓ LAPOS GUMI JAVÍTÁS

1. Győződjön meg arról, hogy a roller ki van kapcsolva, és nincs csatlakoztatva az áramforráshoz.

2. Helyezze a rollert magas és stabil felületre. A hátsó és a lapos gumiabroncsoknak a levegőben kell lenniük. A rollernek a deszkán kell maradnia.

3. A 3 mm-es imbuszkulccsal távolítsa el mindkét hátsó műanyag burkolatot.

4. A jobb oldalról óvatosan húzza ki az összes motor csatlakozót, amely a vezetékekhez csatlakozik.

5. A motor anyáinak és motorjainak szétszereléséhez használja a 19 mm-es kulcsot.

6. Ne feledje az alátétek és az anyák helyzetét és helyét.

7. Speciális eszközzel szerelje le a gumiabroncsot a motorról, ügyeljen arra, hogy ne sértse meg a peremet vagy az abroncsot. Használjon folyékony szappant a perem és a gumiabroncs körül, és csúsztassa ki a gumiabroncsot a peremből.

8. Ragassza be a gumiabroncs sérült részeit.

9. Tegye vissza az abroncsot. Folyékony szappannal tegye vissza az abroncsot a peremére. NE használjon semmilyen szerszámot az abroncs visszahelyezéséhez, csak kézzel végezze el a műveletet.

10. Ellenőrizze a javítást úgy, hogy 45 psi-t pumpál a kerékbe.

11. A roller összeszereléséhez hajtsa végre az összes lépést fordítva.

Szükséges szerszámok

HASZNÁLAT

A kijelzőn az alábbiak jelennek meg

akkumulátor töltöttség
sebesség
roller állapota
aktuális távolság
teljes távolság
töltési idő

Nyomja meg az ON/OFF gombot 3 másodpercig az elektronikai rendszer bekapcsolásához. A LED világít és a mérő készenléti állapotban van. Az ON / OFF gomb rövid megnyomásával megjelenik a jelenlegi sebességfokozat L1, L2 és L3. Az L3 a felső sebességfokozat maximális sebességgel. L1 az alsó sebességfokozat minimális sebességgel. Röviden nyomja meg a MODE gombot a sebességfokozat kiválasztásához és nyomja meg az ON/OFF gombot vagy várjon 5 másodpercig az opció mentéséhez. A beállított sebességváltó memória funkcióval rendelkezik, automatikusan a legutóbb használt sebességfokozatot állítja be. Teljesen feltöltött akkumulátorral és 70 kg alatti felhasználói súllyal a sebesség átlagosan:

Röviden nyomja meg a MODE gombot a kijelző egyetlen tartományra vált. A Trip ikon kigyullad és megjeleníti az aktuális távolságot. Például a 0123,5 azt jelenti, hogy a jelenlegi távolság 123,5 mérföld. Nyomja meg a MODE gombot 3 másodpercig az adatok törléséhez. Nyomja meg a MODE gombot ismét a teljes távolságot mutatja. Az ODO ikon világítani kezd, és megjeleníti a teljes távolságot. Az ODO mérő NEM indítható újra nullára. Nyomja meg a MODE gombot ismét az akkumulátor teljes töltöttségét és lemerülését mutatja. Például a 00016 azt jelenti, hogy az akkumulátort 16-szor lemerítették és feltöltötték. Nyomja meg a MODE gombot ismét megmutatja az időt. Az idő formátuma MM: SS (perc: másodperc).

Automatikus lekapcsolás

A motor 90 másodperc múlva automatikusan kikapcsol, a kijelző működése és a 0 sebesség nélkül. Nyomja meg az ON / OFF gombot 3 másodpercig és a motor újraindul.

Indítás

A gyorsulás eléréséhez meg kell adnia a roller kezdő sebességét gyalog, majd nyomja meg a gázpedált a sebesség növeléséhez. Ezután visszateheti a lábát a lábtartóra, és szükség szerint növelheti / csökkentheti a sebességet.

KARBANTARTÁS

Kenés

Félévente be kell kenni az összecsukó mechanizmust. NE használjon WD40 (rozsdamentes olajat) az alkatrészek, illetve az első és hátsó kerekek kenésére. Ha nem biztos a megfelelő kenőanyagban, lépjen kapcsolatba a kereskedővel.

Ez a termék lítium-lítium-ion akkumulátorral van felszerelve, amelyet legalább 800-szor lehet ismételten feltölteni. Ha az akkumulátor gyorsabban lemerül, cserélje ki az elemet.

ÁLTALÁNOS HIBAELHÁRÍTÁS

Ha a roller nem működik, ellenőrizze a következőket:

• Az akkumulátor töltöttsége.

• Nincs többlet áram.

• Húzza meg és engedje el a fékeket.

• Minden aljzat tiszta és megfelelően csatlakozik.

Ha a roller nem működik, miután mindent ellenőrzött, kérjük, lépjen kapcsolatba a kereskedővel.

SPECIFIKÁCIÓK ÉS PARAMÉTEREK

Termék specifikáció	méretek	100x56x120 cm
	Fellépő lap	810 mm
	Súly	13.5 kg akkumulátorral
Termék	Maximum kapacitás	120 kg
	Maximális sebesség	25 km/h
	Gradiens	20 %
	Elemtípus	Ternary lithium elem
Akkumulátor információ	Normál feszültség	48 V
	Akkumulátor-kapacitás	13 Ah
	Hatótávolság	35-40 km
Motor információ	Motor típusa	Brushless dc motor
	Névleges teljesítmény	500 W
	Maximális sebesség	1200 rpm
	Névleges feszültség	48 V
	Maximális kimeneti nyomaték	9.5 N.m
Az akkumulátortöltő paraméterei	Bemeneti feszültség	AC 100-240 V
	Kimeneti áram	2 A
	Töltési idő	8-12 hours
	Töltési energiafogyasztás	0.6 kWh
Kerekek	Méret	8 inches
	Gumi típusa	Air filled / Pneumatic tires
Fék		Rear drum brake
Lámpa típusa		LED

KÖRNYEZETVÉDELEM

Miután a termék élettartama lejárt, vagy ha a lehetséges javítás nem gazdaságos, a helyi törvényeknek megfelelően és környezetbarát módon dobja el a legközelebbi gyűjtőhelyen. Ezáltal megóvja a környezetet és a természetes forrásokat. Ezenkívül hozzájárulhat az emberi egészség védelméhez. Ha nem biztos a hulladék helyes eltávolításában, kérjen tájékoztatást a helyi hatóságoktól, hogy elkerülje a törvényszegést vagy a szankciókat.

Ne tegye az elemeket a háztartási hulladék közé, hanem vigye az újrahasznosítási helyre.