HASZNÁLATI ÚTMUTATÓ – HU

IN 20218 Szobakerékpár inSPORTline Moriston UB

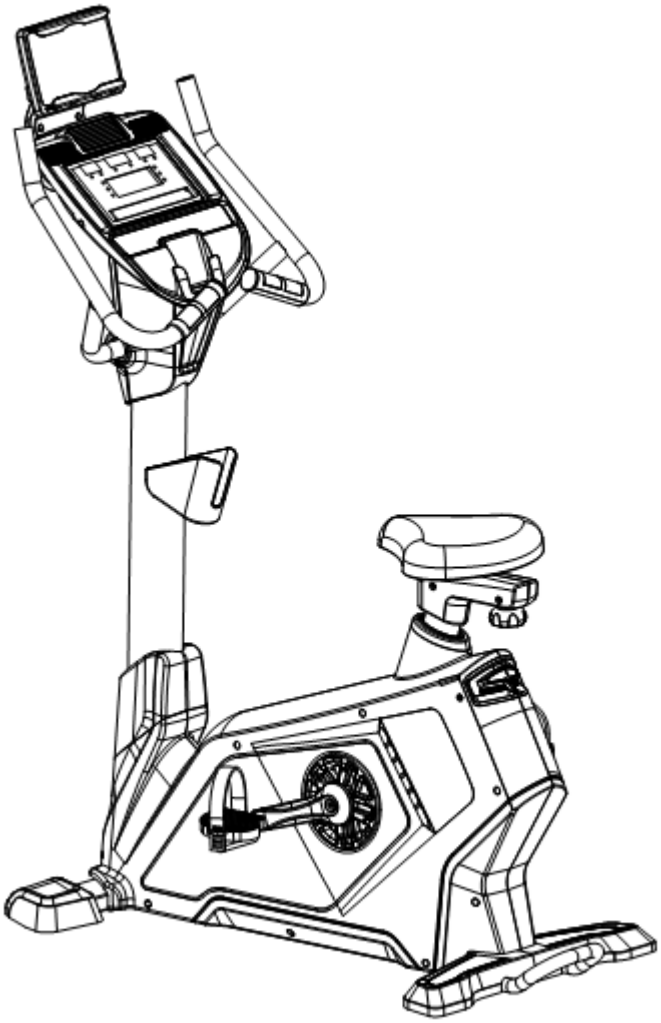

TARTALOM

BIZTONSÁGI ÚTMUTATÓ 3
FRONTOS MEGJEGYZÉS 3
TERMÉK LEÍRÁS 5
TECHNIKAI PARAMÉTEREK 5
ÖSSZESZERELÉS 6
SZÁMÍTÓGÉP 13
HASZNÁLAT 15
ÚTMUTATÓ GYAKORLATOKHOZ 16
HELYES TESTTARTTÁS 17
KARBANTARTÁS 17
TÁROLÁS 17
FONTOS MEGJEGYZÉS 17
KÖRNYEZETVÉDELEM 17
SZERKEZETI RAJZ 18
ALKATRÉSZ LISTA 19

BIZTONSÁGI ÚTMUTATÓ

1. A gép használata előtt olvassa el a használati útmutatót, és őrizze meg ha későbbiekben szüksége lenne rá.

2. Mindne használat előtt bizonyosodjon meg, hogy nincs sőrült vagy kopott alkatrésze a gépnek.

3. Gondoskodjon róla, hogy minden felhasználó tudatában legyen a gép helyes használatával.

4. A gépet csak rendeltetésszerűen használja.

5. A gép használata előtt húzzon meg minden csavart.

6. Tartsa távol a kezét a mozgó alkatrészektől.

7. A gyermekeket és háziállatokat mindig tartsa távol a géptől. NE hagyja a gyermekeket felügyelet nélkül a gép közelében.

8. Minden edzés megkezdése előtt végezzen bemelegítő gyakorlatokat.

9. Minden használat előtt ellenőrizze a gépet; ellenőrizze, hogy az összes csatlakozás szorosan rögzítve van-e.

10. Egyszerre csak egy személy használhatja a gépet.

11. Ha szédülést, hányingert, mellkasi fájdalmat vagy egyéb rendellenes tünetet észlel, azonnal hagyja abba az edzést. Azonnal konzultáljon orvosával.

12. Helyezze a gépet tiszta, sima felületre. NE használja a készüléket víz közelében vagy kint.

13. Edzés közben mindig viseljen megfelelő edzőruházatot. NE viseljen bő ruhát, amely beleakadhat a gépbe. A gép használatakor sportcipő használata ajánlott.

14. Távolítsa el az éles tárgyakat a gép környezetéből.

15. A fogyatékkal élő személyek nem használhatják a készüléket felnőtt felügyelete nélkül.

16. Soha ne használja a gépet, ha nem működik megfelelően.

17. A készüléken csak akkor eddzen, ha tökéletesen működik. Csak eredeti alkatrészeket használjon javítás esetén.

18. A tisztításhoz ne használjon erős oldószert, és a szükséges javításokhoz kizárólag a mellékelt vagy a megfelelő eszközöket használja.

19. A környezet megóvása érdekében a csomagolástól és a később cserélhető alkatrészeketől az arra kijelült megfelelő gyűjtőhelyeken szabaduljon meg.

20. Nem alkalmas terápiás célra.

21. A biztonság érdekében tartson legalább 0,6 m szabad helyet a készülék körül.

22. Edzés előtt konzultáljon kezelőorvosával. A helytelenül végzett vagy túlzásba vitt edzés sérüléshez vezethet.

23. Maximális terhelhetőség:150 kg

24. Kategória: SC profi és kereskedelmi felhasználásra

FONTOS MEGJEGYZÉS

- Szerelje össze a gépet az útmutató szerint, és ügyeljen arra, hogy csak a szobakerékpárhoz mellékelt és ehhez tervezett szerkezeti elemeket használja.
- Az összeszerelés előtt ellenőrizze, hogy a használatiban szereplő alkatrész lista alapján minden alkatrészt tartalmazza a csomagolás.
- Ügyeljen arra, hogy a szobakerékpárt egyenletes talajon és száraz helyen állítsa fel, és mindig óvja a nedvességtől. A talaj védelme érdekében talajvédő szőnyeg használata ajánlott.
- Általános szabály, hogy a szobakerékpár nem játék. Ezért csak megfelelően tájékoztatott felhasználók vehetik igénybe.
- Szédülés, hányinger, mellkasi fájdalom vagy egyéb rosszullét esetén azonnal hagyja abba az edzést és azonnal keresse fel orvosát.
- Gyerekek, fogyatékkal élők csak felügyelet mellett és más személy jelenlétében használhatják a gépet.
- Ügyeljen arra, hogy a mozgó részekbe ne akadjon bele a ruhája vagy testrészei.
- Ellenőrizze, hogy az állítható alkatrészek megfelelően vannak-e beállítva, és vegye figyelembe a megjelölt, maximális beállítási helyzetet, például a nyeregcsövön.
- Legalább 30 perccel étkezés után kezdjen edzeni.
- **FIGYELEM: A pulzusérzékelő nem orvosi pontosságú. A túlterhelés súlyos sérüléseket vagy akár halált is okozhat. Bármilyen rosszullét esetén hagyja abba az edzést és forduljon kezelőorvosához.**

TERMÉK LEÍRÁS

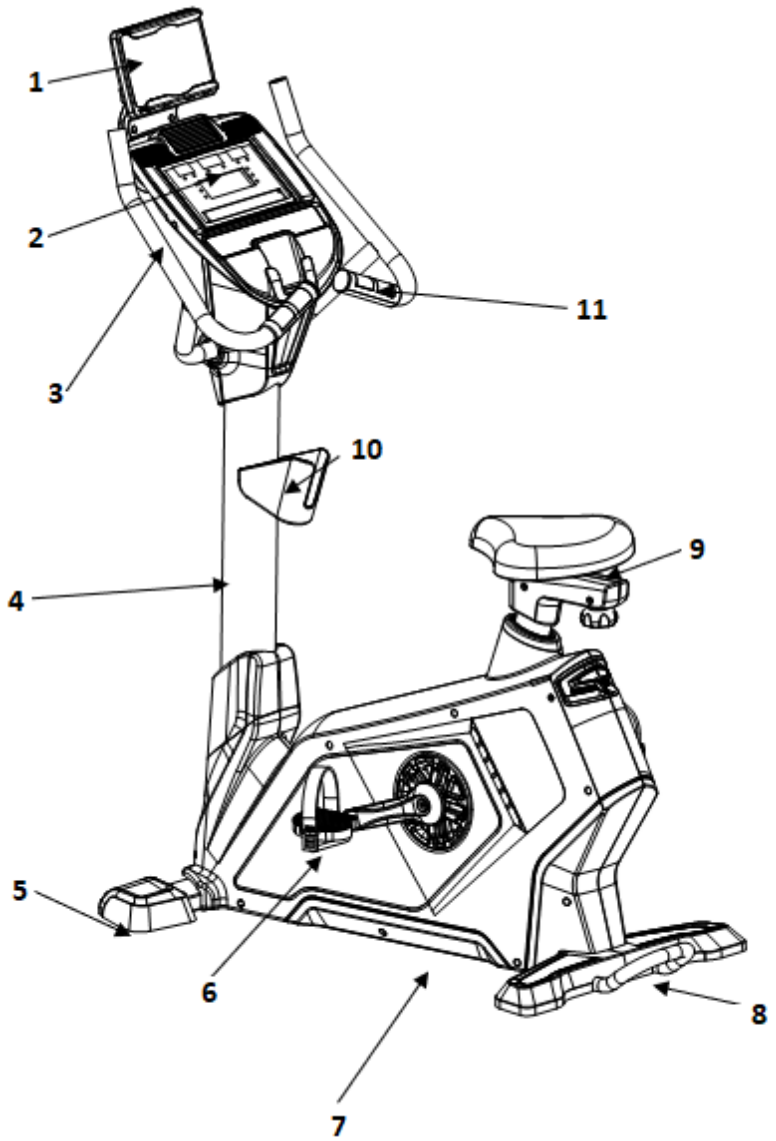

1. Tablet tartó
2. Számítógép
3. Kormány
4. Középső oszlop
5. Elülső stabilizáló
6. Pedál (L)
7. Főváz
8. Hátsó
9. Nyereg
10. Kulacstartó
11. Puluzusérzékelő lemezek

TECHNIKAI PARAMÉTEREK

Szétnyitott méretek	1200 x 590 x 1510 mm
Maximális terhelhetőség	150 kg
Sebesség arány	308: 30
Teherkerék	Önmeghajtású, Egyirányú, Φ245/15 kg
Ellenállás beállítás	0–20

ÖSSZESZERELÉS

ELŐKÉSZÜLET

No.	Name	Specifications	Qty
11	Allen csavar	M8×20	3
15	Allen csavar	M12×70	2
16	Allen csavar	M10×110×20	2
19	Allen csavar	M10×45	4
20	csavar	M4×10	6
24	csavar	ST4x16	7
26	csavar	M5×15	5
29	alátét	Φ8	3
30	alátét	Φ10	6
31	alátét	Φ8	3
32	alátét	Φ10	6
	csavarkulcs	6×66×140	1
	csavarkulcs	t4.0×110×32	1
	csavarkulcs	14×17×75	1

Készítsen elő minden alkatrészt és szerszámot tiszta és szabad felületen.

Óvatosan kövesse az egyes lépéseket.

1. LÉPÉS

Rögzítse az első stabilizátort (3) a fővázhoz (1) lapos alátéttel (30), rugós alátéttel (32) és csavarral (16).

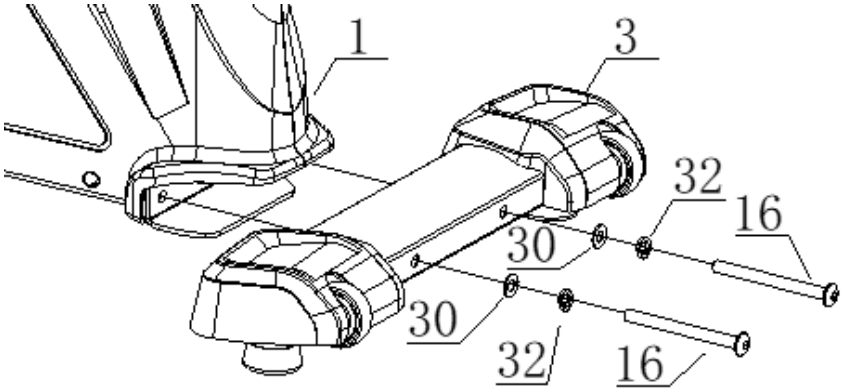

2. LÉPÉS

Rögzítse a hátsó stabilizátort (4) a fővázhoz (1) lapos alátéttel (30), rugós alátéttel (32) és csavarral (19).

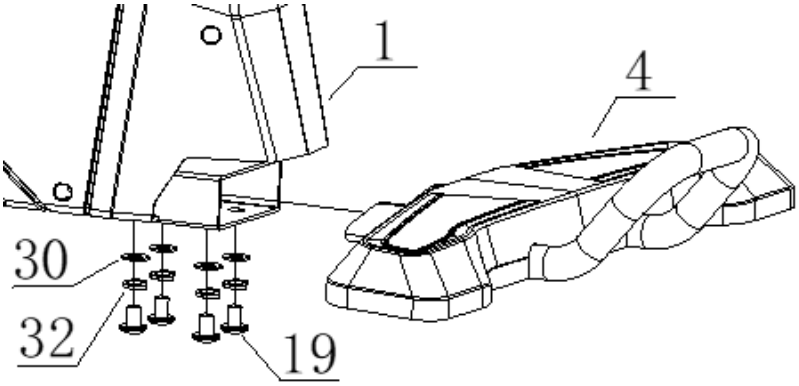

3. LÉPÉS

Rögzítse a csavart (15) a fővázhoz. Csatlakoztassa a kábelt (77) az oszlopból a kábelhez (78) a fővázból. Rögzítse a burkolatot (52) a középső oszlophoz (2), majd rögzítse a középső oszlopot (2) a fővázhoz (1) a csavarral (15).

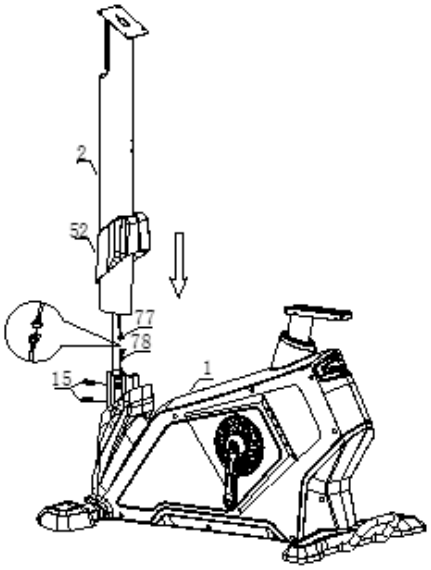

4. LÉPÉS

Csatlakoztassa a kábeleket (77) a számítógépkábelhez (84). Vezesse fel a pulzusérzékelő kábelt a számítógéptől (84) felülről. Rögzítse a számítógépet (45) a középső oszlophoz (2) a csavarokkal (26).

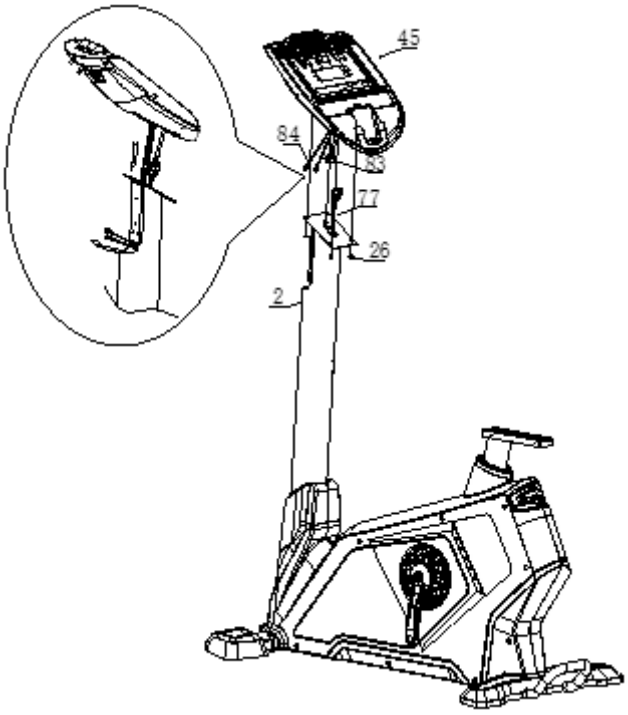

5. LÉPÉS

Csatlakoztassa a pulzusérzékelő kábelt a számítógépből (84) a fogantyúkból (85) származó pulzusérzékelő kábelhez. Rögzítse a fogantyúkat (9) a középső oszlophoz (2) az alátét (29), a rugós alátét (31) és a csavar (11) segítségével.

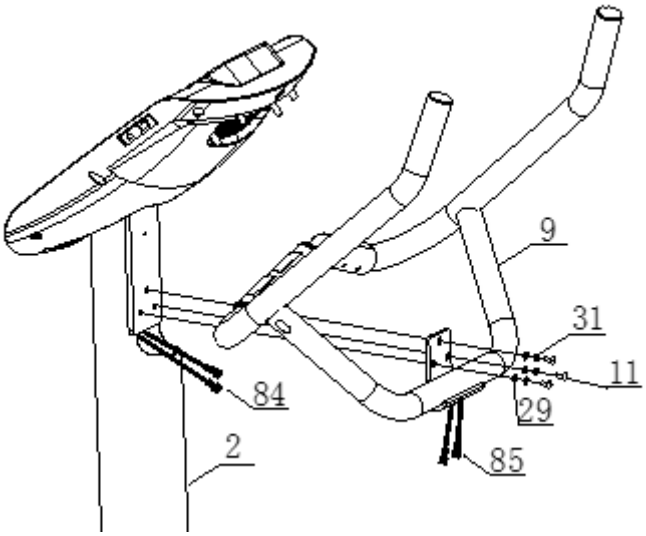

6. LÉPÉS

Rögzítse az első kormányrúdat (57) és a hátsó kormányt (58) a középső oszlophoz (2) a csavarokkal (24 és 26).

Rögzítse a kulacstartót (62) a középső oszlophoz (2) a csavarokkal (20).

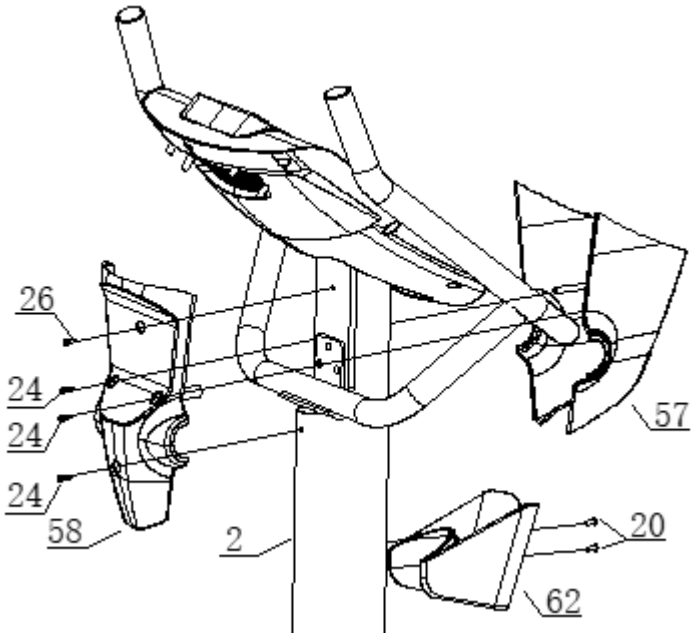

7. LÉPÉS

Rögzítse az ülést (69) a nyeregcsőhöz (5) a csavarral (70).

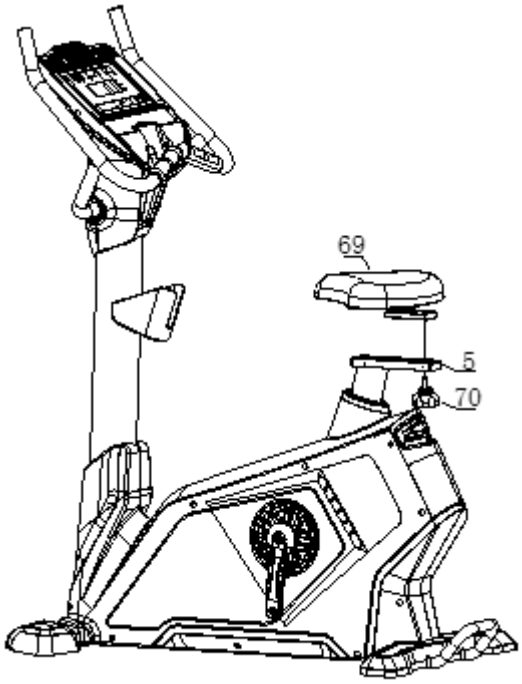

8. LÉPÉS

Rögzítse az L-ülés burkolatot (63) és az R-ülés burkolatot (64) a csavarokkal (20) a nyeregcsőhöz (5).

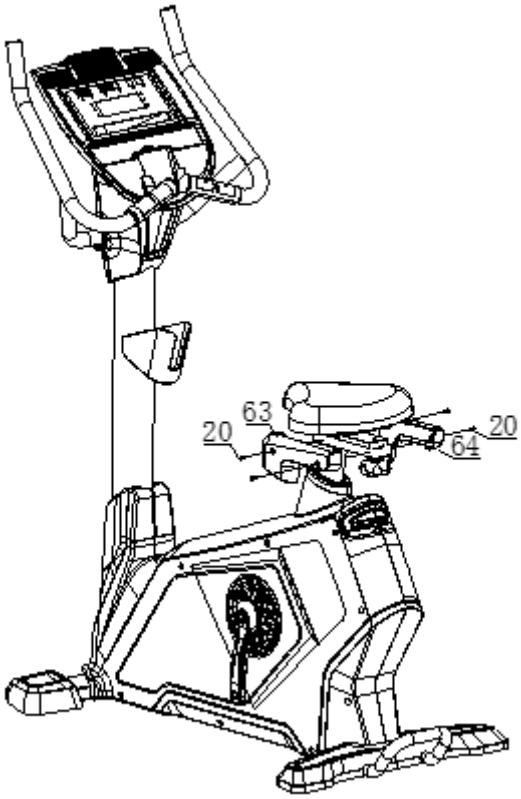

9. LÉPÉS

Rögzítse az L pedált (66) és R pedált (67) a fővázhoz (1).

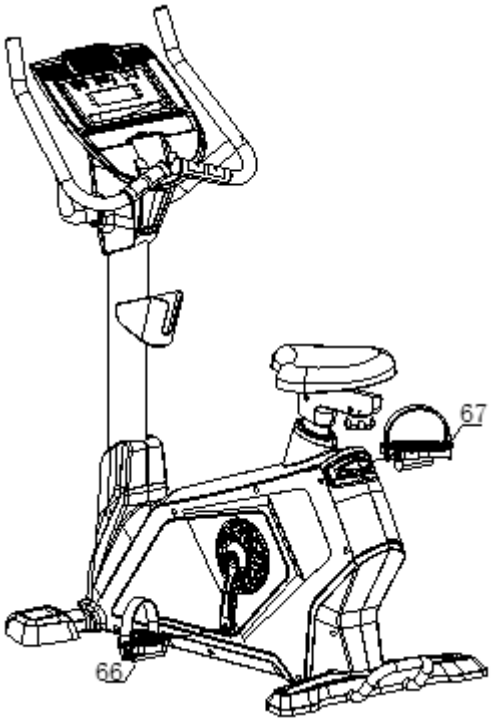

10. LÉPÉS

Rögzítse a tablet tartót (88) a számítógéphez (45) és rögzítse csavarral (24).

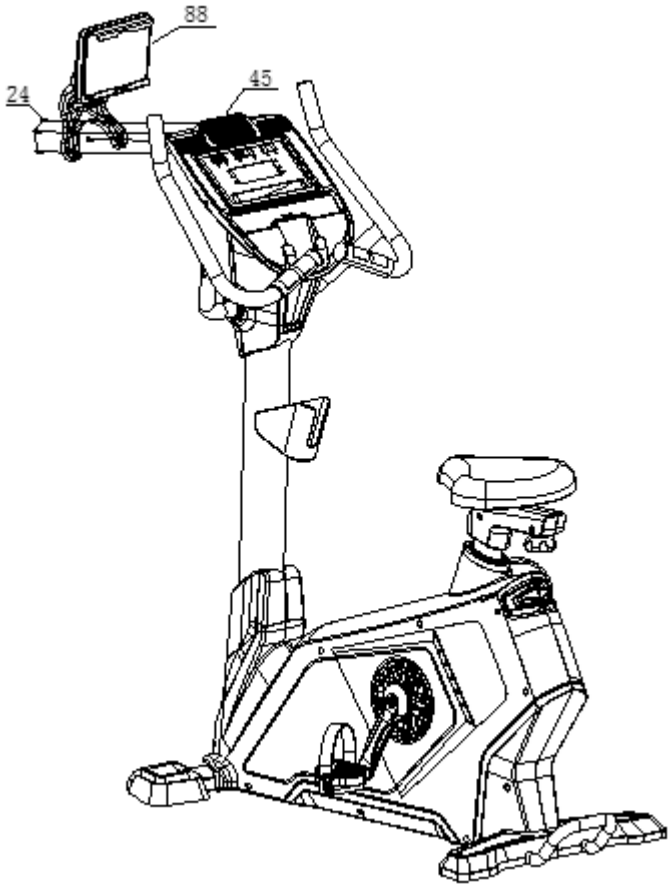

SZÁMÍTÓGÉP

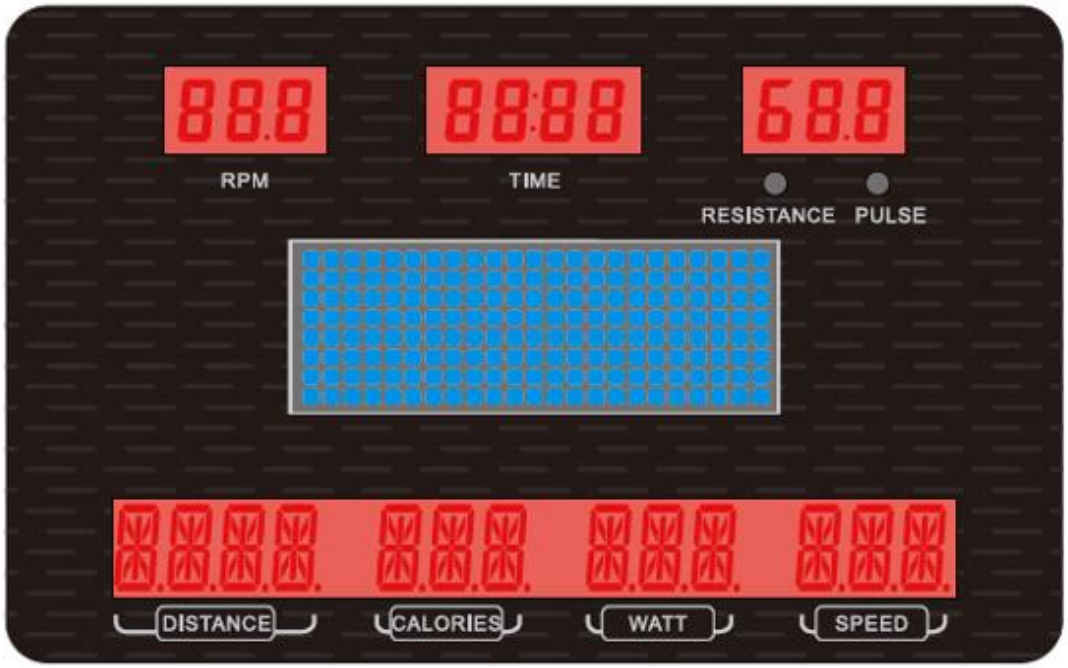

GOMBOK

START / STOP	A program elindítása vagy megállítása.
RESET	Nyomja meg, hogy visszatérjen a főmenübe, miközben a program szünetel A rendszer visszaállításához tartsa lenyomva 5 másodpercig Nyomja meg, hogy visszatérjen a beállítás előző értékéhez
MODE	Nyomja meg az érték beállításához Nyomja meg a gombot a megjelenített adatok megváltoztatásához a program alatt
RESISTANCE + / -	Nyomja meg az érték növeléséhez vagy csökkentéséhez, tartsa lenyomva a gyorsításhoz Program futtatásakor az értéket 1 szinttel növeli vagy csökkenti
PROGRAM	Válasszon ki egy programot készenléti állapotban
RECOVERY	Pulzusszám teszt
BODY FAT	Testzsír teszt
FAN KEY	A ventilátor be- és kikapcsolása

KIJELZŐ

TIME	Kijelző: 0:00–99:99, beállítás: 0:00 – 99:00 min
DISTANCE	Kijelző: 0.0–99.99, beállítás: 0,0 – 99,99 km
CALORIES	Kijelző: 0–999 Cal, beállítás: 0-999 Cal
SPEED	Kijelző: 0,0–99,9 Km/h, mil/h
RESISTANCE LEVEL	beállítás 1–20
PULSE	Kijelző: 40–220
WEIGHT	beállítás 30–150 kg, alapértelmezett érték 70 kg metrikus rendszerben beállítás 40–400 liber, alapértelmezett érték 155 liber
HEIGHT	beállítás 90–210 cm
AGE	beállítás 10–99
RPM	beállítás 0–999

Bekapcsolás

Bekapcsoláskor hangjelzés hallható, és az összes információ 2 másodpercig megjelenik. A SPEED a teherkerék átlagát, a TIME a teljes időt, a DISTANCE a teljes távolságot mutatja. Ezután készenléti üzemmódba lép.

Készenléti mód

Készenléti állapotban nyomja meg a START / STOP gombot a gyorsprogram elindításához. A számítógép tárolja az adatokat.

A program elindításához nyomja meg a PROGRAM gombot.

PROGRAM VÁLASZTÁSA

Készenléti állapotban nyomja meg a PROGRAM gombot, majd válassza ki az egyik programot: MANUAL, PROGRAM / USER, PROGRAM / HRC. A megerősítéshez nyomja meg a MODE gombot.

MANUÁLIS MÓD

Nyomja meg a PROGRAM gombot a főmenüben, és válassza a MANUAL MODE lehetőséget (az RPM ablakban megjelenik a P00). A program elindításához nyomja meg a START gombot, vagy a MODE és RESISTANCE +/- gombokkal állítsa be az AGE, WEIGHT, TIME, DISTANCE, CALORY beállítást. Ezután indítsa el a programot a START / STOP gombbal. A számítógép tárolja az adatokat.

FELHASZNÁLÓI PROGRAM MÓD

Nyomja meg a PROGRAM gombot a főmenüben, és válassza a USER PROGRAM MODE lehetőséget (az RPM ablakban megjelenik a P01-P12). Válasszon egyet a programok közül, és a Start gomb használatával indítsa el a programot, vagy nyomja meg a MODE és az RESISTANCE +/- gombot az AGE, WEIGHT, TIME beállításához. Ezután indítsa el a programot a START / STOP gombbal. A számítógép tárolja az adatokat.

HRC PROGRAM

Nyomja meg a PROGRAM gombot a főmenüben, és válassza a HRC MODE lehetőséget (az RPM ablakban a H01-H03 jelenik meg). Válasszon egyet a HRC programok közül, és a START megnyomásával elindul a program, vagy nyomja meg a MODE és RESISTANCE +/- gombot az AGE, WEIGHT, TIME és THR (cél pulzusszám) beállításához. Ezután indítsa el a programot a START / STOP gombbal. A számítógép tárolja az adatokat**.**

BODY FAT MÓD

Nyomja meg a BODY FAT gombot a főmenüben (az MW ablakban megjelenik a FOD FAT). A MODE és a RESISTANCE +/- gombokkal állítsa be az AGE, WEIGHT, HEIGHT beállítást. Ezután indítsa el a programot a START / STOP gombbal.

Fogja végig a pulzusérzékelő lemezeket a teszt során. A számítógép 10 másodpercre elkezdi a pulzusjel fogadását. Ezután a teszt 25 másodpercre elindul. Több funkció nem jelenik meg.

A TIME ablak 10 másodperc elteltével kezd visszaszámlálni, a PULSE ablak megjeleníti az aktuális pulzusszámot, az MW ablak pedig a TESTING menüt. Ha a számítógép 10 másodpercen belül rögzíti a pulzusszámot, akkor a teszt 25 másodpercig fut. A TIME megjeleníti a visszaszámlálást 0:25, a PULSE a pulzusszámot, az MW pedig a testzsírt jeleníti meg.

A BODY FAT gomb segítségével térjen vissza a főmenübe a teszt után.

RECOVERY PROGRAM

A RECOVERY MODE elindításához nyomja meg a RECOVERY gombot. A számítógép 10 másodpercre elkezdi a pulzusjel fogadását. Ezután a teszt 60 másodpercre elindul. Több funkció nem jelenik meg. A TIME ablak 10 másodperc elteltével kezd visszaszámlálni, a PULSE ablak megjeleníti az aktuális pulzusszámot, az MW ablak pedig a TESTING menüt. Ha a számítógép 10 másodpercen belül rögzíti a pulzusszámot, akkor a teszt 60 másodpercig fut. A TIME megjeleníti a visszaszámlálást 0:60, a PULSE a pulzusszámot, az MW pedig a RECOVERY-t.

A DM visszaszámlálás után az FX megjeleníti az FX értéket (X = 1-6). A teszt után a főmenübe való visszatéréshez használja a RECOVERY gombot.

F1	Kiváló
F2	Nagyon jó
F3	Jó
F4	Átlagos
F5	Rossz
F6	Nagyon rossz

HASZNÁLAT

A szobakerékpáron végzett testmozgás nagyon egyszerű mozgásokon alapszik, de biztosan beleszeret azonnal ebbe a testmozgás formába. Az edzést a kerékpáron végzett egyszerű mozgásnak köszönhetően idős emberek is elvégezhetik. Az edzés előtt be kell állítani a nyereg magasságát. Fontos, hogy kényelmesen üljön. Nem szabad teljesen kinyújtott kézzel fogni a kormányt. Károsíthatja az izmokat.

A kényelmes testmozgás érdekében tegye a lábát a pedálra. Manapság minden modern pedál fel van szerelve hevederekkel a láb rögzítéséhez és stabilizálásához. Fontos, hogy a lábai szilárdan és biztonságosan legyenek elhelyezve edzés közben.

A kerékpáros testmozgás alapja az, hogy a lábak egy meghatározott elliptikus úton mozognak. Ez a mozgás nagyon hasonló az igazi kerékpározáshoz. Amikor kerékpáron edz, csak üljön a megfelelő magasságú nyeregre, tartsa a lábát szorosan a pedálokon, tartsa az ergonómiailag kialakított fogantyúkat és már edzhet is.

Az elején tanácsos alacsonyabb terhelést választani. Ha rendszeres időközönként edz, fokozatosan növelheti a terhelést. A terhelést fokozatosan növelheti egy vagy két hét alatt. A magas terhelés kiválasztása az edzés megkezdésekor gyors kifáradáshoz és izomkárosodáshoz vezethet.

Edzés közben fontos a megfelelő terhelés és a megfelelő tempó kiválasztása. Próbáld megtartani az egész edzés alatt. Nem javasoljuk, hogy a kezdetektől magas tempót válasszon. Növelje a tempót kb. egy hét rendszeres testmozgás után. A magas tempó nem segíti a gyorsabb kalóriaégetést. A helyes kalóriaégetést a megfelelő és rendszeres testmozgás teszi lehetővé. Az edzés elején kevésnek tűnhet az elégetett kalória száma, de a legjobb eredmények elérése szempontjából kulcsfontosságú a rendszeres és megfelelő testmozgás.

A szobakerékpáron végzett testmozgás az izmok erősítését is eredményezheti. Főleg a comb és a vádli izmainak erősítésére alkalmas.

Ha helyesen szeretné a testmozgást végezni, ne felejtse el megfelelő légzést. A testmozgás során ajánlott a megfelelő és rendszeres légzés. Fontos, hogy rendszeresen mélyen belélegezzünk és

kilélegzzünk. A szobakerékpáron való edzés során a rendszeres és megfelelő légzés elősegíti a hasi izmok intenzív erősítését is. Ajánlott 30-35 perccel evés után megkezdeni az edzést. Ennek elmulasztása kevesebb kalóriát égethet el, és idősebb korban emésztési problémákhoz is vezethet.

A legjobb eredmény elérése érdekében figyelembe kell vennie étrendjét. Javasoljuk, hogy kezdje napját édes ételek, sütemények vagy müzli tejjel való fogyasztását. Ebédre ajánlott kaloriában gazdag étel fogyasztása. A leves is nagyon fontos. Este könnyű ételek ajánlottak. Az étrend megváltoztatása az edzéssel együtt már teljes életmódváltoztatáshoz vezethet.

A kerékpáros testmozgás hatékony gyakorlat minden elfoglalt személy számára. A szobakerékpárral végzett testmozgás hatékonyan erősíti az izmokat, különösen a combokat, vádlit és fenék izmokat. A rendszeres testmozgás karcsúbb alakhoz vezethet. Az edzés nem csak a kerékpárosok téli edzéseként ajánlott, hanem azok számára is, akik sok kalóriát akarnak elégetni. Rendszeres légzés, rendszeres testmozgás, ésszerű tempó és kiegyensúlyozott étrend vezethet a kívánt eredményhez.

ÚTMUTATÓ GYAKORLATOKHOZ

A sikeres edzés bemelegítő gyakorlatokkal kezdődik, és lazító (pihentető) gyakorlatokkal fejeződik be. A bemelegítő gyakorlatoknak fel kell készíteniük a testet az edzéshez. A lazító szakasznak meg kell védenie az izmokat a sérülésektől és a görcsöktől. Végezzen bemelegítő és lazító gyakorlatokat az alábbi táblázat szerint.

Érintse meg a lábujját
Lassan dőljön előre. Lazán tartsa a hátát és a karjait miközben a lábujjai felé nyújtózik. Tartsa meg a pozíciót 15 másodpercig. A térdeit enyhén hajlítsa be.

Felső combizom
Támaszkodjon meg a felnál az egyik kezével. Húzza fel a job vagy bal lábát a fenekéhez amennyire csak tudja. Tartsa meg 30 másodpercig a pozíciót, majd ismételje a ygakorlatot mindkát lábával kétszer.

Lábnyújtás
Üljön le és nyújtsa ki a jobb lábát. Pihentesse a bal talpát a jobb lába belső combjánál. Próbálja megérinteni a jobb kezével a jobb lábát amilyen messze csak tudja. Maradjon így 15 másodpercig, majd pihenjen. Ismételje a gyakorlatot a bal lábával és kezével is.

Belső comb
Üljön a földre, és tegye a lábát úgy, hogy a térd kifelé nézzen. Húzza szorosan a lábát az ágyékához. Óvatosan nyomja le térdét. Tartsa ezt a pozíciót 30–40 másodpercig, ha lehetséges.

Vádli / Achilles inak
Helyezze mindkét kezét a falra, és helyezze a testsúlyát a karjaira. Lépjen hátra a bal lábával és nyújtsa ki azt. A jobb lábát enyhén hajlítsa be. Tartsa 30–40 másodpercig a pozíciót, ha lehetséges.

HELYES TESTTARTÁS

Edzés közben tartsa a testét függőlegesen. A pedálozás során a lábait nem szabad teljesen kinyújtania. Térdeit enyhén be kell hajlítania. Tartsa a fejét egyenesen a gerincével, hogy minimalizálja a nyaki és a hát felső izmainak fájdalmát. Mindig folyamatosan és ritmikusan eddzen.

KARBANTARTÁS

• Összeszereléskor húzza meg az összes csavart és állítsa a kerékpárt vízszintes helyzetbe.

• 10 óra használat után ellenőrizze a csavarokat.

• Az edzés után törölje le az izzadságot. Tisztítsa meg az eszközt törlőronggyal és tisztítószerrel. Ne használjon oldószert vagy maró hatású tisztítószert a műanyag alkatrészekre.

• Ha a zaj hangos, ellenőrizni kell, hogy az összes csukló megfelelően meg van-e húzva.

• Helyezze a terméket tiszta, jól szellőztetett és száraz helyiségbe.

• Ne tegye ki a készüléket közvetlen napfénynek.

TÁROLÁS

Tartsa a szobakerékpárt tiszta és száraz környezetben. Ellenőrizze, hogy a főkapcsoló ki van-e kapcsolva, és a szobakerékpár nincs bedugva a hálózati aljzatba.

FONTOS MEGJEGYZÉS

- A szobakerékpár megfelel a szabványos biztonsági előírásoknak, és csak professzionális és kereskedelmi használatra alkalmas. Bármely más felhasználás tilos és veszélyes lehet a felhasználók számára. Nem vállalunk felelősséget a gép nem megfelelő használata által okozott sérülésekért.
- Forduljon orvosához, mielőtt elkezdi az edzést a szobakerékpáron. Orvosának fel kell mérnie, hogy fizikailag alkalmas-e a gép használatára, és mekkora erőfeszítést képes megtenni. A helytelen testmozgás vagy pozíció károsíthatja az egészségét.
- Figyelmesen olvassa el a használatiban található tippeket és gyakorlatokat. Ha fájdalmat, émelygést, légzési nehézséget vagy más egészségügyi problémát tapasztal edzés közben, azonnal hagyja abba az edzést. Ha a fájdalom továbbra is fennáll, azonnal forduljon orvosához.
- Ez a szobakerékpár nem alkalmas orvosi célokra. Ezenkívül gyógyászati célokra sem használható.
- A pulzusmérő nem orvosi eszköz. Csak hozzávetőleges információt nyújt az átlagos pulzusáról, nem orvosi pontosságúak. Az adatok nem mindig pontosak az ellenőrizhetetlen emberi és környezeti tényezők tekintetében.

KÖRNYEZETVÉDELEM

Miután a termék élettartama lejárt, vagy ha a lehetséges javítás nem gazdaságos, a helyi törvényeknek megfelelően és környezetbarát módon szabaduljon meg tőle a legközelebbi gyűjtőhelyen.Ezáltal megóvja a környezetet és a természetes forrásokat. Ezenkívül hozzájárulhat az emberi egészség védelméhez. Ha nem biztos a hulladék helyes eltávolításában, kérjen tájékoztatást a helyi hatóságoktól, hogy elkerülje a törvényszegést vagy a szankciókat.Ne tegye az elemeket a háztartási hulladék közé, hanem vigye az arra kijelölt újrahasznosító helyre.

SZERKEZETI RAJZ

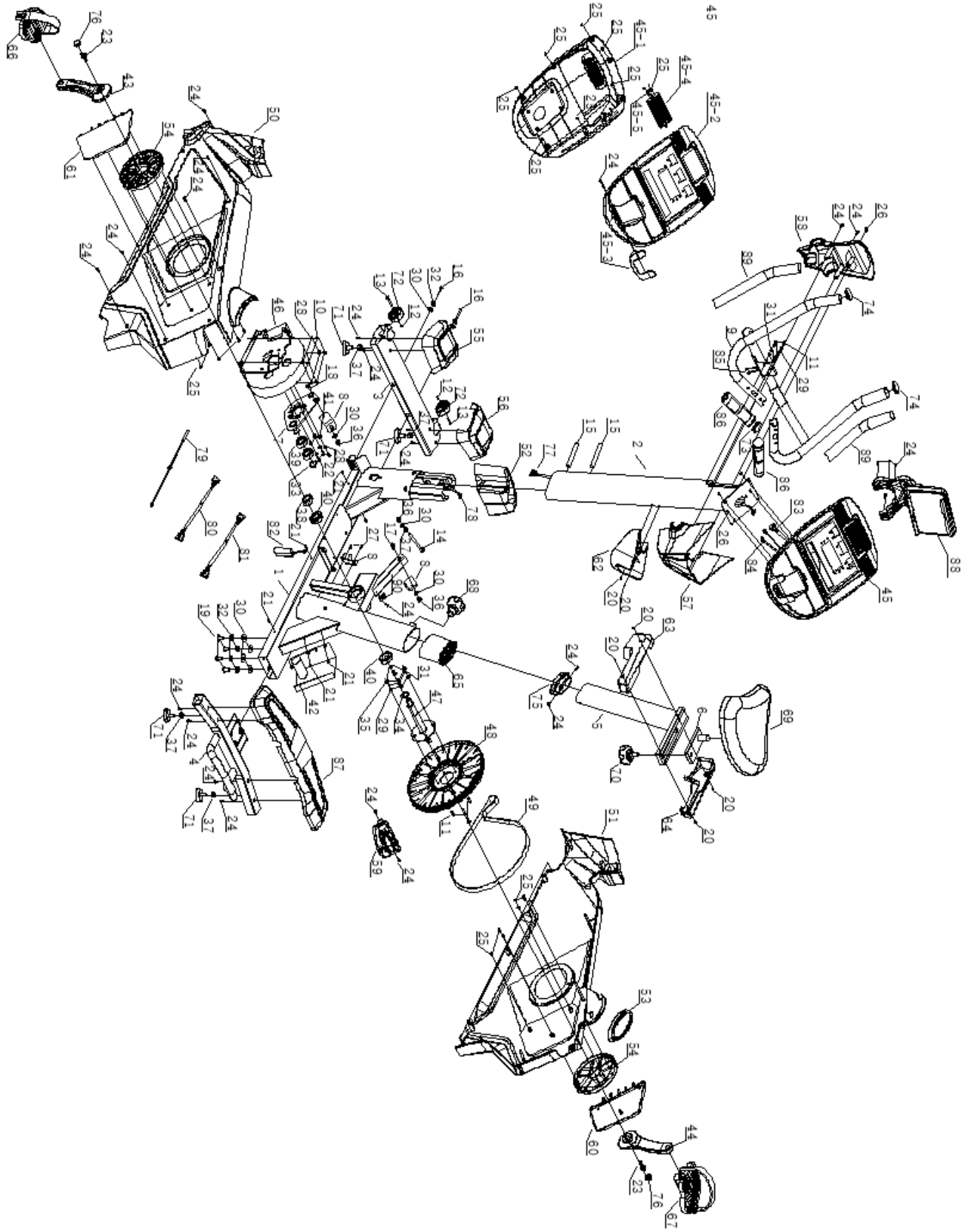

PARTS LIST

No.	név	db	No.	név	db
1	Főváz	1	36	Anya M10	3
2	Középső oszlop	1	37	Anya M10	5
3	Első stabilizátor	1	38	Anya	1
4	Hátsó stabilizátor	1	39	Golyóscsapágy	2
5	Nyeregcső	1	40	Golyóscsapágy	2
6	Nyereg csúszó	1	41	Szíjkompresszor a csőben	3
7	Teherkerék karimája	1	42	Vezérlő	1
8	Csatlakozó lemez	1	43	Hajtókar L	1
9	Kormány	2	44	hajtókar R	1
10	Csavar M6 × 10	4	45	Számítógép	1
11	Csavar M8 × 20	7	46	Lendkerék	1
12	Csavar M6 × 15	2	47	Szíjtárcsa tengely	1
13	Csavar Φ8 × 33 × M6 × 15	2	48	Csigák	1
14	Csavar M10 × 130 × 35	1	49	Motor	1
15	Csavar M12 × 70	2	50	Külső burkolat L	1
16	Csavar M10 × 110 × 20	2	51	Külső burkolat R	1
17	Csavar M10 × 50 × 20	1	52	Elülső burkolat	1
18	Csavar M10 × 25	1	53	Hátsó burkolat	1
19	Csavar M10 × 45	4	54	hajtókar burkolat	2
20	Csavar M4 × 10	6	55	Hátsó stabilizátor burkolat L	1
21	Csavar M5 × 15	8	56	Hátsó stabilizátor burkolat R	1
22	Csavar M5 × 20	3	57	Kormánysín burkolat	1
23	Csavar	2	58	Hátsó kormány burkolat	1
24	Csavar ST4 × 16	7	59	Hátsó burkolat	1
25	Csavar ST4 × 10	23	60	R burkolat	1
26	Csavar M5 × 15	5	61	L burkolat	1
27	Csavar ST4 × 15	2	62	Kulacstartó	1
28	Lapos alátét Φ6	7	63	Ülésburkolat L	1
29	Lapos alátét Φ8	7	64	Ülésburkolat R	1
30	Lapos alátét Φ10	8	65	Nyereg bilincs	1
31	Rugós alátét Φ8	7	66	Pedál L	1
32	Rugós alátét Φ10	6	67	Pedál R	1
33	Tengely rögzítő gyűrű	1	68	Beállító gomb	1
34	Tengely rögzítő gyűrű	1	69	Ülés	1
35	Anya M8	4	70	Beállító gomb	1

71	Leveling feet	4	83	Console Cables	1
72	Transport wheels	2	84	Handrail cables to console	1
73	End cap	2	85	Handrail cables	2
74	End cap	2	86	Pulse sensors on handles	2
75	Seat post clamp	1	87	Battery holder	1
76	Crank cap	2	88	Tablet holder	1
77	Top cabling	2	45-1	Top console bracket	1
78	Main Frame Cable	1	45-2	Bottom console bracket	1
79	Magnet	1	45-3	Tablet holder	1
80	Brake cable	1	45-4	Air outlet	1
81	Magnet cable	1	45-5	Plate	2
82	Accumulator	1			