HASZNÁLATI ÚTMUTATÓ – HUN

IN 12341 Tramulin szett inSPORTline Sun 244 cm

IN 12342 Trambulin szett inSPORTline Sun 305 cm

IN 12343 Trambulin szett inSPORTline Sun 366 cm

IN 12344 Trambulin szett inSPORTline Sun 396 cm

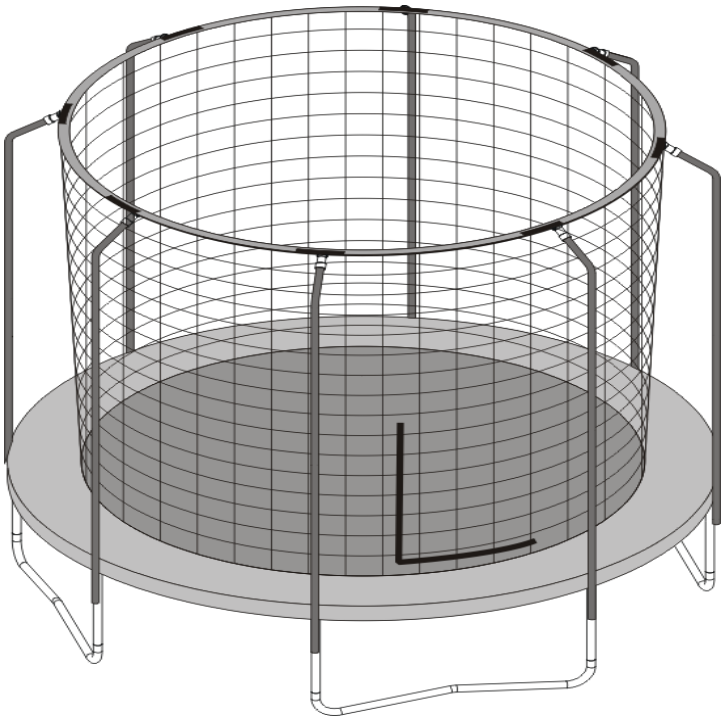

TARTALOM

ÓVINTÉZKEDÉSEK 4
A TRAMBULIN HELYES HASZNÁLATA 6
BALESETVESZÉLYEK 6
SÉRÜLÉSEK KOCKÁZATÁNAK CSÖKKENTÉSE 7
BIZTONSÁGI UTASÍTÁSOK 8
A TRAMBULIN ELHELYEZÉSE 9
TRÉNING AZ UGRÓASZTALON 11
ALAP UGRÁSOK 12
ÖSSZESZEREÉSI ÚTMUTATÓ 13
ALKATRÉSZEK 13
ÖSSZESZERELÉS LÉPÉSEI 15
VÉDŐHÁLÓ 22
A CSOMAG TARTALMA 23
ALKATRÉSZ LISTA 22
ÖSSZESZERELÉS 23
RÖGZÍTŐ SZETT 27
KARBANTARTÁS 29
SZÉTSZERELÉS 31
GARANCIÁLIS FELTÉTELEK, REKLAMÁCIÓ 33

Trambulin átmérője:	Lábak száma:	Rugók:
○ Trambulin 6‘(183 cm) Magasság: 46+150cm (Védőháló) ○ Trambulin 8‘(244 cm) Magasság: 60+150cm (Védőháló) ○ Trambulin 10‘(305 cm) Magasság: 76+180cm (Védőháló) ○ Trambulin 12‘(366 cm) Magasság: 76/89+180cm (Védőháló) ○ Trambulin 13‘(396 cm) Magasság: 76/89+180cm (Védőháló) ○ Trambulin 14‘(423 cm) Magasság 76/89+180cm (Védőháló) ○ Trambulin 15‘(457 cm) Magasság: 76/89+180cm (Védőháló)	○ 3 ○ 4 ○ 5	○ 42 ○ 48 ○ 54 ○ 72 ○ 80 ○ 88 ○ 100

OLVASSA EL A HASZNÁLATI ÚTMUTATÓT!!!

Köszönjük, hogy megvásárolta a terméket.

SÉRÜLT, VAGY HIÁNYZÓ ALKATRÉSZEK ESETÉN FORDULJON AZ ELADÓHOZ.

ÓVINTÉZKEDÉSEK

FIGYELMEZTETÉS!

A trambulin helytelen használata esetén, valamint, ha nem tartja be a használati útmutatóban szereplő biztonsági utasításokat, sérülésekhez vezethet, a legrosszabb esetben halált is okozhat.

A trambulin max. teherbírása: 100 kg

A trambulinra ne lépjen cipővel (mezítláb ugráljon).

Ne használja a trambulint, ha az ugrófelület nem száraz teljesen.

A trambulinról ne ugorjon le.

Ne ugráljon sokáig a trambulinon (rendszeresen tartson szünetet).

Mindig az ugrófelület közepén ugráljon.

Ugrálás előtt zárja be a belépő nyílást.

A trambulin használata előtt ürítse ki a zsebeit.

KIEGÉSZÍTŐ INFORMÁCIÓK

Mint minden szabadidő sportnál, a sporteszköz használója balesetet szenvedhet. A baleset kockázat csökkentése érdekében védőháló használata ajánlatos, hogy ugrálás közben ne essen le az ugrófelületről. A védőhálónak szándékosan ne essen neki. Semmilyen eszköz nem zárhatja ki teljesen a sérülés veszélyét. A felhasználó felelős a saját biztonságáért még akkor is, ha a védőháló csökkenti a sérülések veszélyét. Az ugrófelületen egyszerre csak egy személy ugrálhat. Az ugrófelületen akrobatikus elemeket ne hajtson végre.

FIGYELMEZTETÉS!

A trambulin nem rendeltetésszerű használata, valamint a használati útmutatóban lévő utasítások nem betartása sérülésekhez, halálhoz vezethet.

1. A trambulinon ne szaltózzon. Növelheti a baleset veszélyét – nyaktörés, komolyabb sérülések, halál.
2. A trambulint egyszerre csak egy személy használhatja.
3. Gyermekek csak felnőtt felügyelete mellett használhatják a trambulint.
4. A 51 cm-nél magasabb trambulinok 6 évnél fiatalabb gyermekek részére nem alkalmasak.
5. Minden használat előtt ellenőrizze a trambulin állapotát. Bizonyosodjon meg róla, hogy a védő felszerelés megfelelően van-e behelyezve és rögzítve. Elhasználódott, megrongálódott vagy hiányzó alkatrész esetén pótolja.
6. A trambulinra való felszállásnál és leszállásnál legyen óvatos. Ne menjen az ugrófelületre, amíg az nincs teljesen összeszerelve. A trambulint ne használja ugródeszkaként.
7. Az ugrófeületre való érkezéskor a tompítás érdekében hajlítsa be a térdét. Mielőtt igényesebb ugrásokat kivitelezne, sajátítsa el az alap technikát.
8. Előbb az alap ugrásokat és a helyes testtartást sajátítsa el. A bonyolultabb ugrások az alap ugrások kombinációjából tevődnek össze.
9. Mellőzze a túl magas ugrásokat. Az ugrófelület közepén ugráljon. A helyes technika elsajátítása fontosabb, mint az ugrások magassága.
10. Ugrálás közben fejét tartsa egyenesen és tekintetével az ugrófelületet nézze. Így könnyebben megőrzi az egyensúlyt.
11. Ha nem érzi jól magát, vagy fáradt, ne használja a trambulint.
12. Ha a trambulin nincs használatban, ügyeljen arra, hogy idegenek ne használhassák. Ha a trambulinhoz van létra, a tréning befejeztével tegye el, hogy ne mehessenek fel rá 3 évnél fiatalabb gyermekek.

13. A trambulin környezetében ne legyen semmilyen tárgy, akadály.
14. Alkohol és egyéb bódító szer hatása alatt ne használja a trambulint.
15. Szükség esetén konzultáljon szakértő gyakorlatvezetővel.
16. A trambulint csak akkor használja, ha az ugrófelület száraz. Erős szél esetén ne használja.
17. A trambulin összeszerelése és használata előtt olvassa el a használati útmutatót.

- A trambulin használatához vesse le a cipőjét.
- A trambulinon való ugrálás közben ne viseljen ékszert.
- Az ugrófelület közepén ugráljon.

INSTALÁCIÓ

1. A trambulin felett biztosítson elegendő szabad helyet – a földtől számítva min. 8 m ajánlott. A trambulin felett nem lehet elektromos vezeték, faágak vagy egyéb veszélyes dolog.

2. A trambulin környezetében biztosítson elegendő szabad helyet. Megfelelő távolságra helyezze faltól, kerítéstől, építménytől, medencétől és egyéb akadálytól.

3. A trambulint egyenes talajra helyezze.

4. A trambulin kültéri használatra ajánlott.

5. Gondoskodjon róla, hogy illetéktelen szeméyek ne menjenek a trambulin közelébe.

6. A trambulin alól távolítson el mindent.

7. A trambulin tulajdonosa felel azért, hogy használóit tájékoztassa a trambulin helyes használatáról.

BEVEZETÉS

A trambulin használata előtt figyelmesen olvassa el a használati útmutatót. Mint minden szabadidő sportnál, a sporteszköz használója balesetet szenvedhet. A baleset kockázat csökkentése érdekében tartsa be az utasításokat.

- A trambulin túlterhelése és helytelen használata veszélyes sérüléseket okozhat.
- Minden használat előtt ellenőrizze, hogy egyik alkatrész sem legyen meghibásodva, meglazulva, vagy ne hiányozzon.
- A használati útmutató tartalmazza a helyes összeszerelést, karbantartást és a trambulin helyes használatát. Mindezzel minden trambulin tulajdonosnak és felhasználónak tisztában kell lennie. Minden felhasználó a saját képességeinek mérten használja a trambulint.

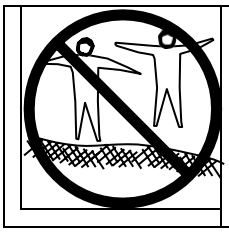	A trambulint soha ne használja több személy egyszerre. Ez növelné az esetleges baleset veszélyét (főleg fej, láb, hát és hátgerinc).	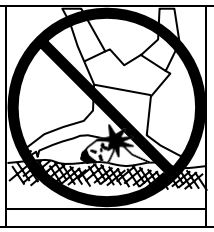	Soha ne kivitelezzen akrobatikus elemeket. Ez növeli a baleset veszélyét, nyaktörést, halált okozhat.

Bármilyen fizikai aktivitás előtt konzultáljon orvosával.

Őrizze meg a használati útmutatót. A későbbiekben szüksége lehet rá.

A TRAMBULIN HELYES HASZNÁLATA

Először fejlessze ki az ugróasztalhoz és annak dobóerejéhez szükséges érzékét. Ilyenkor koncentráljon az alapvető testtartásra és minden alapugrásra. Azokat mindaddig gyakorolja, míg könnyen végre nem tudja hajtani.

Egy ugrás befejezéséhez hajtsa be a térdeit, mielőtt az ugróasztal ugróponyváját érintené.

Először mindig a legegyszerűbb ugrást tanulja meg hibátlanul, mielőtt egy nehezebb, ugrás tanulásába kezdene. Akkor sajátított el egy ugrást teljesen, amikor egy adott pontról elrugaszkodva, ugyanarra a pontra képes visszaérkezni. Ha a következő ugrást az előző begyakorlás nélkül kísérli meg, balesletveszélynek teszi ki magát.

Ne ugráljon sokáig az ugróasztalon, mert az kifáradást, balesetveszélyt idéz elő. Egyszerre csak egy személy használja a trambulint.

Az ugró viselejen polót, rövid nadrágot, tréningruhát, illetve zoknit vagy legyen mezítláb. Kezdetben azonban legyen mindig hosszujjú felsőrészben és hosszú nadrágban, hogy védekezzék a horzsolás és karcolódás ellen mindaddig, míg el nem sajátítja a megfelelő leérkezési helyzetet és formát.

A sérülések megelőzése érdekében mindig helyesen szálljon fel- és le. A megfelelő felszálláshoz tartsa kezeivel a keretet és így szálljon fel a rugókon át az ugrópnyvára, vagy így gördüljön arról le. Ne feledkezzék meg róla, hogy fel- és leszálláskor tartsa erősen a keretet. Ne szálljon fel az ugróponyvára a kereten , és ne fogódzkodjék benne. A helyes leszálláshoz húzódjék az ugróasztal oldalára, tartsa kezével a keretet, és így szálljon le az ugróponyváról a talajra. A kisebb gyermekeknek a fel- és leszállásnál segítsenek.

Ne ugorjanak fel könnyelműen az ugróasztalra, mert megnő a baleset lehetősége. Ne próbálkozzék meg másik személy ugrómagasságának túlszárnyalásával. Az ugróasztalt gyakorlatvezető jelenléte nélkül ne használja.

BALESETVESZÉLYEK

fel- és leszállás:

Legyen óvatos a fel- és leszállásnál. NE SZÁLLJON FEL az ugróasztalra úgy, hogy fogja a keretet, a rugón állva, vagy más tárgyról (pl.másik felületről, tetőről, létráról stb.,,,) az ugróasztalra ugorva. Az ilyen próbálkozással fokozza a baleset lehetőségét. NE SZÁLLJON LE az ugróasztalról a talajra leugorva akkor sem, ha a talaj alkalmas lenne. Ha kisgyermekek az ugróasztalon játszanak, szükségük lehet a fel- és leszállásnál segítségre.

Alkohol és kábító hatású szer fogyasztása:

Ne fogysasszon semmiféle alkoholt és kábító hatású szert az ugróasztal használatakor. Az fokozza a baleset lehetőségét. Baleset keletkezhet az ugróasztalról való leugrásnál, amikor az ugrás felett elveszíti uralmát, más ugróval összeütközik, vagy a rugókra érkezik.

Útközés a rugókra vagy a keretre:

Amikor játszik az ugróasztalon , MARADJON az ugróponyva közepén. Ebben az esetben csökken a rugók-, vagy a keret által okozott baleset veszélye. SOHA ne ugorjék vagy szálljon az ugrópárnára, mert az nincs arra kialakítva, hogy egy személyt elbírjon.

Az uralom elvesztése:

NE próbálkozzék nehéz manőverrel mindaddig, míg el nem sajátította az alap ugrásokat, vagy amíg csak tanulja az ugróasztalon végzett ugrásokat. Ha nem követi ezt a tanácsot, fokozza balesetének lehetőségét. Ilyenkor a keretre, a rugókra vagy teljesen az ugróasztalon kívülre érkezhet. Az jellemzi az ellenőrzött ugrást, hogy az ugró ugyanarra a pontra érkezik, amelyikről elugrott. Ha elveszítette az uralmat az ugróaztalon végzett urgás közben, leérkezésnél hajtsa be a térdeit. Ettől visszanyeri az ugrás feletti ellenőrzést, és az ugrást leállíthatja.

Szaltók, flipek:

Ne hajtson végre SEMMIFÉLE szaltót (előre vagy hátraszalltó) az ugróasztalon. Ha eközben hibát követ el, fejére vagy tarkójára zuhanhat. Ilyen esetben megnő annak a kockázata, hogy eltörik a nyakcsigolyája vagy gerincoszlopa, ami súlyos, esetleg halálos baleset forrása lehet.

Biztonságos környezet:

A trambulinra ne engedjen háziállatot. Ugrálás közben NE TARTSON kezében semmilyen tárgyat és NE TEGYEN semmilyen tárgyat az ugróasztalra, miközben azt valaki használja. Ha az ugróasztal felett fa, faág vagy más tárgy található, megnő a baleset lehetősége.

Az ugróasztal hiányos karbantartása:

Egy rossz állapotban lévő ugróasztal növeli a balesetveszélyt. Minden használat előtt ellenőrizze az ugróasztalt, hogy nincs-e rajta elhajlott acélcső, kopott ponyva, laza vagy törött rugó, és ellenőrizze az egész ugróasztal stabilitását.

Időjárási körülmények:

Legyen figyelemmel az időjárási körülményekre az ugróasztal használatánál. Ha nedves vagy vizes az ugróasztal, az ugró megcsúszhat és balesetet szenvedhet. Erős szélben elveszítheti uralmát az ugrás felett. Rossz időjárási körülmények között csak védett helyiségben tréningezzen.

SÉRÜLÉSEK KOCKÁZATÁNAK CSÖKKENTÉSE

A felhasználó kötelessége:

Csak ellenőrzött ugrásokat végezzen. Igényesebb elemeket csak az alap technikák elsajátítása után próbáljon kivitelezni.

Fontos a biztonsági előírások ismerete. A trambulin használata előtt olvassa el a biztonsági utasításokat és figyelmeztetéseket. Kontrollált ugrás esetén az elrugaszkodás és a becsapódás helye megegyezik. További információkkal kapcsolatban szakértő gyakorlatvezetővel vegye fel a kapcsolatot.

- Az ugrófelület közepén ugráljon. Az ugrófelület szélén való ugrálás a rugó sérüléséhez, elszakadásához vezethet. Ne lépjen a rugótakaróra.
- Kerülje a túl magas ugrásokat.
- Az ugrófelületre való érkezéskor az erő tompítása és az egyensúly megtartása érdekében hajlítsa be a térdét.
- Alkohol és drog befolyása alatt ne használj a trambulint.
- A trambulinon ne ugráljon sokáig (fokozza a fáradtság és a sérülések veszélyét) – rövidebb intervallumokat válasszon.

- Az ugrófelületről ne ugorjon le a földre. Megsérülhet. A trambulinra ne ugorjon rá háztetőről vagy más építményről – sérülésekhez vezethet. Gyermekeknek felszálláshoz és leszálláshoz segítség szükséges. A tramblinra való felmászáskor kapaszkodjon meg a váz szerkezetben és a rugókon keresztül másszon fel az ugrófelületre. A trambulinról való fel- és lemászás esetén ne lépjen és ne fogja meg a rugótakarót – mindig a vázban kapaszkodjon. Leszálláskor álljon az ugrófelület szélére, guggoljon le, egy kézzel fogódzkodjon meg a keretben és lépjen le a földre.
- A keretre vagy a rugóra való esés vagy lépés sérülésekhez vezethet. Az ugrófelület közepén ugráljon. Ne lépjen és ne ugorjon a rugótakaróra. Nem arra való.

Gyakorlatvezető szerepe a balesetek megelőzésében

Ismertesse meg az ugrókkal az alap ugrásokat és a biztonsági utasításokat. A sebesülések megelőzésére, azaz a sebesülési veszély csökkentésére szükséges, hogy az ugró betartsa a biztonsági utasításokat. Bizonyosodjon meg arról, hogy az ugrók magtanulták az alapugrásokat, mielőtt a haladó ugrásokat megkísérlik.

Minden ugrót képességeitől és korától függetlenül ellenőrizni kell.

Ha a trambulin nedves, serült, piszkos vagy kopott állapotban van, nem szabad használatba venni.

A trambulint használat előtt mindenképpen ellenőrizni kell.

Tavolítson el minden tárgyat az ugró útjából. Távolítsa el azokat a tárgyakat, amelyek a trambulin felett, allat, vagy a környezetében vannak.

Ha a trambulint nem használjuk, biztonságos helyre tegyük, hogy megakadályozzuk ellenőrizetlen és jogosulatlan személy használatat.

BIZTONSÁGI UTASÍTÁSOK

- A trambulint ne használja drogok vagy alkohol hatása alatt.
- Használat előtt minden éles tárgyat távolítson el a trambulin körül.
- Mindig óvatosan másszon le a trambulinról. Soha ne ugorjon fel vagy le róla
- Mielőtt bonyolult ugrásokkal próbálkozna, sajátítsa el az alap ugrásokat.
- Az ugrófelületre való érkezéskor mindig hajlítsa be a térdet.
- Mindig kontrollálja mozdulatait ugrálás közben. Ha nem érzi az ugrálás ritmusát, kérem álljon le.
- Soha ne ugráljon túl hosszú időn keresztül.
- A szemét mindig tartsa az ugrálási felületen. Ellenkező esetben elvesztheti egyensúlyát.
- A trambulint egyszerre csak egy személy használja.
- Gyermekek felnőtt felügyelete mellett használják a trambulint.
- Soha ne változtasson meg semmit a trambulinon (forma, technikai változtatások). Balesetet okozhat.

A TRAMBULIN ELHELYEZÉSE

Az összeszerelt trambulin felett min. 8 m szabad helynek kell lennie. A trambulin közelében nem lehet semmiyen veszélyes akadály, mint pl. faágak, kerti bútor, medence, elektromos kábelek, fal, kerítés.

A trambulin megfelelő elhelyezése érdekében olvassa el az alábbi utasításokat.

- A trambulint egyenes talajra helyezze.
- Világos helyre helyezze.
- A trambulin alatt és felett semmilyen tárgy nem lehet.
- A trambulin beltéri használatra alkalmatlan.
- A trambulint ne helyezze csúszós, egyenetlen, lejtős talajra.
- A trambulint ne helyezze kemény talajra (pl. beton), megésrülhet.
- A trambulint stabilan rögzítse, hogy ugrálás közben ne csússzon el.

A fent leírt utasítások betartásának hiánya növeli a sérülések veszélyét.

FIGYELMEZTETÉS!

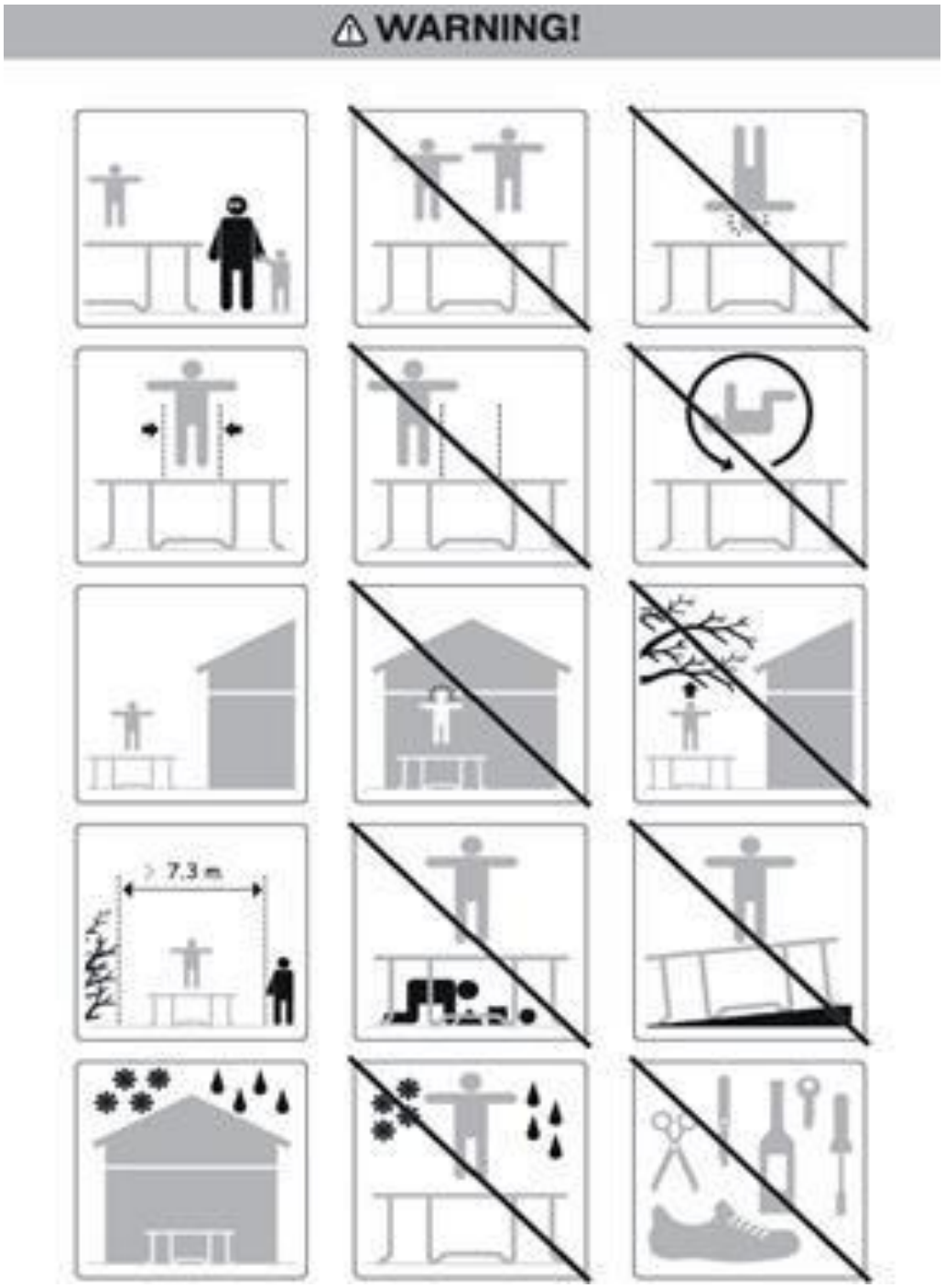

TRÉNING AZ UGRÓASZTALON

A következő gyakorlatok arra szolgálnak, hogy megtanulják az alap lépéseket és az alap ugrásokat, még mielőtt a nehezebb, bonyolultabb ugrásokat megkezdenék. Az ugróasztalra való felszállás- és annak használata előtt olvasson el figyelmesen minden biztonsági útmutatást és figyelmeztetést. Az ugróasztal használatának testmozgási technikáját és annak irányelveit a tanulónak a gyakorlatvezetővel minden részletében meg kell beszélnie.

1. Lecke

- Fel- és leszállás – a helyes technikák bemutatása
  - Az alap ugrás (terpeszugrás) – a gyakorlat bemutatása
  - Lefékezés (lásd az ugrásoknál) – a gyakorlat bemutatása
  - Lefékezés és ellenőrzés megtanulása.
- Kéz- és térd – a gyakorlat bemutatása. A súlypont a négykézlábra való leérkezésre és annak koordinálására legyen helyezve.

2. Lecke

- Az 1. lecke technikáinak ellenőrzése és begyakorlása.
- Térdugrás – a gyakorlat bemutatása. Tanulja meg egyszerűen a térdhajlítást és az ismételt felegyenesedést, mielőtt félfordulatot hajt végre balra vagy jobbra.
- Ülőugrás – a gyakorlat bemutatása. Tanulja meg először az egyszerű ülőugrást, majd kombinálja hozzá a térdugrást és a kéz- és térdugrást. Ismételje meg mindezeket.

3. Lecke

- Hasugrás – hibás ugrás miatti helytelen leérkezésnél előforduló bőr-megégések elkerülésére illesszen be a tanulóknál hasi ugróhelyzeteket. Ehhez a tanulók először hasfekvési helyzetet foglaljanak el (arccal a padló felé fordulva). A gyakorlatvezető ellenőrzi, hogy nincs-e olyan hibás testtartás, amely sérülést okozhat. Kezdje a kéz- és térdugrást és a testet vigye hasfekvésbe, és a ponyvára ismét a lábakra érkezzen. A gyakorlat sorrendje – kéz- és térdugrás, hasugrás, terpeszugrás, ülőugrás, terpeszugrás.

4. Lecke

- Félfordulat. Kezdjen hasi pozícióval, és ha már ezt begyakorolta az ugróponyván, karjaival lökje magát vagy balra, vagy jobbra el és fejét és vállát fordítsa ugyanabba az irányba. Forgás közben maradjon párhuzamos a ponyvával, és fejét fordítsa felfelé. A forgás végén ismét érkezzék hasi pozícióba.

E lecke végezetével a tanuló az ugróasztalon végezhető ugrások néhány alapismeretét elsajátította. A tanuló kapjon bíztatást saját ugrási variációk elvégzésének megkísérlése és kifejlesztésére, miközben az ellenőrzésre és a formára nagy hangsúlyt kell helyezni.

Egy játékot lehet ljátszani abból a célból, hogy a tanulót bátorítsa saját ugrási sorozatainak megtételére és az UGRÁS kialakítására. Ennél a példánál a játékos 1-től x-ig számoljon. Az első játékos egy manőverrel kezdjen. A második játékosnak az elsőt meg kell ismételnie, és sajátjával kell kiegészítenie. A harmadik játékosnak az első és a második manővert kell megismételnie és kiegészítenie egy harmadik manőverrel. Ès ez így megy, míg egy játékos már nem lesz abban a helyzetben, hogy a helyes sorrendet kivitelezze. Aki az első hibát elköveti, az UGRÁS minden betüjét meg nem kapja és azzal a játékot elveszítette. Aki a legvégén megmaradt, az lesz a győztes. A sorrend játék közben is legyen figyelemmel kísérve, és ne legyenek olyan nehéz vagy túl igényes ugrások végrehajtva, amelyek még nincsenek begyakorolva.

Akrobatikus elemeket csak szakképzett oktató jelenlétében végezzen.

ALAP UGRÁSOK

ALAP UGRÁS 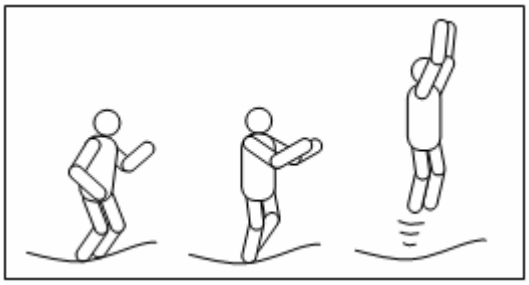	1. Vállszélességű terpeszállásba álljon az ugrófelületen. Fejét tartsa egyenesen, tekintetét az ugrófelületre szegezze. 2. A röppálya közben kezét húzza felfelé. 3. Visszaérkezésnél a lábakat tartsa egymás mellett. A talpak lefelé nézzenek. 4. Érkezéskor a lábak vállszélességben legyenek.
UGRÁS TÉRDRE 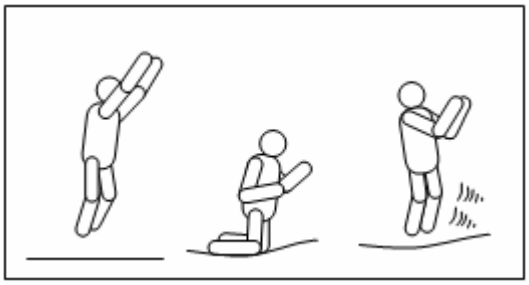	1. Kezdje az alap ugrással. Ne ugorjon túl magasra. 2. Háta legyen egyenes. Érkezzen térdre. 3. A karok lefelé lendítésével visszaérkezés az eredeti ugróhelyre.
ÜLŐ UGRÁS 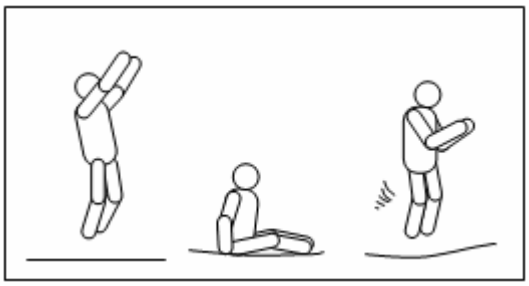	1. Érkezzen ülő helyzetbe. 2. Tenyérrel támassza meg az ugrófelületet. 3. A kezével lökje vissza magát lábra.
HASRA UGRÁS 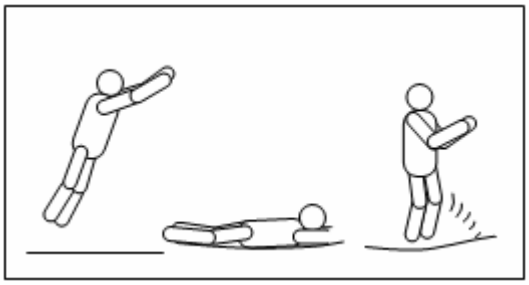	1. Alacsonyan ugráljon. 2. Feje lefelé legyen. Kezeit és karjait a trambulin szőnyegre előre nyújtva érjen le. 3. Karjaival nyomja el magát a szőnyegtől, hogy álló pozícióba kerüljön.
180° FORDULAT 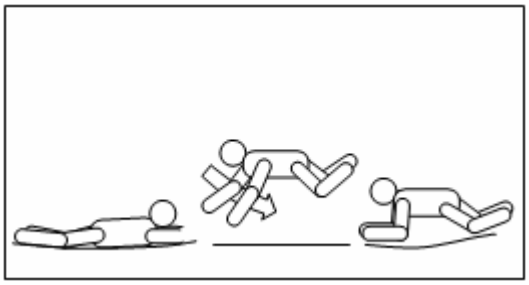	1. Alaphelyzet a hasra ugrás. 2. Lendítsen a bal/jobb kezével (attól függően, melyik irányba szeretne fordulni. 3. A fejét és a vállakat a fordulás irányába fordítsa. A hálót tartsa párhuzamosan az ugrófelülettel és a fejét emelje fel. 4. Az ugrófelületre érkezzen hasra. Karjaival nyomja el magát a szőnyegtől, hogy álló pozícióba kerüljön.

ÖSSZESZERELÉSI ÚTMUTATÓ

A trambulint csak felnőtt személy szerelheti össze.

Szüksége lesz fogóra.

Ha nem használja a trambulint, az egyszerűen szétszerelhető és tárolható.

Az összeszerelés előtt olvassa el a hasznlati

útmutatót.

ÖSSZESZERELÉS ELŐTT

Nézze meg az alábbi táblázatot. Az összeszerelés során az egyes számok jelölik az alkatrészeket.

Ellenőrizze, hogy minden rész meg van-e. Hiány esetén vegye fel a kapcsolatot az eladóval. Összeszerelés során viseljen védőkesztyűt.

Szám	Kód	Alkatrész	6'	8'	10'	12'	13'	14'
1	TR800	Szemmel ellátott ugrófelület	1	1	1	1	1	1
2	TR801	Rugótakaró	1	1	1	1	1	1
3	TR802	Keret	6	6	6 vagy 8	8	8	8
4	TR803	Láb markolat	6	6	6 vagy 8	8	8	8
5	TR804	Alap vázszerkezet	3	3	3 vagy 4	4	4	4
6	TR805	Láb	0					
7	TR806	Rugó	* Modell alapján					
8	TR807	Instrukciós címke	1	1	1	1	1	1
10	TR809	Rögzítő ék	/	3	3	/	/	/
11	TR810	Rögzítő szíj	/	3	3	/	/	/

5 lábbal rendelkező trambulin

Szám	Kód	Alkatrész	10'	12'	13'	14'	15'	16'
1	TR800	Szemmel ellátott ugrófelület	1	1	1	1	1	1
2	TR801	Rugótakaró	1	1	1	1	1	1
3	TR802	Keret	10	10	10	10	10	10
4	TR803	Láb markolat	10	10	10	10	10	10
5	TR804	Alap vázszerkezet	5	5	5	5	5	5
6	TR805	Láb	10	10	10	10	10	10
7	TR806	Rugó	* Modell alapján					
8	TR807	Instrukciós címke	1	1	1	1	1	1
9	TR808	Fogó	1	1	1	1	1	1

6 lábbal rendelkező trambulin

Szám	Kód	Alkatrész	10'	12'	13'	14'	15'	16'
1	TR800	Szemmel ellátott ugrófelület	1	1	1	1	1	1
2	TR801	Rugótakaró	1	1	1	1	1	1
3	TR802	Keret	12	12	12	12	12	12
4	TR803	Láb markolat	12	12	12	12	12	12
5	TR804	Alap vázszerkezet	6	6	6	6	6	6
6	TR805	Láb	12	12	12	12	12	12
7	TR806	Rugó	* Podľa zakúpeného modelu					
8	TR807	Instrukciós címke	1	1	1	1	1	1
9	TR808	Fogó	1	1	1	1	1	1

Minden jogot fenntartunk a trambulin dizájnjának, az elérhetőségének, a specifikációjának és tulajdonságainak módosítására előzetes bejelentés nélkül.

1	**2**	**3**	**4**
5	**6**	**7**	**9** 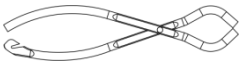
10 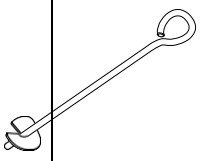	**11** 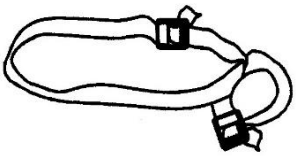		

A TRAMBULILN ÖSSZESZERLÉSÉHEZ KÉT SZEMÉLY SZÜKSÉGES.

BIZTONSÁGI OKOKBÓL A ÖSSZESZERELÉS IDEJE ALATT VISELJEN VÉDŐKESZTYŰT.

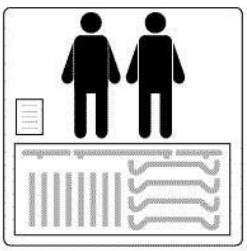

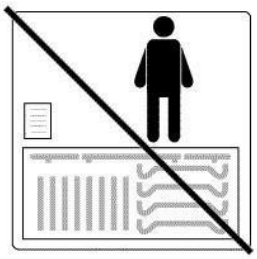

ÖSSZESZERELÉS LÉPÉSEI

1. lépés

Az alábbi kép alapján ellenőrizze, hogy a csomag tartalma hiánytalan. Az azonos számokkal jelölt alkatrészek felcserélhetők. Nincs jelentősége, hogy a jobb/bal oldalon használja-e.

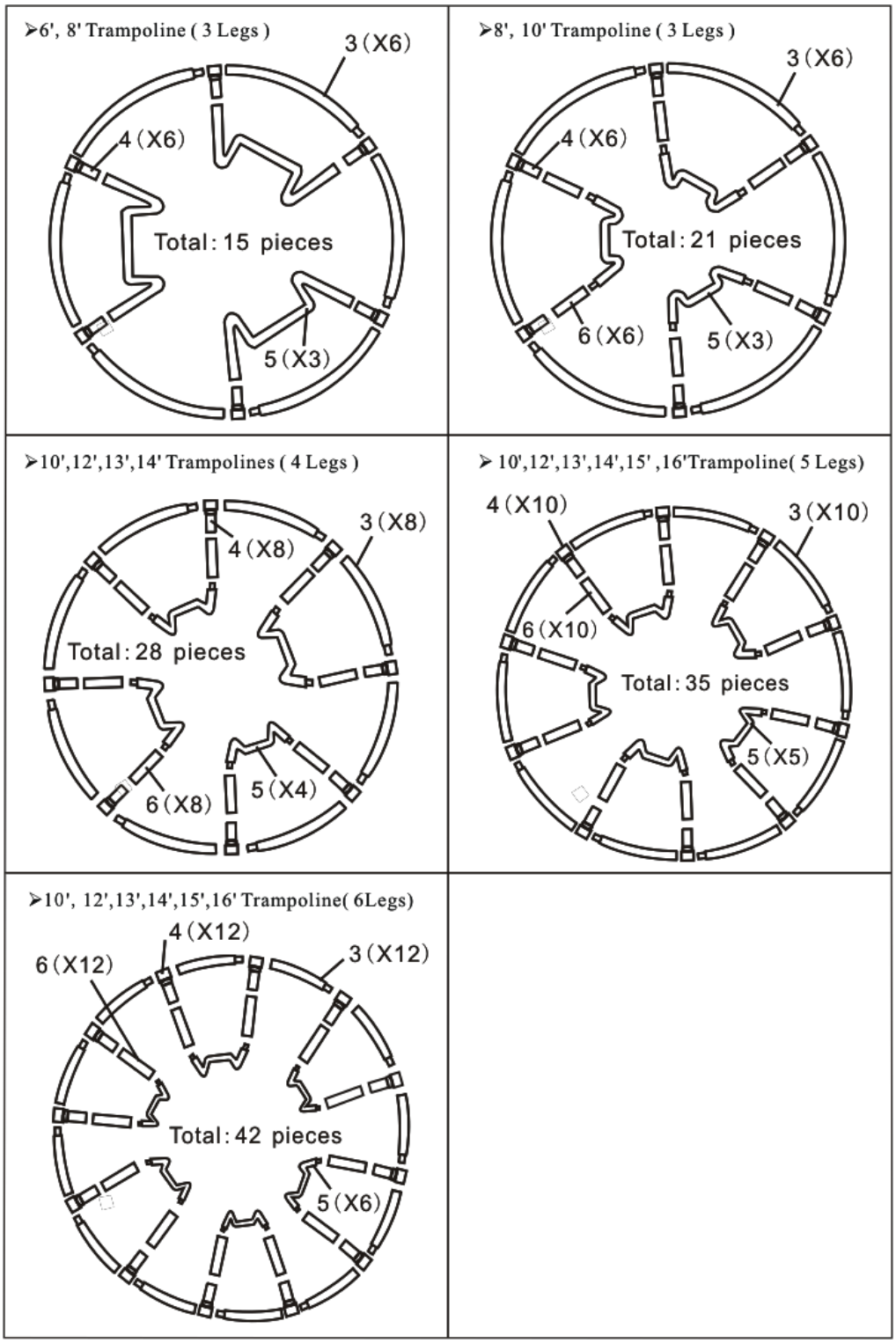

2.lépés

A fogantyúk (4) segítségével erősítse a rudakat a vázhoz (3) úgy, hogy a fogantyúk nyílásai illeszkedjenek a rúdvázhoz. Szükség esetén a fogantyúk megerősítéséhez használjon fogót. Ebben a fázisban az elemeket ne csavarozza egybe.	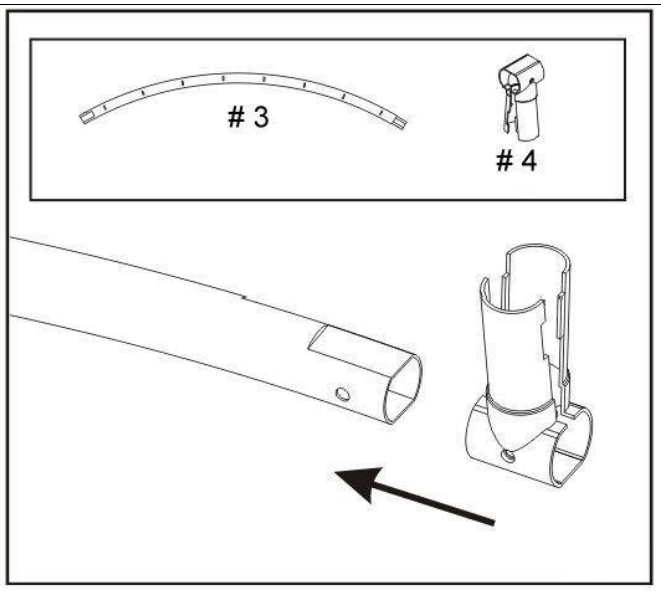
Helyezze a fogantyúkba a lábakat (6) - szükség esetén a fogantyúk megerősítéséhez használjon fogót. Ügyeljen a lábak helyes behelyezésére – a lábak szélesebb részét helyezze a fogantyúba. Ügyeljen keze épségére. Ügyeljen arra, hogy a csavarnyílások illeszkedjenek. **A lábak a szélesebb végükkel illeszkedjenek a fogantyúkhoz.** 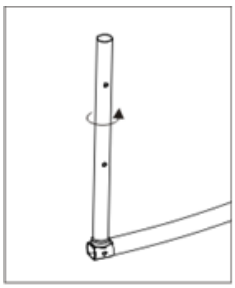 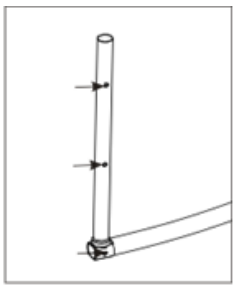	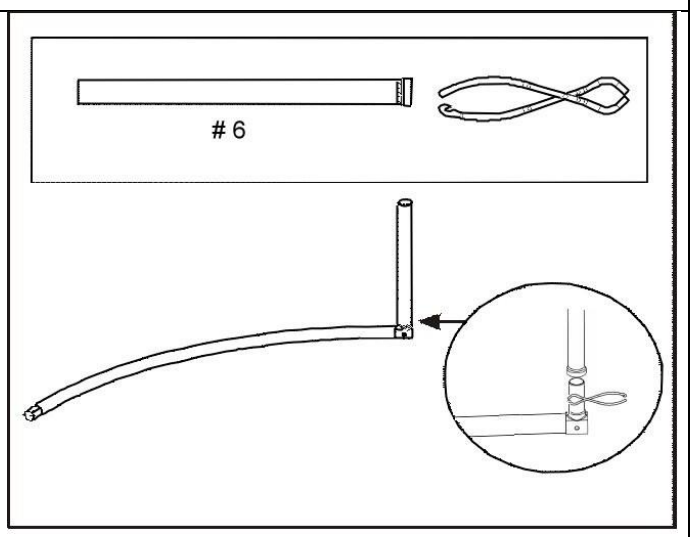

A kép alapján illessze a rudakat a vázhoz.	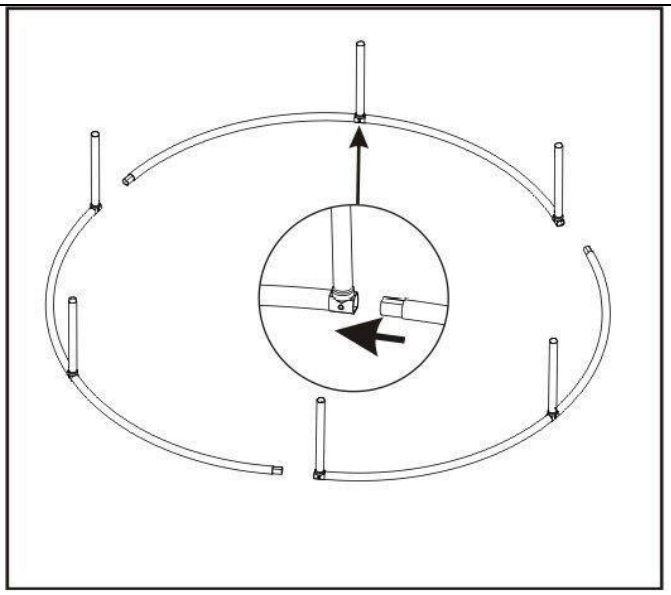
A vázszerkezetet (5) csúsztassa a lábakba. 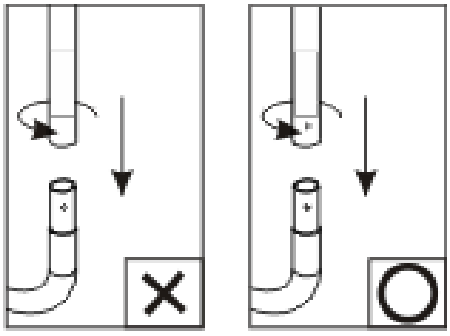	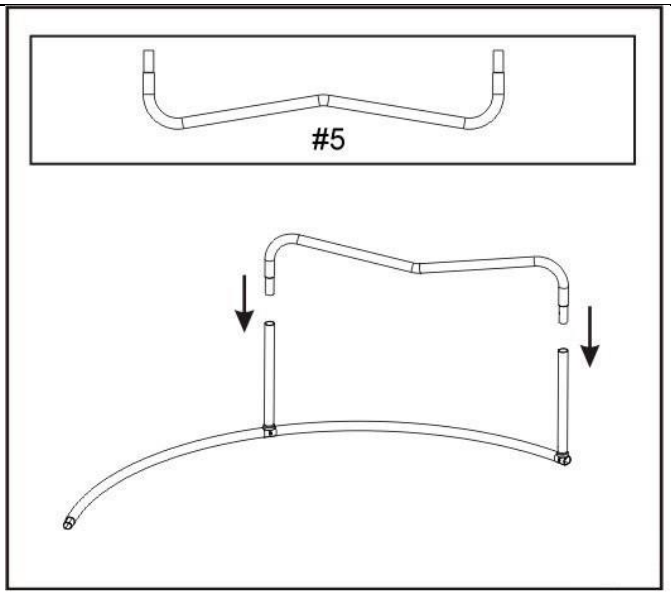

Fordítsa meg az elemeket és erősítse össze. Ebben a fázisban a konstrukció nem teljes. A konstrukció az ugrófelület helyére szerelése után erősíthető össze.	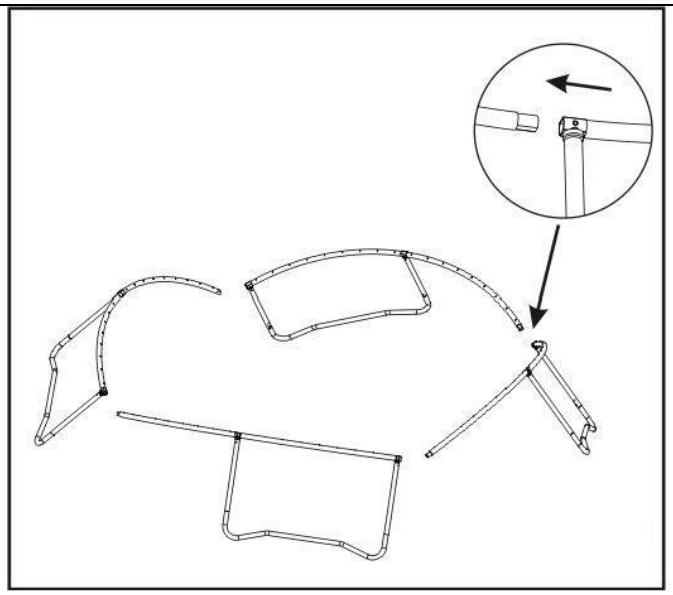
Ebben a fázisban a konstrukciónak úgy kell kinéznie, mint a képen.	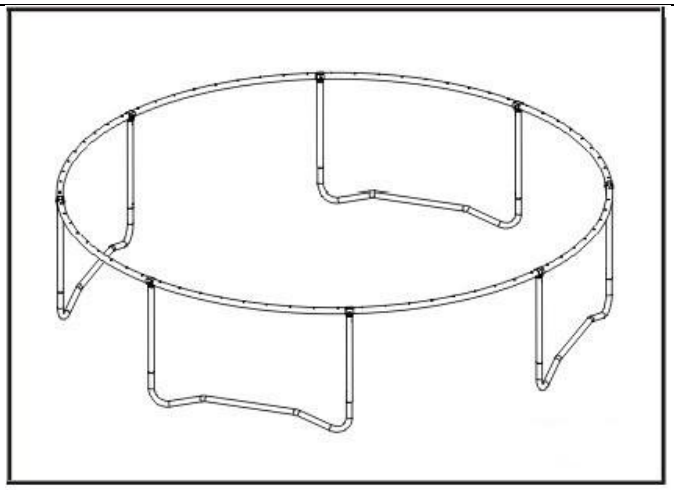

FIGYELMEZTETÉS

FONTOS – A trambulint teljesen egyenes talajon szerelje össze, másképp egyenetlen a konstrukció terhelése és meglazulhatnak az alkatrészek.

3.lépés

A rugók ugrófelülethez való erősítése során legyen óvatos. Ehhez a lépéshez szüksége lesz segítségre. FIGYELMEZTETÉS: Ügyeljen arra, hogy az összeszerelés alatt a rugók ne akadjanak el.

A. Helyezze az ugrófelületet (1) a trambulin konstrukció közepére. A fehér jelzésnek és a matricának felfelé kell néznie.

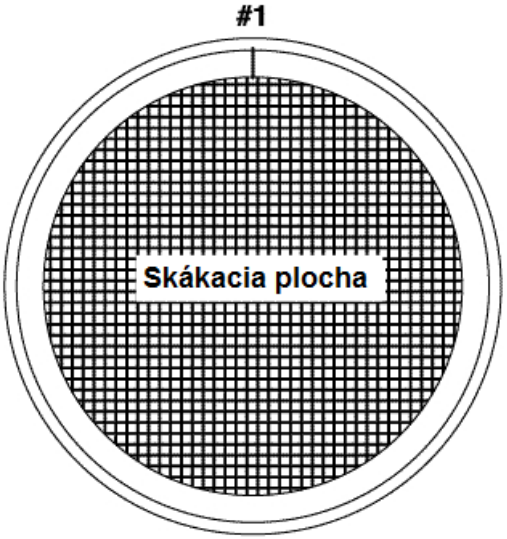

B. A fogó használata

1. lépés: Akassza a rugót az ugrófelület széléhez (trambulin típus szerint A vagy B). Hurkolja be a fogókat és erősítse a vázhoz.

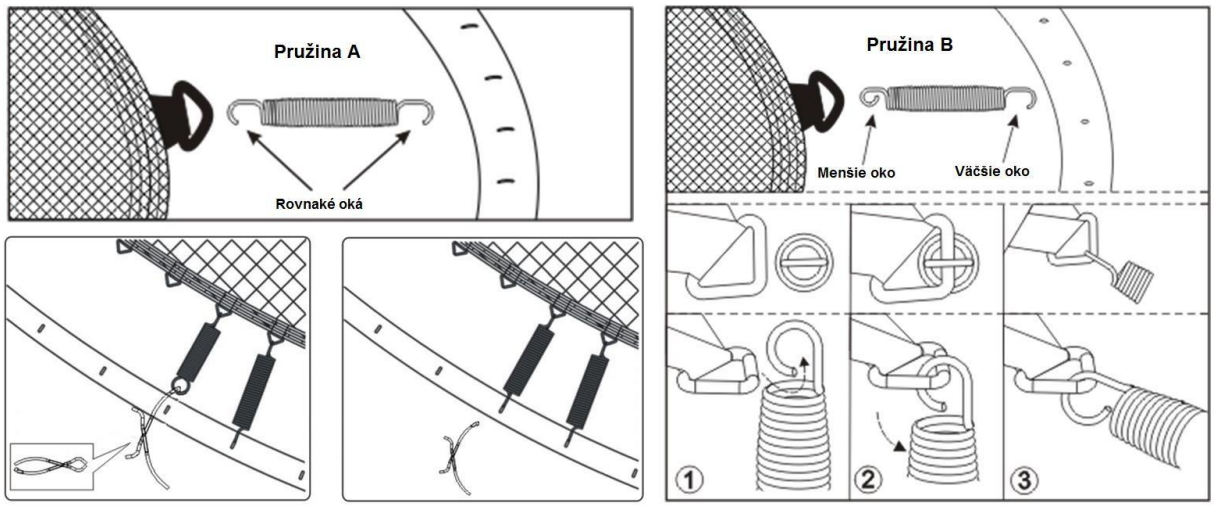

Figyeljen arra, hogy a rugó összeszerelése során ne csípje be a kezét.

C. A rugók becsatolásánál kövesse az alábbi képen látható sorrendet.

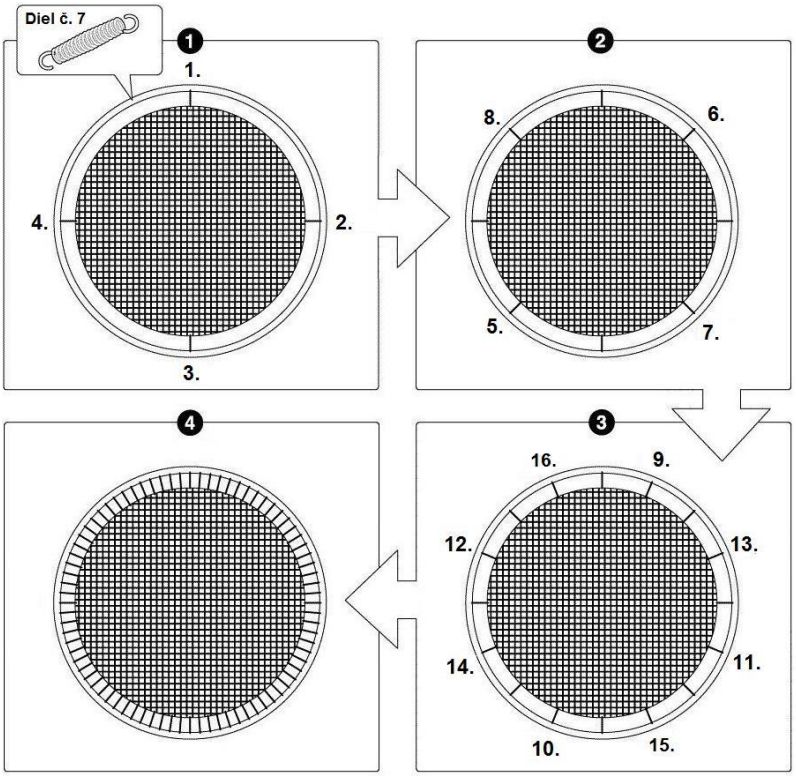

D. A rögzítési pontokat úgy képzelje el, mint az órán lévő számokat. Az első rugót a 12 számhoz rögzítse – a rugót először az ugrófelülethez rögzítse, a rugó másik végéhez hurkolja oda a fogót, húzza meg a rugót és erősítse a vázhoz, majd rögzítse a 6 óránál lévő rugót. Ezzel a módszerrel rögzítse az első négy rugót a 1,2,6,3 és 9 órához.

E. A fennmaradó rugókkal ugyanígy járjon el, mint a D pontban leírtakkal. Az ugrófelületet egyenesen kell kihzúni, a rugókat mindig keresztmetszetben rögzítse. A rugók rögzítéséhez nagy erőre lesz szüksége. Minden rugót egyformán szerelje fel.

F. Ellenőrizze, hogy minden rugó megfelelően van-e rögzítve. Szükség esetén ismételje meg a lépéseket.

4. lépés – Biztonsági matrica

A. Kábellel erősítse a matricát a trambulinhoz.

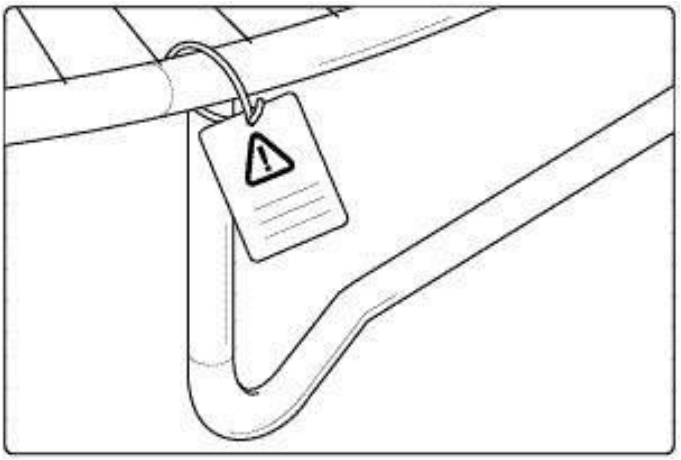

A BEMENETI NYÍLÁS KÖZELÉBE ERŐSÍTSE.

5.lépés

A rugótakarót (2) úgy erősítse a trambulinhoz, hogy betakarja a rugókat és a vázat.

Ellenőrizze, hogy a takaró betakrja- e az összes fém részt.

Erősítse a takarót a vázhoz (a lépések az egyes modelleknél eltérhet – lásd alábbi képet).

Modell I

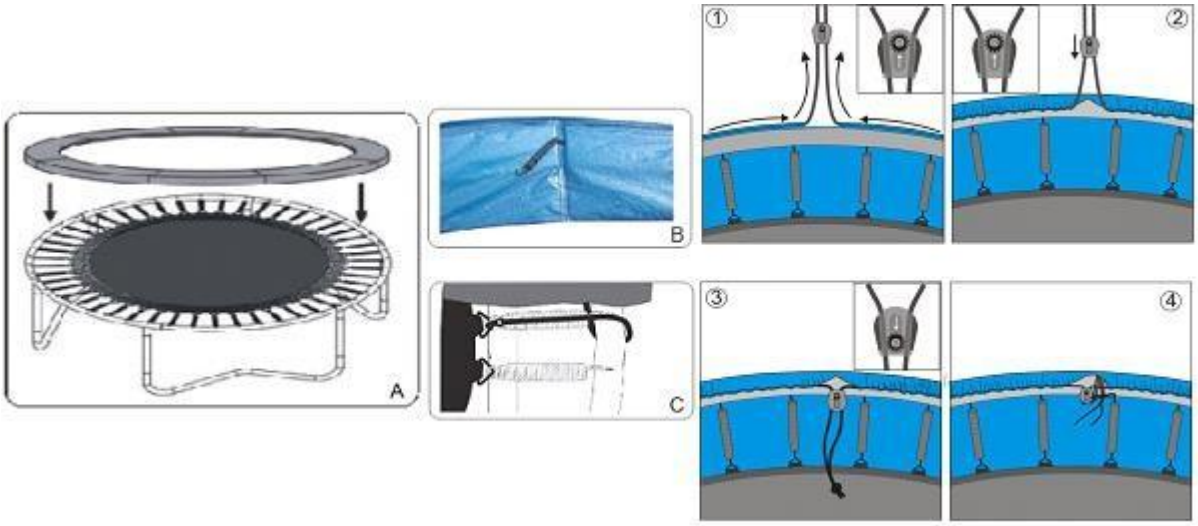

Modell II

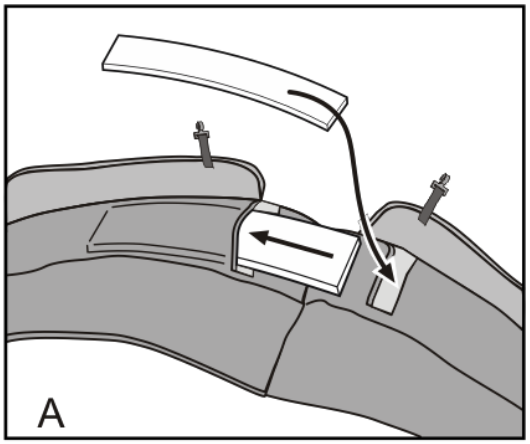

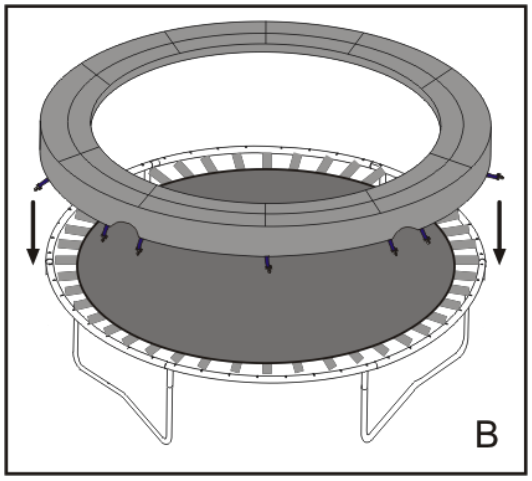

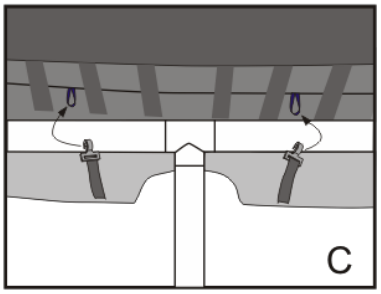

Modell III

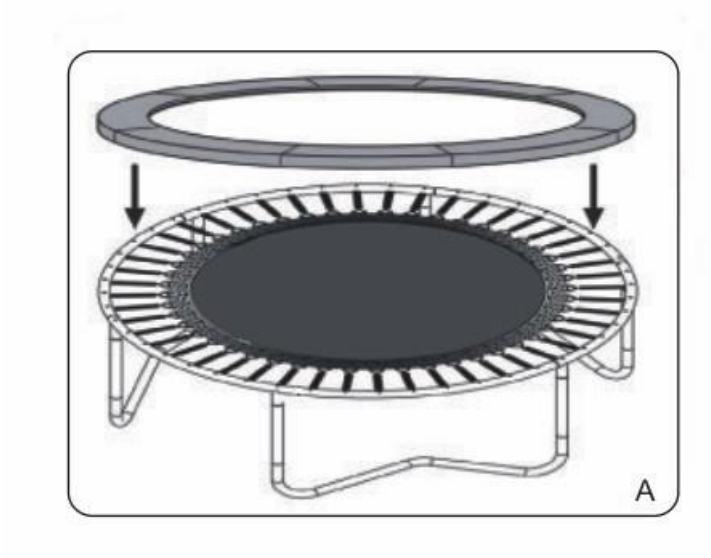

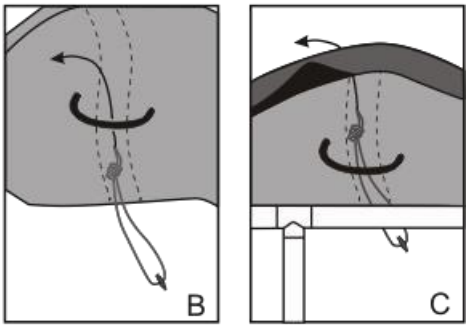

Modell IV

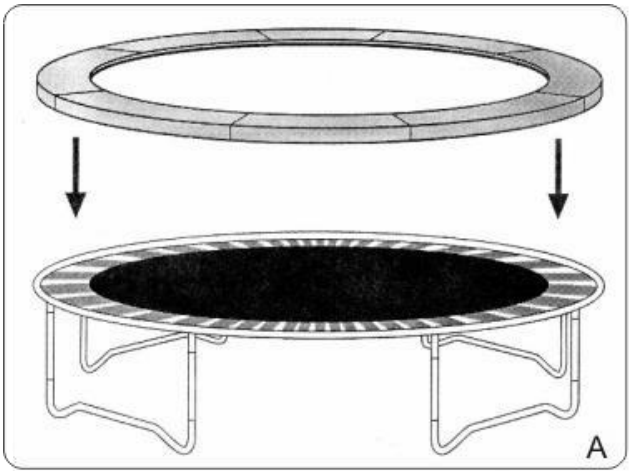

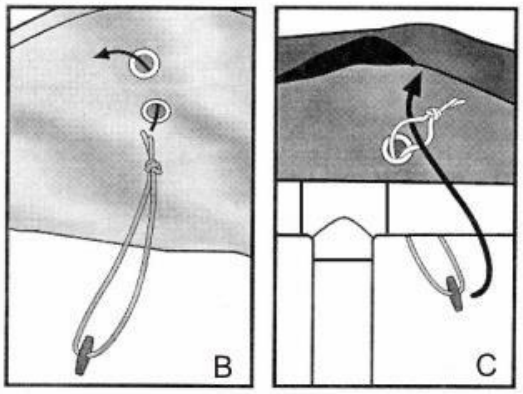

VÉDŐHÁLÓ

Szerelje össze a biztonsági hálót.

A CSOMAG TARTALMA

Szám	Alkatrész	10’ / 12’ / 13’ / 14’ / 15’ / 16’ (alap vászszerk. 6x)	12’ / 13’ / 14’ / 15’ / 16' (alap vázszerk. 5x)	10’ / 12’ / 13’ / 14’ (alap vázszerk. 4x)	6’ / 8’ / 10’ (alap vázszerk. 3x)
1	Felső acél rúd	12 ks	10 ks	8 ks	6 ks
2	Alsó acél rúd	12 ks	10 ks	8 ks	6 ks
3	Csavar	24 ks	20 ks	16 ks	12 ks
4	Anya	24 ks	20 ks	16 ks	12 ks

5	Háló	1 ks	1 ks	1 ks	1 ks
7	Distancia alátét	24 ks	20 ks	16 ks	12 ks
8	Borítás	12 ks	10 ks	8 ks	6 ks
9	Fejes anya	24 ks	20 ks	16 ks	12 ks
10	Kulcs	1 ks	1 ks	1 ks	1 ks
11	Üvegszálas rúd	12 ks	10 ks	8 ks	6 ks
X1	Lapos alátét	24 ks	20 ks	16 ks	12 ks

ALKATRÉSZ LISTA

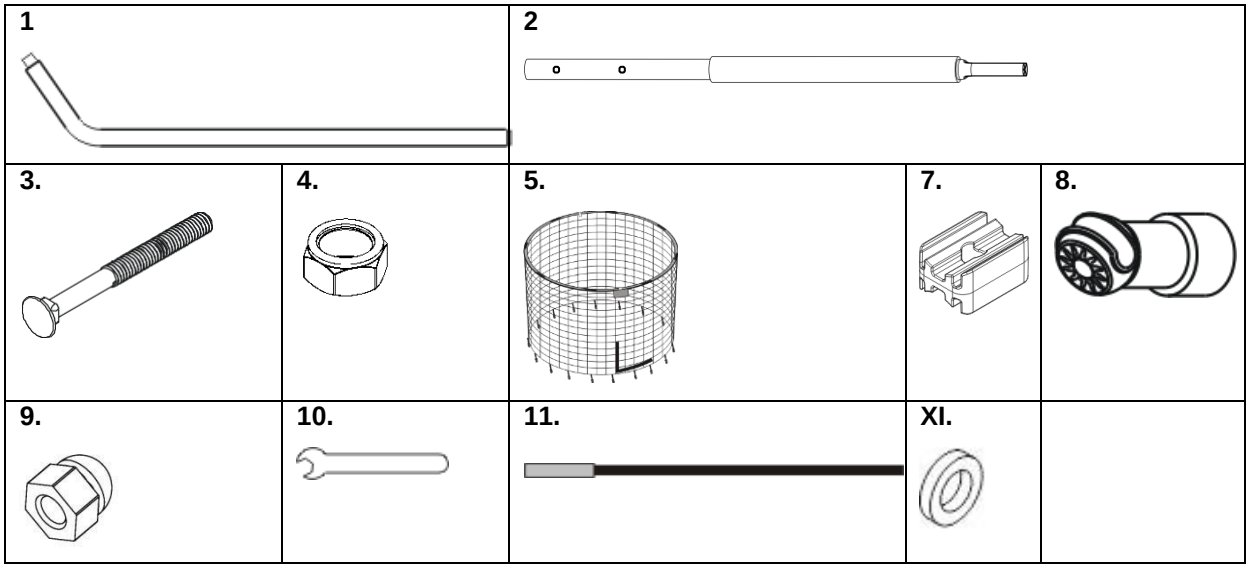

FIGYELMEZTETÉS: A védőhálót tartsa távol a gyermekektől.

A VÉDŐHÁLÓ ÖSSZESZERELÉSÉNÉL TARTSA BE AZ ALÁBBI LÉPÉSEKET.

ÖSSZESZERELÉS

1.lépés:

Csatlakoztassa a rudakat (1) és (2) – Ügyeljen a biztosító mechanizmus bepattintására.

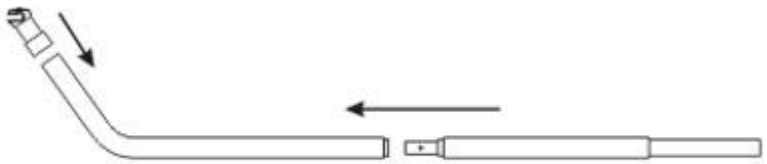

Obr. 1

2.lépés:

A védőhálót úgy terítse szét a trambulinon, hogy a szegélyek a felső részen legyenek. Csúsztassa a szegélyekbe a hajtó rudakat – ne használjon nagy erőt, a befűzésnek könnyen kellene mennie. A rudat mindkét szegélybe csúsztassa. Csatlakoztassa a hajtórudat (2. kép).

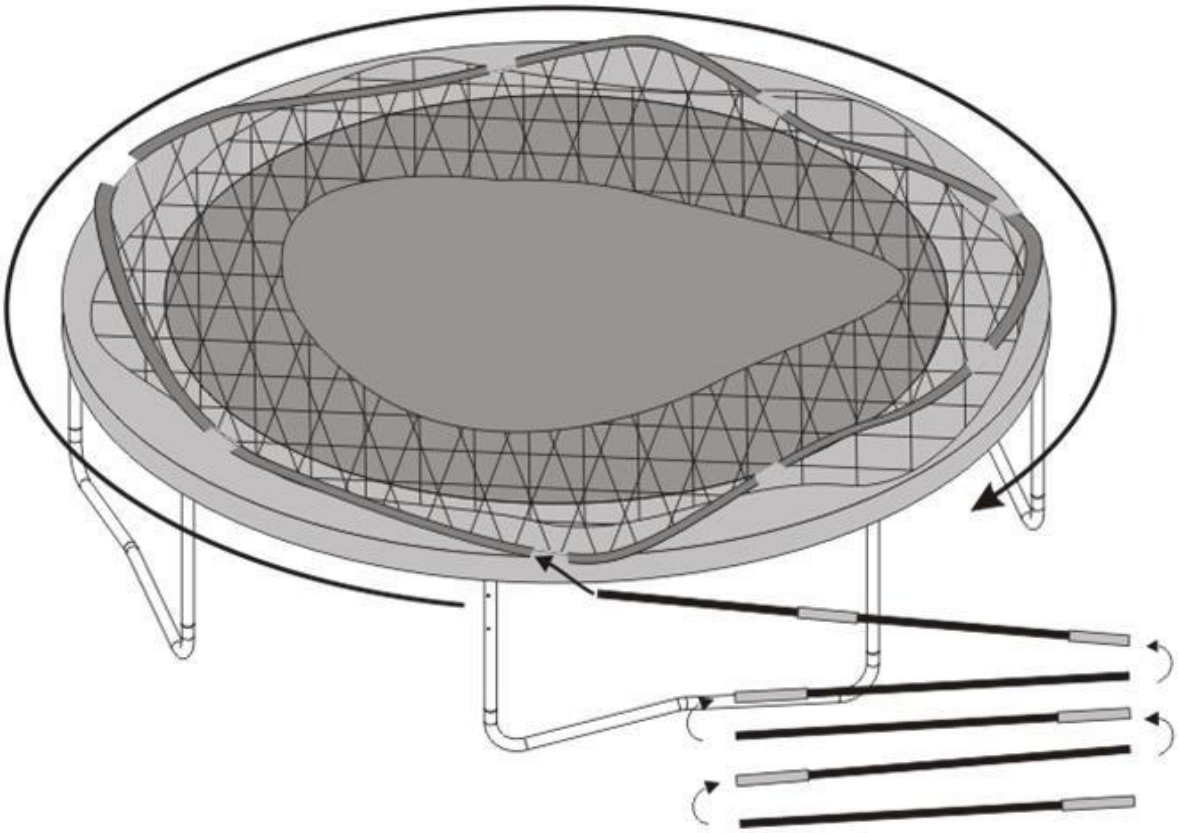

Obr. 2

A RUDAK CSATLAKOZTATÁSÁNÁL LEGYEN ÓVATOS, NE CSÍPJE ODA AZ UJJÁT.

3.lépés:

Csavarozza össze a rudakat (lásd A1 és A2). A lépés utolsó fázisának úgy kell kinéznie, mint a 3.képen.

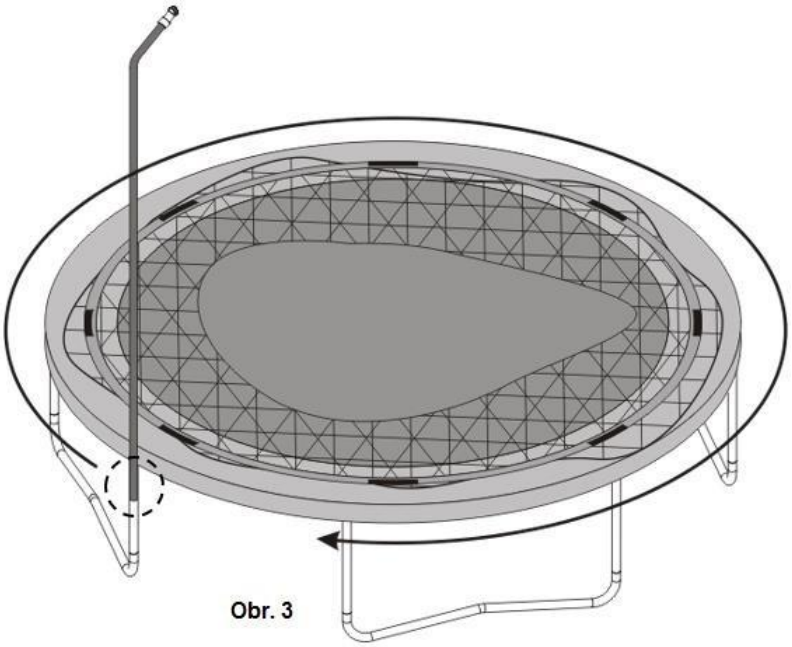

Obr. 3

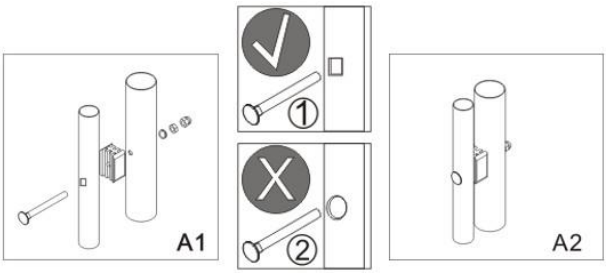

A1: A tartórudat fixálja a trambulin lábához a csavarok, a distancia alátétek, lapos alátétek és a 2 anya segítségével.	A2: Csavarozás utáni állapot. Megj.: A csavarnak át kell mennie a négyszög alakú nyíláson.

A csavarokat kívülről helyezze a konstrukcióba.

4.lépés:

Húzza meg a hálót (5). A belépő nyílás arra az oldalra nézzen, ahol be, ill. ki szeretne közlekedni a trambulinon. Az üvegszálas rudakat a védőháló felső szélét alkotják és a kerületi rudakhoz erősítendők.

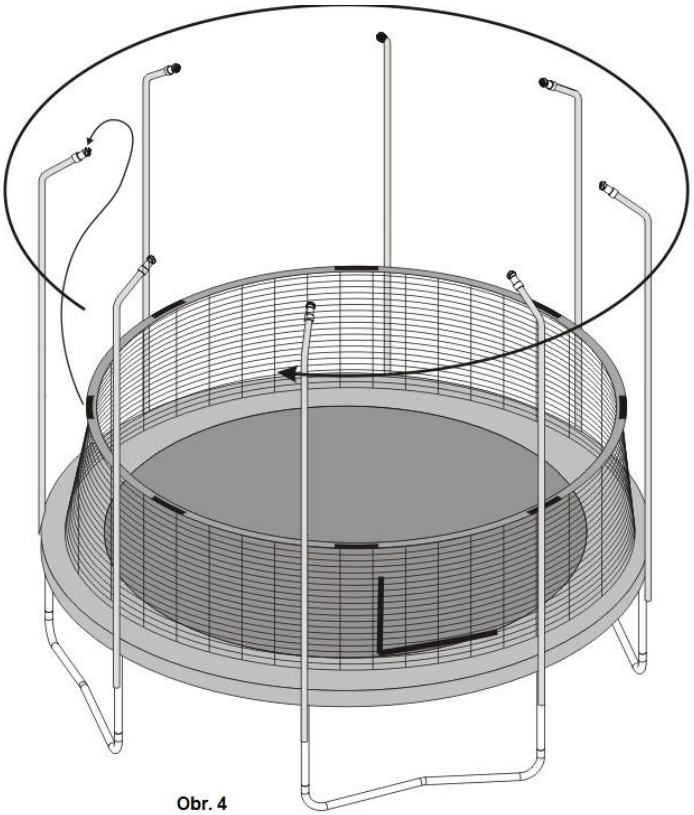

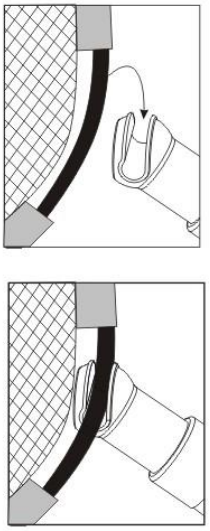

Obr. 4

.

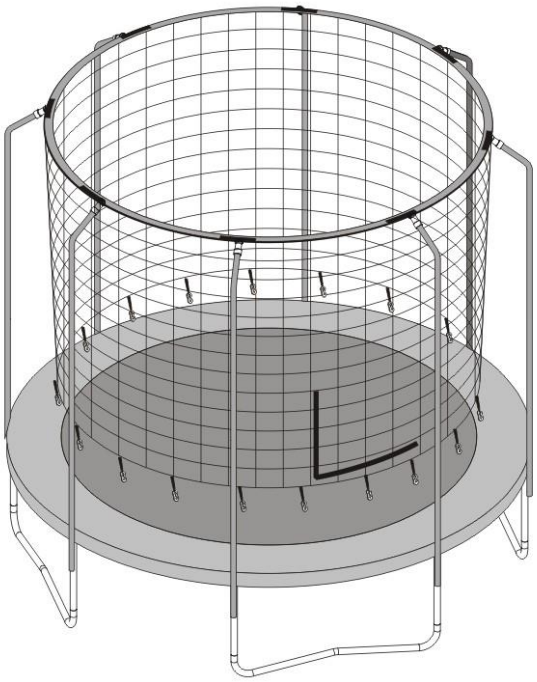

5.lépés:

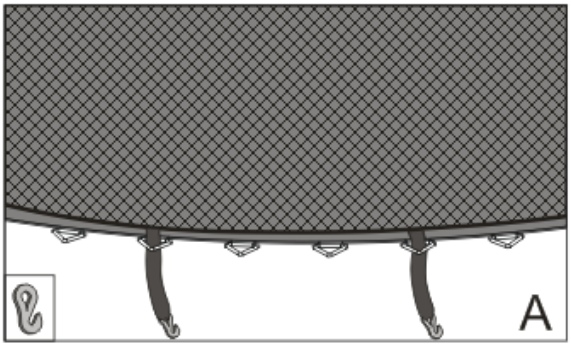

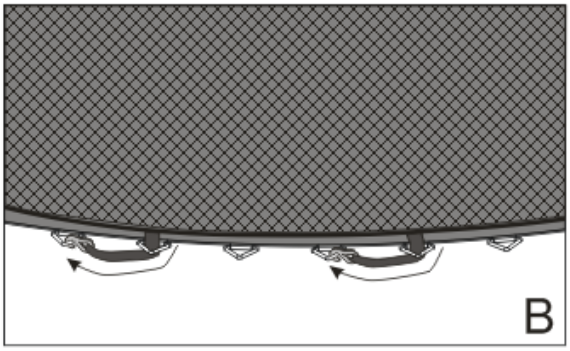

A. Fűzze a horgot az ugrálófelület szemekbe.

B. Akassza a horgot a mellette lévő szembe (lásd A és B kép).

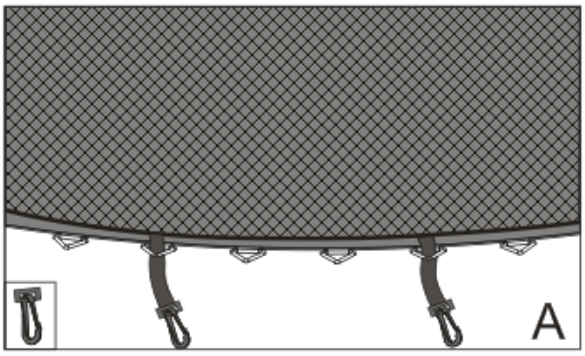

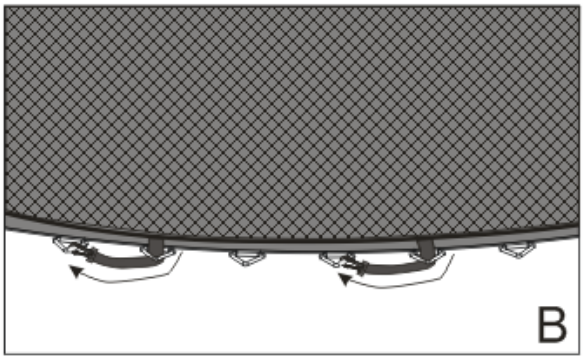

A. Fűzze a karabínert az ugrálófelület szemekbe.

B. Erősítse a karabínert a mellette lévő szembe (A és B kép).

RÖGZÍTŐ SZETT

Ez a szett kompatibilis minden trambulin modellel. A trambulin stabilitására szolgál (a rögzítés mértéke függ a talajtól és a szél hatásától).

A csomag tartalma:

Rögzítő szíj - 3 db

Rögzítő ékek - 3 db

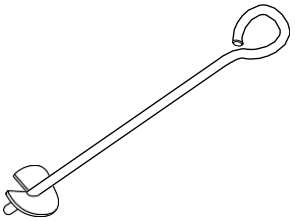

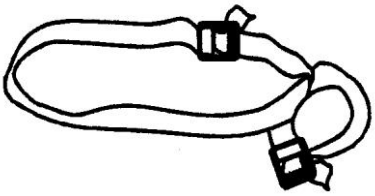

Hiányzó részek esetén vegye fel a kapcsolatot az eladóval

! Az összeszerelés előtt:

Bizonyosodjon meg arról, hogy a föld alatt nem található semmilyen föld alatti rendszer (elektromos, gáz, víz, szennyvíz vezeték). A rögzítést csak felnőtt személy végezheti.

RÖGZÍTŐ SZÍJAK

Minden szíj két hurkolt fogazott csattal van ellátva. A nagy szíj, a váz és a láb köré van tekerve. Ez meggátolja a láb meglazulását, esetleges kiesését a trambulinból.

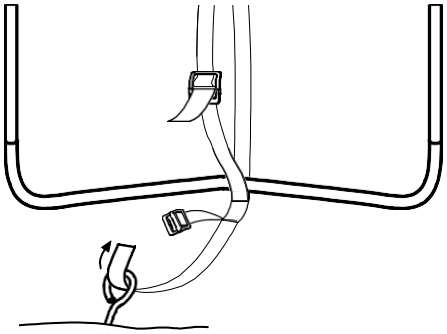

CSATOK

Mindét szíj hurka csattal van rögzítve (lásd alábbi kép). A szíjat a fogak nélküli nyíláson húzza át alulról, majd felülről a fogakkal ellátott csaton.

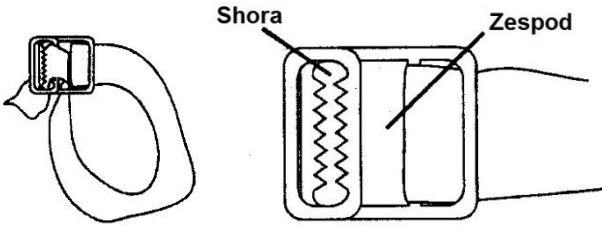

LÁBAK FIXÁLÁSA – KÖR TRAMBULINOK

A hosszabb szíjat csatolja a láb és a váz köré. Húzza meg.

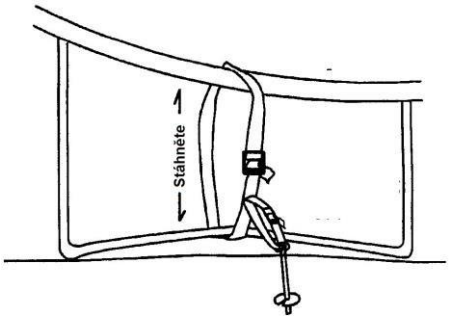

ÉKKEL VALÓ RÖGZÍTÉS

Minden láb közelében csavarja az éket a földbe, majd az ék szemén keresztül hurkolja be a rögzítő rendszer rövidebb szíját és erősen kapcsolja be.

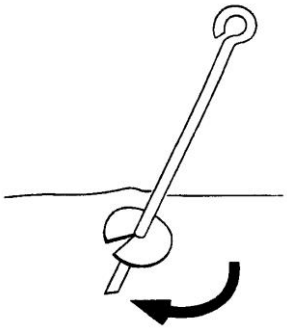

VÉGÜL ELLENŐRIZZE AZ ÖSSZES HUROK TARTÁSÁT ÉS HÚZZON MEG MINDEN ÖSSZEKÖTŐ ELEMET. A VÉDŐHÁLÓT ERŐSEN RÖGZÍTSE, KÜLÖNBEN NEM TELJESÍTI FUNKCIÓJÁT.

EZZEL A VÉDŐHÁLÓ ÖSSZESZERELÉSE KÉSZ.

KARBANTARTÁS

- **ÁLTALÁNOS INFORMÁCIÓK:** A trambulin és a védőháló egészéves, kültéri használatra van tervezve. Minimális karbantartást igényel – helyes karbantartással megnövelheti a trambulin élettartamát. Az ugrófelület, a rugótakaró és a védőháló szintetikus anyagból készültek, melyek könnyen elégnek – veszélyt jelent az égő cigaretta, a tűzijáték és a szikra.
- **VÁZ:** Ne lépjen és ne üljön a rugótakaróra, ha a trambulinon valaki ugrál – a keretet eldeformálhatja. Ha a váz rozsdásodni kezd, acélkefével vagy dörzspapírral távolítsa el és kenje le nem mérgező festékkel.
- **RUGÓTAKARÓ:** A takaró megvéd a rugóra és a keretre való esés által bekövetkezett sérülésektől. A takarón senkinek sem szabad ülni vagy állni, ha a trambulinon valaki ugrál. Fontos, hogy a gyermekek a trambulinra mászás közben ne fogják meg, ne érjenek a takaró belső széléhez.
- **UGRÓFELÜLET**: Nehány év eltetlével az ugrófelület az ultraibolya sugárzás következtében veszít feszességéből, ezért ajánlatos védeni a közvetlen napsugárzástól, így meghosszabbítja élettartamát. Enyhe szennyeződésnek és penésznek nem lenne szabad károsítania az ugrófelületet. Ugrálás előtt vesse le cipőjét, tegye le ékszereit. Ne viseljen övet (a csat éles).
- **RUGÓK:** Ha a trambulinon valaki ugrál, ne érjen a rugókhoz. A rugókon ne ugráljon, nem abból a célból készültek – meghibásodhat. Ha valamelyik rugó meghibásodik, minél előbb cserélje ki, különben a ugrófelület és a többi rugó is sérülhet (kifeszítés).
- **VÉDŐHÁLÓ**: A trambulinra ne engedjen háziállatot – a körmeik és fogaik megrongálhatják a védőhálót és az ugrófelületet. Az erős szél minden fajta trambulint felfordíthat, megrongálhat, személyi sérülést okozhat, vagy kárt tehet a magántulajdonban. A szeles időjárásban ajánlatos a védőhálót leszerelni és száraz helyen tárolni.

A gyermekek a trambulinon való ugrálás közben ne viseljenek védősisakot (pl. kerékpár sisakot). A trambulin váz acélból készült, elektromos vezető. Ezért ne vigyen magával a trambulinra és ne tegyen a védőhálóra semilyen elektromos berendezést (világítás, fűtőtest, hosszabbító kábel, vagy bármilyen háztartási kiegészítőt). Áramütés veszélye áll fenn.

A trambulin állapotát min. havonta egyszer ellenőrizze (nagy hangsúlyt fektetve az összekötő elemekre). Ha bármelyik rész elhasználódott, megrongálódott, azonnal cserélje ki újra. Ellenkező esetben nem biztonságos a trambulin, sérülésekhez vezethet.

Ez az ugróasztal kiváló minőségű anyagokból és kézműipari munkával készült. Helyes gondozás és karbantartás mellett a gyakorlatok és a szórakoztató ugrások rajta kis baleseti valószínűség mellett évekig folytathatók. Kérjük, hogy kövessék a következő útmutatásokat.

Az ugróasztal olyan kialakítású, hogy egy adott súlyt és bizonyos haználatot képes elviselni. Győződjék meg róla, hogy az eszközt mindig csak egyetlen személy használja. Az illető személy nem lehet 100 kg-nál súlyosabb. Az ugrásokat zokniban, vagy mezítláb kell végezni. Ne felejtsék , hogy az ugróasztal használatánál SEMMIFÉLE utcai-vagy teniszcipőt nem szabad használni Továbbá az ugró személy semmiféle éles tárgyat ne tartson magánál, amikor az ugróasztalt használja. Az ugróponyvától minden éles, vagy hegyes tárgyat távol kell tartani.

Minden használat előtt ellenőrizze az ugróasztalt, hogy nem talál-e rajta elhasználódott, túlterhelt vagy hiányzó alkatrészt. Különféle olyan állapotok adódhatnak, amelyek fokozhatják a balesetveszélyt. Különös figyelmet fordítson a következőkre:

1. Beszúródások, lyukasodások vagy repedések az ugróponyván
2. Túlságosan lelógó rugróponyva
3. Laza varratok vagy az ugróponyva bármilyen alhasználódása
4. Törött, hiányzó vagy sérült rugó vagy behajtott keretrészek, pl. a lábakon
5. Törött, hiányzó vagy sérült rugó
6. Sérült, hiányzó vagy elégtelenül rögzített keretvédelem
7. Kiálló alkatrész (elsősorban éles alkatrész) a kereten, rugókon vagy ugróponyván

Heves esőzések következtében AJÁNLJUK, hogy a rugóvédő ponyvát távolítsa el, hogy az ki tudjon száradni. Ezáltal elkerülhető a keretcsöveken kialakulható Oxidáció.

FIGYELEM! A galvanizált felület megvédése és a korrózió elkerülése érdekében kérjük ne helyezze a trambulin lábakat földes talajba. A nedves föld esetlges savassága károsíthatja a galvanizált trambulin felületet. Ezáltal korrózió keletkezhet, ami megrövidíti a trambulin élettartamát.

SZÉLTŐL ELŐIDÉZETT HATÁSOK

Heves szélben az ugróasztalt nem lehet használni. Ha szeles idő várható, helyezzék az ugróasztalt egy védett helyre vagy szereljék le. Másik lehetőség, hogy az ugróasztal kerek külső részét (felső keresztkeret) kötéllel és csövekkel a talajhoz rögzíteni. A kellő biztonság érdekében legalább három rögzítés szükséges. Nem elég, ha az ugróasztalnak csak a lábait rögzítik a talajhoz, mert az a keretben lévő karmantyúkból még kiszakadhat.

UGRÓASZTAL SZÁLLÍTÁSA

Ha az ugróasztalt szállítani kell, ahhoz legalább három személy közreműködése szükséges. Mindegyik kapcsolódási pontot időjárásálló ragasztószalaggal kell becsavarni és biztosítani. Ìgy a keret a szállítás alatt együtt marad és nem következhet be az illesztési pontok kilazulása és szétesése. Szállításkor az ugróasztalt kissé emeljék meg a talajtól és a társzinttel párhuzamosan tartva szállítsák. Az ugróasztalt minden más szállítási módhoz előbb szét kell szedni.

SZÉTSZERELÉS

A szétszerelést felnőtt személynek kell elvégeznie.

A szétszereléshez szüksége lehet gumikalapácsra (nem része a csomagnak).

1. Húzza ki a fogantyúból (4) a lábat (6). Gumikalapácsra lehet szüksége – 2x üssön rá a vázra.

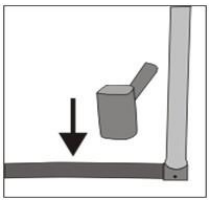

2. A lábak leszerelése után nem szükséges leszerelni a vázat a rúdról (3) a fogantyúkat – ebben az állapotban is tárolhatja a trambulint. Az ismételt összeszereléskor megspórolhatja az időt.

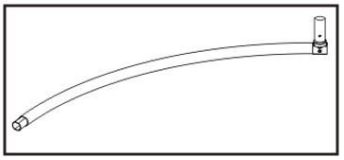

Ha nem sikerül leszerelni a fogantyúkat (4) az alábbi módon járjon el:

Szükség esetén használjon egyenes rudat (nem része a csomagnak).

Egyenes rúd – 1db 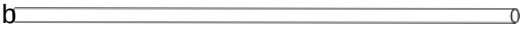 (nem része a csomagnak)

1. lépés: Készítse el az elemet.

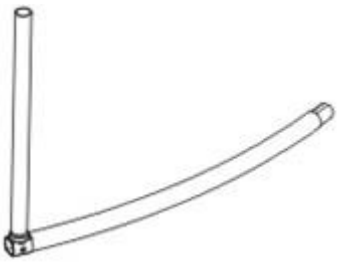

2. lépés: A keskenyebb átmérőjű rudat csúsztassa a lábba.

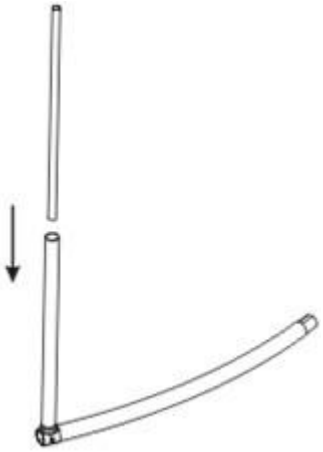

3. lépés: Üssön a rúdra és lazítsa ki a fogantyúból a lábat.

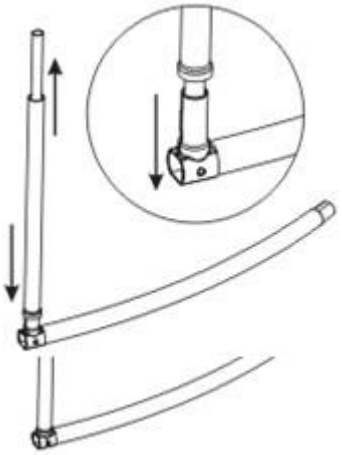

4. lépés: Csúsztassa a fogantyúba mellékelt fogókat.

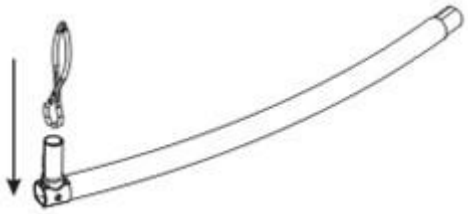

5.lépés: A fogók segítségével szétnyitja a fogantyúkat.

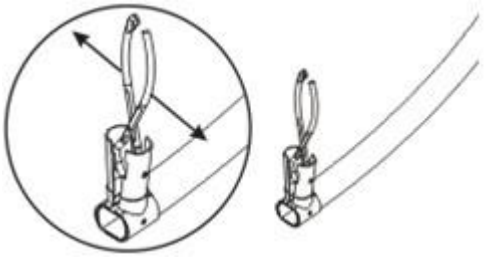

A szétszerelésnél nem szükséges eltávolítani a fogantyúkat (45) a rudakról (3) – a trambulin így is tárolható. Az ismételt összeszerelésnél időt spórolhat meg.

GARANCIÁLIS FELTÉTELEK, REKLAMÁCIÓ

Garanciális feltételek
Jótállás
Az eladó 24 hónapos garanciát nyújt a vevőnek, kivéve ha a jótállási számlán, vagy egyéb dokumentumon más garanciális idő szerepel. A kötelező jótállás időtartama nem érinti a vevőt.
Az eladó garanciát vállal a minőségre, ha az eladott termék a normál célnak megfelelően van felhasználva, és megtartja a szerződésben elfogadottakat.

A garanciális feltételek nem érvényesek a következő esetekben:

- a felhasználó által okozott károk, pl. nem szakszerű szerelés, az áru megrongálása helytelen javítással
- helytelen karbantartás
- mechanikai károsodás
- elhasználódott alkatrészek a mindennapi használat során (pl. gumi és műanyag alkatrészek, mozgó mechanizmusok, stb.)
- elkerülhetetlen esemény, természeti katasztrófa
- szakszerűtlen beavatkozás
- szakszerűtlen kezelés, helytelen elhelyezés, magas illetve alacsony hőfokhatás, víz, aránytalan nyomás, szándékosan átalakított alak és nagyság változtatás

Reklamáció igénylés

Reklamációkérelem eljárása
A vevő köteles az eladó által eladott árut mihamarabb átnézni. A vevő az ellenőrzést lehetőleg úgy végezze, hogy az esetleges hibákat észrevegye.
Reklamáció esetén a vevőnek be kell mutatni a vásárlást igazoló dokumentumot a gyártási számmal. Amennyiben az igazolószelvény hiányos, az eladónak jogában áll elutasítani a reklamációs kérelmet.
Amennyiben a vevő olyan hibabejelentést tesz, melyre nem vonatkozik a jótállás (pl. nem teljesítették a garanciális feltételeket, a hiba tévedésből lett jelentve, stb.) az eladó jogosult a költségtérítésre. A szerelési költség az érvényben lévő árlista alapján lesz elszámolva.
Ha az eladó a tesztelés során nem találja hibásnak az árut, jogában áll a reklamációt érvénytelennek tekinteni, és jogosult az érvénytelen reklamációkor felmerülő költségek visszatérítésére.
Amennyiben a vevő olyan hibabejelentést tesz, melyre vonatkozik a jótállás, az eladónak kötelessége a hibát elhárítani, esetlegesen új árut adni. Az eladó a vevő beleegyezésével más termékre is cserélheti a hibás árut. A kártérítés rendezése e bekezdés alapján az eladóra vonatkozik.
Az eladó a reklamációt az áru kézhezvételétől számított legkésőbb 30 napon belül rendezi, amennyiben nincs más idő megegyezve. Az érvényes nap az eladó által eladott, de cserére kerülő termék eladásánál feltüntetett nap.
Amennyiben az eladó nem tudja elrendezni a reklamációkérelmet, megegyezik a vevővel más alternatív lehetőségben. Ha ilyen megegyezés nem jön létre, az eladó köteles anyagi kártérítést fizetni a vevőnek.

Eladás dátuma: Eladó bélyegzője és aláírása:

Forgalmazó:
Insportline Hungary Kft.
2500 Esztergom, Kossuth Lajos u. 65.
www.insportline.hu
tel./fax: 0633-313-242