HASZNÁLATI ÚTMUTATÓ – HU

IN 31712X3 Összecsukható elektromos kerékpár Devron X3 12“

TARTALOM

BEVEZETŐ. 3
BIZTONSÁGI ELŐÍRÁSOK 3
A TERMÉK LEÍRÁSA 3
A TERMÉK PARAMÉTEREI 4
KIJELZŐ LEÍRÁSA. 6
ELEKTROMOS DIAGRAM 6
AKKUMULÁTOR ÉS TÖLTÉSE 8
TARTOZÉKOK HASZNÁLATA ÉS TELEPÍTÉSE 8

BEVEZETŐ

Köszönjük, hogy megvásárolta ezt az összecsukható elektromos kerékpárt, amelyet hosszú évek szakmai tapasztalatai alapján terveztek. A kerékpár kitűnik jó megjelenésével, kis súlyával, egyszerű szerkezetével, könnyű összecsukásával és könnyű kezelésével. A biztonságos használat érdekében először olvassa el a mellékelt útmutatót! Ha kölcsönadja a kerékpárt egy másik személynek, világosítsa fel őt a készülék biztonságos használatáról!

BIZTONSÁGI ELŐÍRÁSOK

- Állítsa be az ülés magasságát a biztonságos és kényelmes kerékpározáshoz úgy, hogy a lábak szükség esetén könnyen elérjék a talajt!
- Minden biciklizés előtt ellenőrizze a fékek működését, és hogy egyik alkatrész sem sérült-e, beleértve a csavarok és anyák megfelelő meghúzását. Soha ne használjon sérült vagy elhasználódott felszerelést!
- Ellenőrizze az összes tartozék és alkatrész működését!
- Az első használatkor válasszon először rövidebb távot, hogy megtanulja a kerékpár megfelelő működtetését! Csak ezután lépjen tovább!
- A kerékpár inkább a szilárd városi felületen megtett rövidebb utakra alkalmas. Ne tekerjen vele túl durva vagy nem megfelelő terepen!
- Ne tekerjen vele nedves vagy havas felületen, illetve jeges járdán! A termék nem alkalmas túlságosan igényes tevékenységekhez vagy extrém sportokhoz.
- Mindig viseljen testvédőket beleértve a tanúsított sisakot is! A biciklizéshez vegyen megfelelő cipőt!
- A -5°C alatti hőmérséklet negatív hatással lehet az akkumulátor töltésére. Az akkumulátort szobahőmérsékleten töltse fel!
- A hatótávolságra vonatkozó adatok 25°C hőmérsékletnél, 70 kg terhelésnél és sík felület esetén érvényesek. A feltüntetett adatok így változhatnak ezektől az értékektől való eltérés esetén.

A TERMÉK LEÍRÁSA

1	Gumiabroncs 12“
2	Felfüggesztő villa
3	Rezgéscsillapító
4	Kormánybilincs
5	Fényvezérlés és duda kapcsoló
6	Fékvezérlés
7	LCD kijelző
8	Forgó markolat
9	Gyorskioldó bilincs
10	Állítható nyereg
11	Töltő aljzat
12	Hátsó lámpa
13	Kivehető akkumulátor
14	Hátsó sárvédő
15	Kerékagymotor
16	Lánckerék

17	Pedál
18	Kitámasztó
19	Világítás

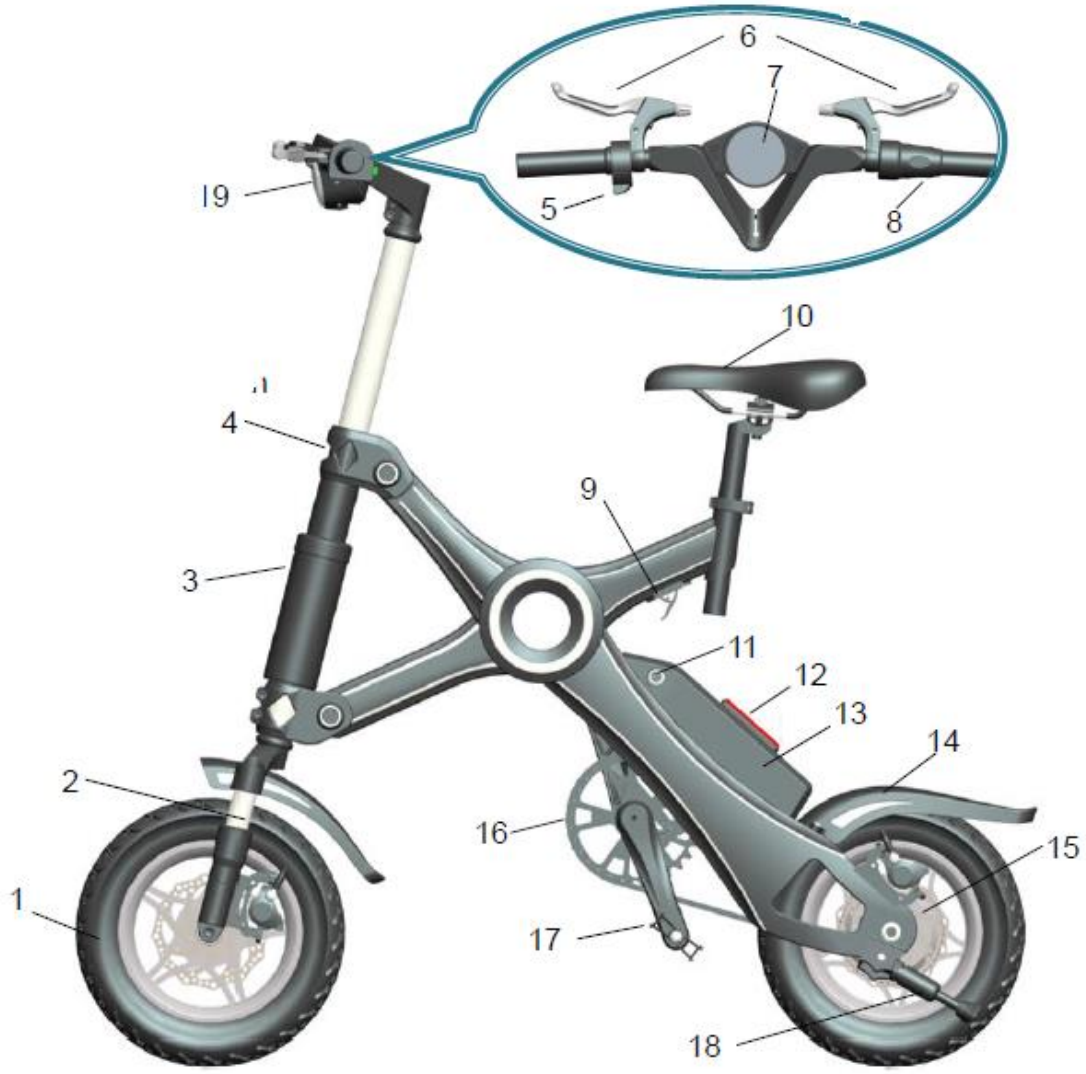

A TERMÉK PARAMÉTEREI

Termék	
Kerék alap	825 mm
Méretek (szétnyitva)	1180*1100*550 mm
Méretek (összecsukva)	1130*670*380 mm
Max. sebesség	25 km/h
Max. hatótávolság	40 km
Max. teherbírás	120 kg
Zajszint	60 db alatt
Kerék átmérője	320 mm

Összsúly	kb. 20 kg
Motor	
Névleges feszültség	36V
Névleges teljesítmény	250W
Névleges fordulatszám	450 fordulat/min.
Max. nyomaték	28 Nm
Max. teljesítmény	80%
Típus	Kefe nélküli áttétellel
Akkumulátor	
Feszültség	36V
Kapacitás	8,7AH
Cellaméret	18650-2900PF
A töltési ciklusok száma	Több mint 1000x
Névleges kisülés	3C
Töltési idő	4 óra
Vezérlés	
Stílus	Szinuszos
Max. áram	14A
Max. feszültség	29V
Töltő	
Bemeneti feszültség	220V
Kimeneti feszültség	42V
Kimeneti áram	2A
Csatlakozó	Hárompontos
Max. emelkedés	15°

KIJELZŐ LEÍRÁSA

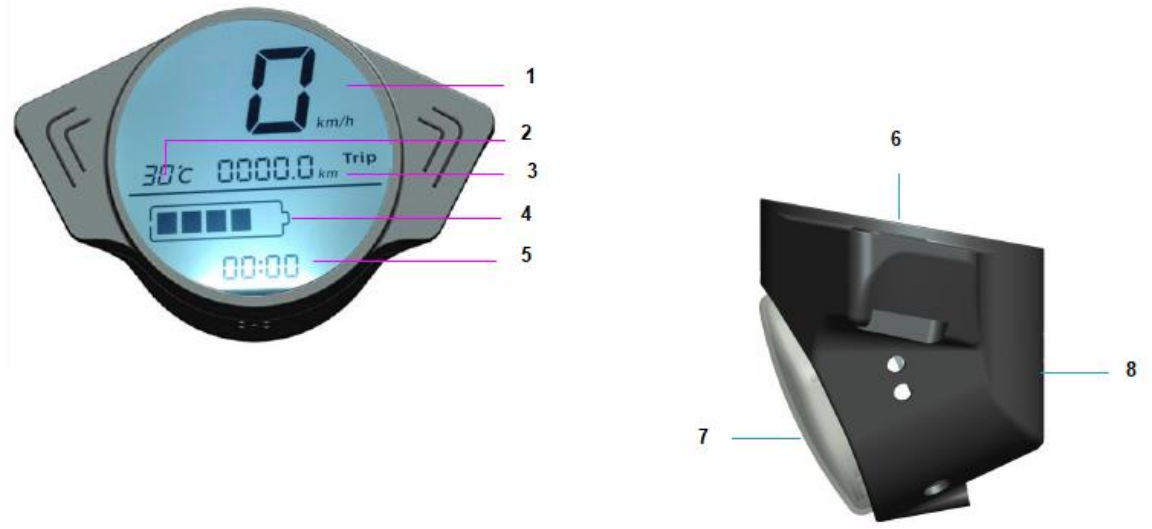

1) Sebesség
2) Hőmérséklet
3) Teljes távolság
4) Kapacitás
5) A kerékpározás ideje
6) Panel
7) LED
8) Hangjelzés

Funkció:

- Megjelenítés
- Megjeleníti: sebesség, akkumulátor kapacitása, teljes távolság

ELEKTROMOS DIAGRAM

Magyarázat:

Bold red – félkövér piros, Bold black – félkövér fekete, Bold blue – félkövér kék, Bold green – félkövér zöld, Bold yellow – félkövér sárga, Tiny red - apró piros, Tiny yellow – apró sárga, Tiny blue - apró kék, Tiny green – apró zöld, Tiny black – apró fekete, Tiny white – apró fehér, Speed limit – sebességkorlátozás, Tiny white – apró fehér, Burglar alarm – riasztó, Tiny orange – apró narancssárga, Tiny blue – apró kék, Tiny green – apró zöld, Tiny red – apró piros, Tiny black – apró fekete. Brake tailight – hátsó féklámpa, Tiny purple – apró lila, Battery – akkumulátor, Power – meghajtás, Speed measuring signal – sebességmérő jel, Throttle signal – gázkar jel, Locking motor – motorzár, Brake signal – fékjel.

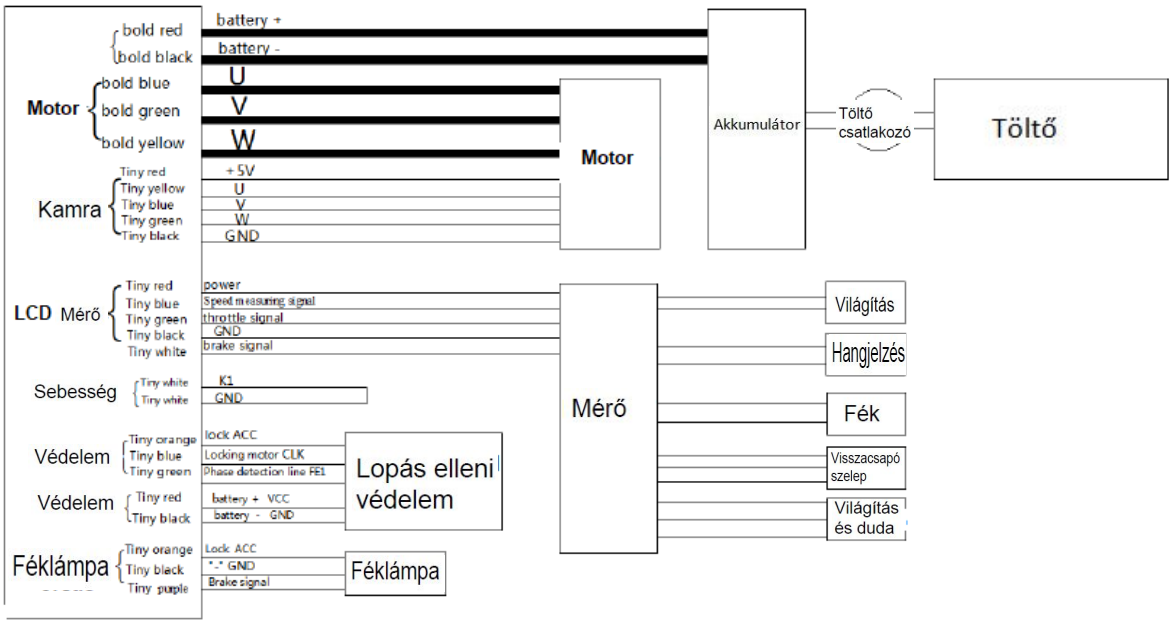
battery +
battery -
bold red
bold black
Motor
bold blue
bold green
bold yellow
U
V
W
Motor
Akkumulátor
Töltő csatlakozó
Töltő
Kamra
Tiny red
Tiny yellow
Tiny blue
Tiny green
Tiny black
+5V
U
V
W
GND
LCD Mérő
Tiny red
Tiny blue
Tiny green
Tiny black
Tiny white
power
Speed measuring signal
throttle signal
GND
brake signal
Mérő
Világítás
Hangjelzés
Fék
Visszacsapó szelep
Világítás és duda
Sebesség
Tiny white
Tiny white
K1
GND
Védelem
Tiny orange
Tiny blue
Tiny green
lock ACC
Locking motor CLK
Phase detection line FE1
Lopás elleni védelem
Védelem
Tiny red
Tiny black
battery + VCC
battery - GND
Féklámpa
Tiny orange
Tiny black
Tiny purple
Lock ACC
"-" GND
Brake signal
Féklámpa

VEZÉRLÉS

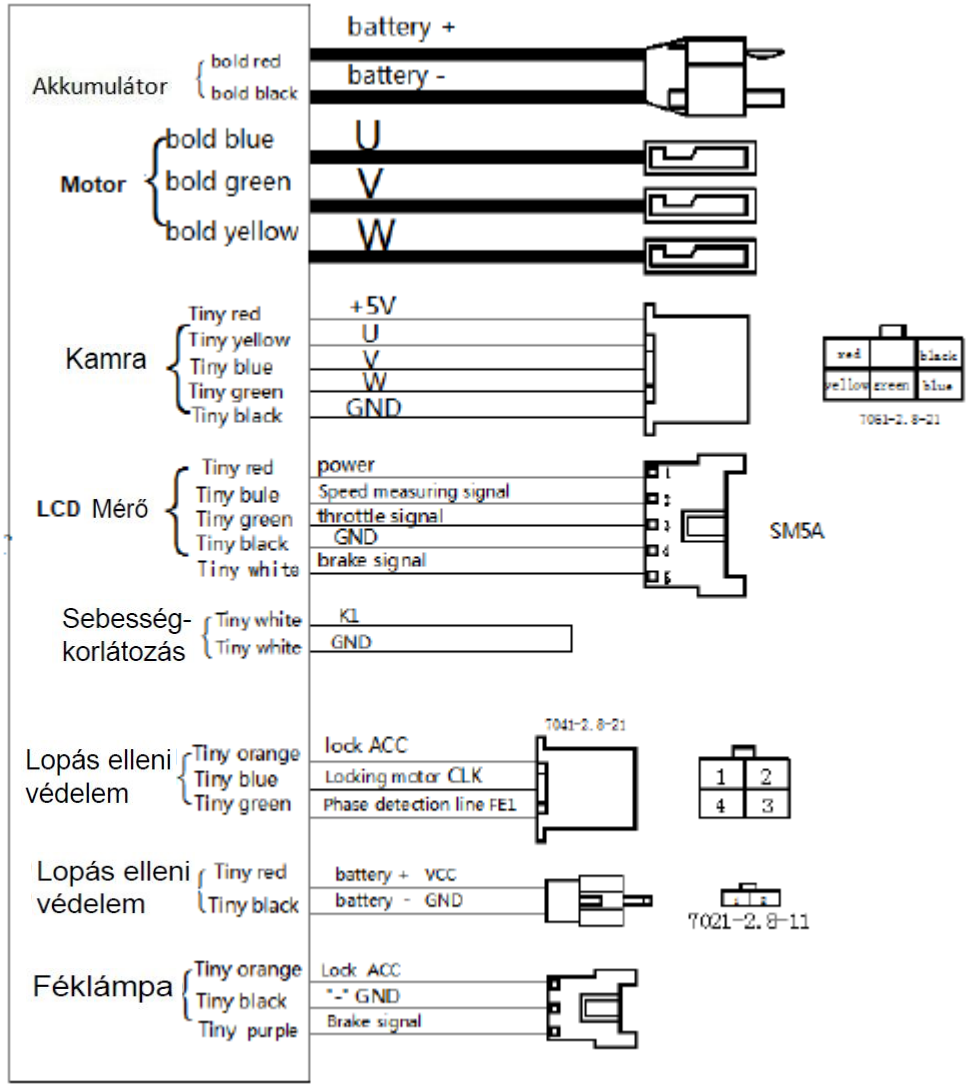
Akkumulátor
bold red
bold black
battery +
battery -
Motor
bold blue
bold green
bold yellow
U
V
W
Kamra
Tiny red
Tiny yellow
Tiny blue
Tiny green
Tiny black
+5V
U
V
W
GND
red
black
yellow
green
blue
7061-2.8-21
LCD Mérő
Tiny red
Tiny bule
Tiny green
Tiny black
Tiny white
power
Speed measuring signal
throttle signal
GND
brake signal
SM5A
Sebesség-korlátozás
Tiny white
Tiny white
K1
GND
7041-2.8-21
Lopás elleni védelem
Tiny orange
Tiny blue
Tiny green
lock ACC
Locking motor CLK
Phase detection line FE1
1
2
4
3
Lopás elleni védelem
Tiny red
Tiny black
battery + VCC
battery - GND
7021-2.8-11
Féklámpa
Tiny orange
Tiny black
Tiny purple
Lock ACC
"-" GND
Brake signal

AKKUMULÁTOR ÉS TÖLTÉSE

Akkumulátor adatai	
Teljesen feltöltött akkumulátor feszültsége	41.5 v
Túlfeszültség-védelem	29 v
Sejtek száma	20/30 darab
Töltési hőmérséklet	0–45 °C
Kiürítési hőmérséklet	-20–60 °C

Ha az akkumulátort hosszabb ideig nem használja, töltse fel az akkumulátort 25-30 naponként.

A töltés

1. Csatlakoztassa megfelelően a töltőt.
2. Csatlakoztassa egy 220 V-os aljzathoz.
3. A töltés után először a töltőt húzza ki az aljzatból, majd ezután húzza ki a csatlakozót!

Figyelmeztetés:

1. Csak eredeti és sértetlen töltőt használjon a tűz, robbanás vagy egyéb veszélyek elkerülése érdekében!
2. A bemeneti feszültség 220 V, míg a kimeneti feszültség 42 V. A töltő csatlakozójának 1 pozitív elektródája és 3 negatív elektródája van. Ne szerelje szét, és ne csatlakoztassa a töltőt másképp! Ne használja az akkumulátort más feszültséggel!
3. A piros fény a töltést jelzi, a zöld vagy villogó fény pedig a teljes töltést jelzi.
4. A töltő beltéri használatra készült. Ne tegye ki a töltőt esőnek, tartós napfénynek vagy erős rezgésnek!
5. Ha a töltő kábele sérült, azonnal cserélje ki, különben az áramütés veszélye áll fenn!

TARTOZÉKOK HASZNÁLATA ÉS TELEPÍTÉSE

1. Lopásgátló riasztás

Lezárás	Lezárás	Rövid megnyomás
	A hangjelzés bekapcsolása	Megnyomás 2 másodpercre
Kinyitás	A zár kikapcsolása	Rövid megnyomás
	A hangjelzés kikapcsolása	Megnyomás 2 másodpercre
Bekapcsolás	Bekapcsolás	3 másodpercen belül két megnyomás
Keresés	Keresés	Egy rövid megnyomás
	Érzékenység beállítása	Megnyomás 2 másodpercre

2. Kormány, hátsó sárvédő, az akkumulátor rögzítése

A kormány felszereléséhez lazítsa meg a csavart (A), és távolítsa el a kupakot! Ne húzza ki az elülső villát, nehogy elveszítsen bármiféle tartozékot! Ezután csatlakoztassa a kormányt az ábrán látható módon! Húzza meg a csavart (A) úgy, hogy a kormány mozgása továbbra is biztosított legyen! Végül húzza meg jól a B csavart!

A hátsó sárvédő rögzítéséhez húzza meg a csavarokat az ábrán látható módon!

3. Az akkumulátor rögzítése

Az akkumulátort úgy rögzítse, hogy először helyezze az A pontba, majd nyomja be az akkumulátort a B pontba! Forgassa el a kulcsot az akkumulátor rögzítéséhez!

Megjegyzés: Legyen óvatos az akkumulátorral történő manipuláció során! Ne engedje, hogy a negatív pólusok érintkezzenek más objektumok pozitív pólusaival a veszély elkerülése érdekében!

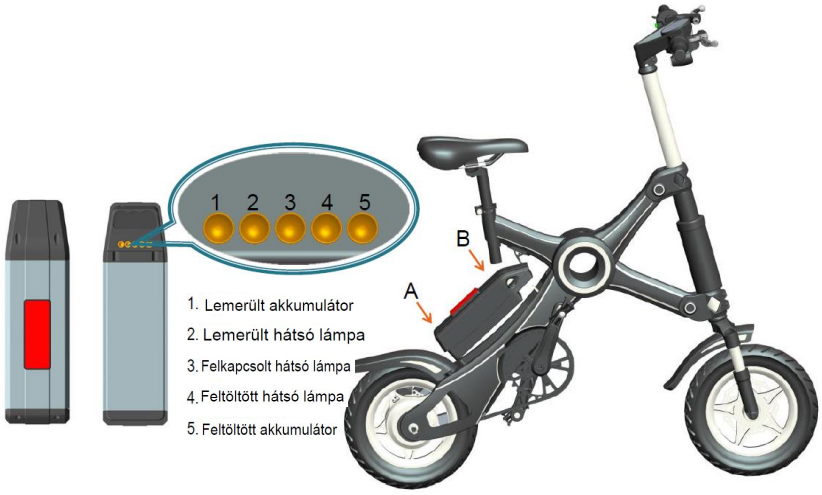

4. Összecsukása

A leggyakoribb hibák és karbantartás

Gyakori problémák:

- Nem működik a motor
  - Lemerült akkumulátor
  - Sérült kábelezés
  - Sérült vezérlés
  - Sérült motor
  - Sérült fogantyú

- Az akkumulátor nem töltődik:
  - Sérült töltő
  - Sérült akkumulátor
  - Laza töltőkábel
- A felfüggesztés rendellenes hangja
  - Nem megfelelő kenés
  - Kilazult felfüggesztés

Karbantartási tippek:

1. Ne parkolja le kint a szabadban! Ne tegye ki közvetlen napsütésnek vagy esőnek!
2. Rendszeresen ellenőrizze a fékeket, minden rögzítőelemet és a kerekeket!
3. Használat után rendszeresen töltse fel az akkumulátort!