HASZNÁLATI ÚTMUTATÓ – HU

IN 11115 Masszázsfotel inSPORTline Dugles

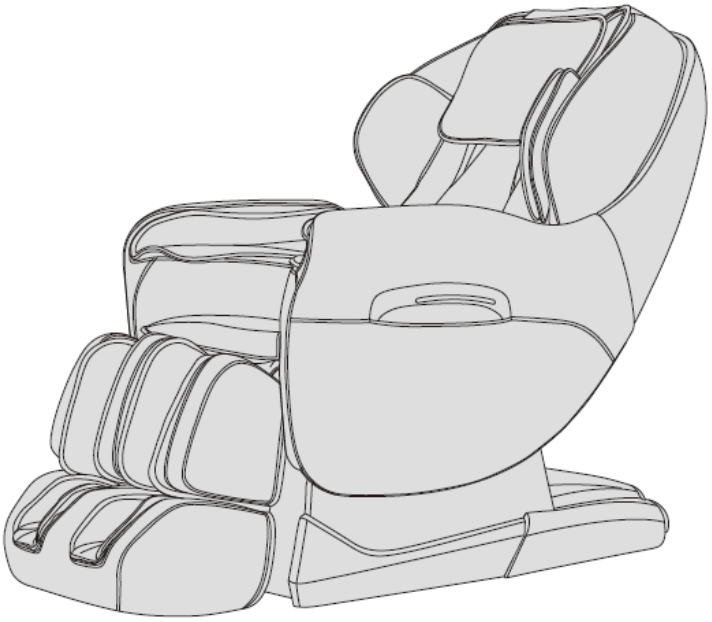

TARTALOM

BIZTONSÁG ÉS KARBANTARTÁS 3
ALKATRÉSZEK 5
FUNKCIONÁLIS FELSZERELTSÉG 5
KEZELÉS 6
ÖSSZESZERELÉS 10
TERMÉKSPECIFIKÁCIÓK 17

Köszönjük, hogy megvásárolta ezt a terméket. Olvassa el a teljes útmutatót, hogy megfelelően használhassa a masszázsfotelt! Ügyeljen a biztonsági előírások betartására! Az útmutatót őrizze meg további használat céljából!

MEGJEGYZÉS: Cégünk fenntartja magának a jogot, hogy előzetes bejelentés nélkül aktualizálja a termék kinézetét és jellemzőit. A szín függ a masszázsfotel aktuális modellétől.

BIZTONSÁG ÉS KARBANTARTÁS

FONTOS BIZTONSÁGI FIGYELMEZTETÉSEK

- Tartsa távol a gyerekeket a fotel mozgó részeitől!
- Az eszköz tápellátásához megfelelő tápegységet használjon!
- Biztonsági okokból és a fotel védelméért minden használat után és tisztítás előtt húzza ki atápkábelt a hálózati csatlakozóból!
- A fotelt csak az útmutatóban leírtaknak megfelelően használja!
- Ne használjon olyan tartozékokat, amelyeket a gyártó nem ajánl!
- A fotlet csak belső térben használja!
- Használat előtt alaposan olvassa el ezt az útmutatót!
- Tilos a fotel használata a jelen útmutatóban nem szereplő módon.
- A masszázs ajánlott hossza: 20 perc.
- Ne használja a fotelt, ha megsérült vagy megrepedt a bőr!
- Ne használja a fotelt, ha fedőanyaga vagy más része megsérült!
- Ne használja a fotelt, ha a szellőzőnyílás el van tömődve, vagy a megfelelő szellőzés korlátozva van!
- Ne helyezzen semmilyen tárgyat a fotelre!
- A fotel használata közben ne aludjon el!
- Ne használja a fotelt alkohol vagy egyéb kábítószerek használata után!
- Étel fogyasztása után ne használja a fotelt min. egy óráig!
- A sérülések elkerülése érdekében ne alkalmazzon túl magas intenzitású masszázst!
- A fotelt egyenes, tiszta és száraz felületre helyezze! Tartsa be a min. 0,6 m biztonsági távolságot!
- **Maximális teherbírás:** 120 kg

A MASSZÁZSFOTEL ELHELYEZÉSE

- Ne használja a fotelt magas környezeti hőmérsékleten és nedves környezetben (pl. a fürdőszobában)!
- Ne használja a fotelt azonnal a környezeti hőmérséklet megváltozása után!
- Ne használja a fotelt poros vagy bármilyen szempontból kedvezőtlen környezetben!
- A fotel körül elegendő szabad helyet kell biztosítani a szellőzéshez.

A FOTELT NEM HASZNÁLHATJÁK

- A csontritkulásban szenvedők
- Szívbetegségben szenvedők vagy elektronikus implantátumokkal rendelkező személyek (pl. szívritmus-szabályozó)
- Emelkedett testhőmérsékletű emberek
- Várandós és menstruáló hölgyek
- Posztttraumás állapotban szenvedők
- Bőrproblémákkal küzdő emberek
- 14 év alatti gyermekek vagy értelmi fogyatékos emberek
- Akiknek az orvos ajánlott pihenést javasolt vagy nem érzik jól magukat
- Nedves bőrű emberek zuhanyzás, edzés után, stb.

- A fotel felülete felmelegszik, így a magas hőmérsékletre érzékeny embereknek különösen óvatosnak kell lenniük

BIZTONSÁG

- Győződjön meg róla, hogy az elektromos tápegység megfelelő feszültséggel rendelkezik.
- Ne csatlakoztassa a tápkábelt nedves kézzel!
- A fotelbe ne jusson víz, hogy elkerülje az áramütést vagy a termék károsodását!
- Ügyeljen arra, hogy ne károsodjanak a kábelek, és hogy ne módosítsa a fotel elektromos áramkörét!
- Ne használjon nedves rongyot az elektromos részek, például a kapcsoló és a dugó tisztításához!
- Amikor a tápfeszültség megszakad, ügyeljen arra, hogy az elektromos áramkör visszakapcsolása esetén ne történjen áramütés!
- Ha a fotel nem működik megfelelően, hagyja abba a használatát, és forduljon szervizhez!
- Ha a masszázs során nem érzi magát jól, hagyja abba a masszázsfotel használatát, és forduljon orvosához!

KARBANTARTÁS

- A karbantartást mindig hagyja szakképzett szerviztechnikusra! A fotelt ne szerelje szét, ill. egyéb módon se nyúljon a szerkezetéhez!
- Használat után húzza ki a készüléket az elektromos hálózatból!
- Ne használja a készüléket, ha a tápkábel vagy az elektromos csatlakozó sérült!
- Hosszú időtartamú tárolás előtt húzza ki a kábeleket, és a fotelt száraz, tiszta környezetben tárolja!
- Ne tegye ki a fotelt magas hőmérsékletnek, ne helyezze tűz közelébe, és ne tegye ki közvetlen napsütésnek hosszú ideig!
- A fotelt száraz ronggyal tisztítsa! Ne használjon hígítót, benzint vagy alkoholt a tisztításhoz!
- A minőségi kidolgozásnak köszönhetően a fotel mechanikus részei nem igényelnek semmiféle rendkívüli karbantartást.
- Védje a fotelt az éles tárgyakkal való érintkezéstől!
- Ne helyezze át a fotelt egyenetlen felületre! Áthelyezéskor a fotelt mindig emelje fel, és úgy helyezze át!
- A fotel működtetése közben tartson szünetet! Ne működtesse a fotelt túl hosszú ideig!

ÁLTALÁNOS HIBÁK ÉS MEGOLDÁSAIK

- Természetes, hogy az eszköz működése közben hallja a motor hangját.
- Ha a fotel nem működik, ellenőrizze, hogy a tápkábel megfelelően van-e csatlakoztatva, illetve a hálózati kapcsoló be van-e kapcsolva.
- A masszázs automatikusan befejeződik, ha letelik a beállított időintervallum. A készülék automatikusan kikapcsol, ha túl hosszú ideig működik, és elkezd túlmelegedni. Ebben az esetben hagyja a készüléket az újraindítás előtt legalább fél órát hűlni.

ALKATRÉSZEK

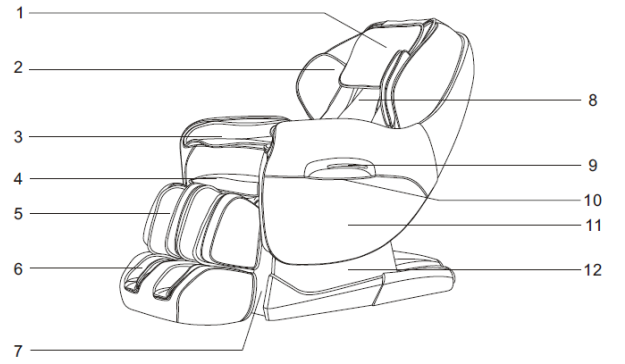

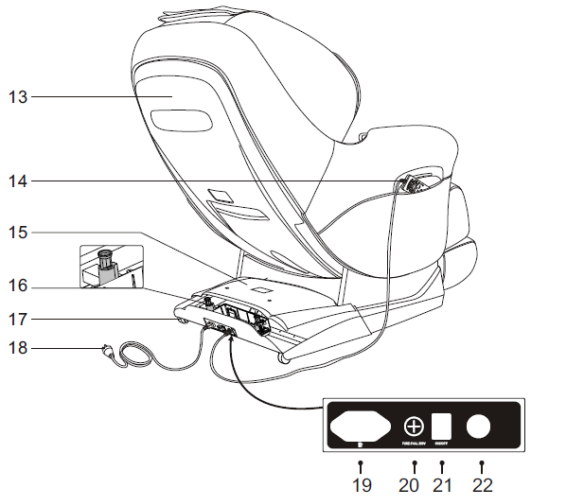

1. Párnázott fejtámla	13. Hátsó takaró
2. Légpárna a felkarnál	14. Távirányító
3. Légpárna az alkarnál	15. Hajtómű fedél
4. Párnázott ülő rész	16. Biztonsági kapcsoló
5. Lábtámasz	17. Szállító kerekek
6. Lábtartó	18. Tápkábel
7. Lábtámasz ütköző	19. Tápkábel aljzat
8. Háttámla	20. Biztosíték aljzat
9. Dekoratív LED indikátor	21. Tápkapcsoló
10. Távirányító tartó zseb	22. Távirányító csatlakozó
11. Oldaltámla	
12. Oldalsó takaró	

FUNKCIONÁLIS FELSZERELTSÉG

- Az eszköz fel van szerelve egy szett függőlegesen mozgó masszírozófejjel, melyben 4 masszírozó kerék található.
- Masszázstípusok: shiatsu, nyomkodás, ütögetés, kopogtatás, egyidejű nyomkodás és ütögetés.
- A váll régió automatikus érzékelés és helymeghatározása
- Automatikus masszázs funkciók (összesen 6): fájdalomcsillapítás, felüdítés, kilazítás, intenzív masszázs, felső test masszázs, alsó test masszázs.
- Memória az M1 és M2 masszázs funkciókhoz.
- Manuális felső test masszázs 3 beállítási opcióval: bizonyos pont masszírozása, helyi és komplett (sebesség állítható 5 fokozatban). Az ütögetés, shiatsu és kopogtatás módokban a két masszázsfej közötti távolság 3 szintre állítható: széles, közepes és szűk. A bizonyos pont masszírozása és helyi masszázs esetén a masszázsfej felfelé és lefelé mozgatható, hogy megtalálja az optimális pozíciót.
- A levegő masszázs 3 üzemmódot tartalmaz: testmasszázs, felső végtagok masszázsa (4 légpárna a karokon, 8 légpárna az alkaron), alsó végtagok masszázsa (16 légpárna) – a levegő masszázs 3 intenzitással állítható be.

- A lábtartók a következőkkel vannak ellátva: talpmasszázs görgők, két pár masszázspont a nagylábujj gyökerénél lévő terület forgó masszírozására és masszázsfunkció a bőr puhítására a lábfej boltívén és sarkak területén.
- Hátmelegítés: a forrás egy szénszál hosszúhullámú infravörös sugárzással.
- Dekoratív LED indikátor a fotel oldalán.
- Lehetőség van a lábtámasz hosszának beállítására a felhasználó magassága szerint.
- A háttámla speciális dizájnja lehetővé teszi, hogy közel lehessen tenni a fotelt a falhoz a maximális helytakarékosság érdekében.
- Állítható lábtámasz dőlésszög, állítható háttámla dőlésszög és a fotel automatikus döntése funkció.
- Az L-alakú dizájn másolja a test görbéjét a test maximális ellazulása érdekében.

KEZELÉS

TÁVIRÁNYÍTÓ (A KÉP CSAK ILLUSZTRÁCIÓ):

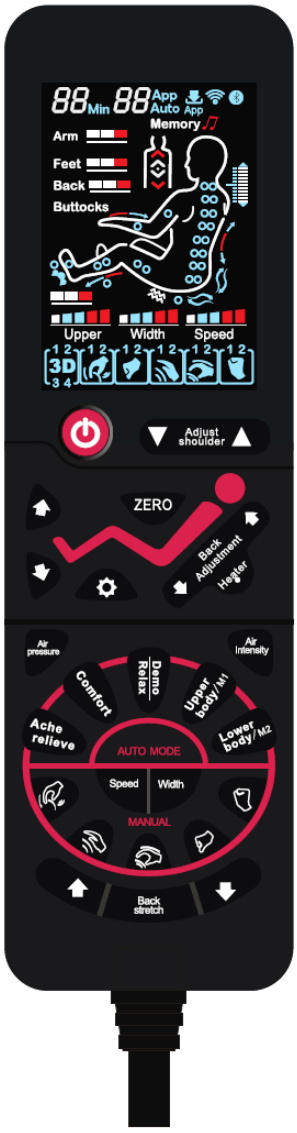

1. CSATLAKOZTATÁS

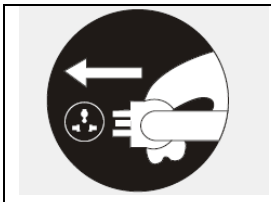	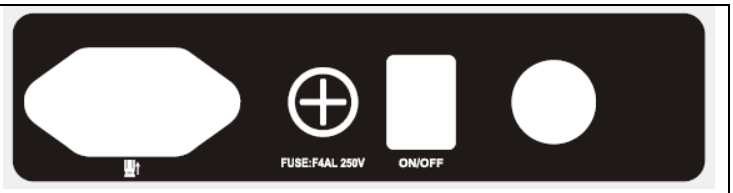
A tápkábel csatlakoztatása	Az ON/OFF távkapcsoló elhelyezkedése

2. MASSZÁZS INDÍTÁSA

1) A Power gomb megnyomása után a fotel automatikusan hátradől, és elindul a masszázs üzemmód.
2) Várja meg, amíg a vállak és az akupresszúra pontok helyzetének automatikus érzékelés és helymeghatározása befejeződik!
3) A masszírozófejek helyzetét testreszabhatja az UP és DOWN gombok segítségével. A vállrész állítható 10 szinten. A masszázs a masszázsfejek helyzetének beállítása után 10 másodperccel automatikusan elindul.

Gomb	Funkció	Ábrázolás
	A masszázsfejek felfelé vagy lefelé mozgatása	

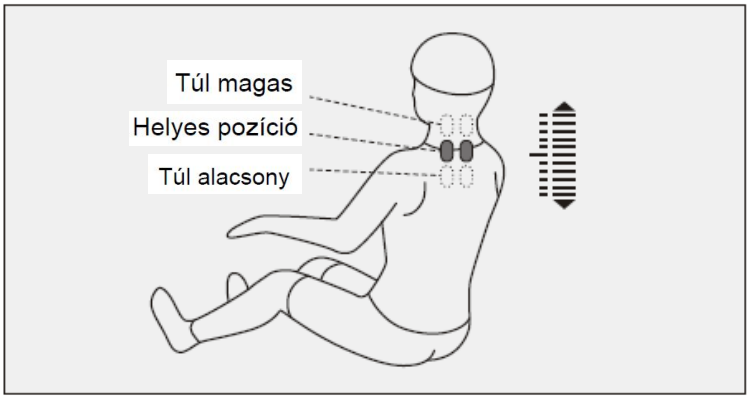

4) Masszázs funkció kiválasztása

A memóriagombok használata:

Az „Upper body / M1“ vagy „Lower body / M2“ gombok 3 másodperces nyomva tartásával elindítja azt a masszázs módot, amelyre emlékszik a fotel beállítása az utolsó mentett masszázsból.

Funkció	Gomb	Ábrázolás
Masszázs kiválasztása a memória gombok segítségével		Memory
		Memory

Automatikus masszázs módok

Funkció	Gomb	Jellemzője	Ábrázolás
Auto masszázs	Ache relieve	Az akupresszúrás pontok mély masszázsa, hatékony fájdalomcsillapítás	Auto F1
	Comfort	Kényelmes masszázs	Auto F2
	Demo Relax	A vérkeringés javítása	Auto F3
	Demo Relax	Komplex masszázs (tartsa lenyomva a gombot 2 másodpercig a sebesség szabályozásához)	Auto F4
	Upper body/ut1	A felső test masszázsa	Auto F5
	Lower body/ut2	Az alsó test masszázsa	Auto F6

A felső test masszázsa

Funkció	Gomb	A masszázsfejek állíthatósága	Ábrázolás
Technika		Sebesség és szélesség	
		Sebesség	
		Sebesség és szélesség	
		Sebesség	
		Sebesség és szélesség	
Sebesség	Speed	3 szint	Speed
Szélesség	Width	3 szint	Width

Funkció	Gomb	Jellemzője		Ábrázolás
A háttámla beállítása	Back Stretch	1 pont (akupresszúrás pont) masszázsa		H0
	Back Stretch	Kis méretű (helyi) masszázs		H1
	Back Stretch	Felületi masszázs		H2
	Back Stretch	A felsőtest masszázsa		H3
	Back Stretch	Az alsó test masszázsa		H4
		A célterület (akupresszúrás pont / helyi masszázs) beállítása	Mozgassa a masszázsfejet fel	
			Mozgassa a masszázsfejet le	

Levegő masszázs

Funkció	Gomb	Jellemzője	Ábrázolás
Levegő masszázs mód	Air pressure	3 masszázs mód áll összesen rendelkezésre	Arm Feet
Intenzitás	Air Intensity	3 szinten állítható	Arm Feet

További manuális funkciók

Funkció	Gomb	Jellemzője	Ábrázolás
Masszázs henger		Talpmasszázs: sebesség állítható 3 szinten	
Melegítés	Heater	Hátmelegítés (hosszúhullámú infravörös sugárzás), a fotel teljesen felmelegszik 3 perccel a funkció aktiválása után	

További manuális funkciók

Funkció	Gomb	Jellemzője
A lábtámasz dőlésszöge		Gomb a lábtámasz emeléséhez, a támasz lassan felemelkedik, amíg nyomja a gombot
		Gomb a lábtámasz leengedéséhez, a támasz lassan leereszkedik, amíg nyomja a gombot
A háttámla dőlésszöge		Gomb a háttámla emeléséhez, a támla lassan felemelkedik, amíg nyomja a gombot
		Gomb a háttámla leengedéséhez, a támla lassan leereszkedik, amíg nyomja a gombot
Automatikus hátradőlés		A masszázs mód során a gomb a fotel automatikus hátradöntésére szolgál

3. Kikapcsolás / masszázs leállítása

1) A masszázs soránnyomja meg a Power gombot – a masszázs mód leáll, a háttámla és a lábtámasz visszatér a kiinduló helyzetbe, és eközben elmentheti a masszázs módot a memóriába.

   A masszázs leáll az előre beállított időintervallum elteltével, majd elmentheti a masszázs módot a memóriába – nedochází k automatickému nastavení opěr do zpět výchozí polohy.

2) A masszázs mód memóriája: A masszázs leállása után a távirányítón megjelenik a „Memory“ üzenet – azaz a felhasználó az eszköz kikapcsolása előtt az M1 vagy M2 gombbal elmentheti az aktuális beállításokat a memóriába.

3) A masszázs befejezése után kapcsolja ki a tápkapcsolót!

Az ON/OFF távkapcsoló elhelyezkedése	A tápkábel kihúzása

ÖSSZESZERELÉS

FIGYELEM!

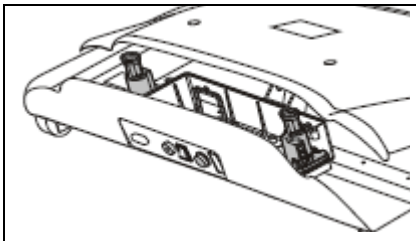	Biztonsági okokból ne helyezzen semmilyen tárgyat a tápszekrényre! A hátradöntő mechanizmus blokkolásához vezethet.

1. Az oldaltámla eltávolítása

Megjegyzés: Ezt a szétszerelést csak extrém szükséglet esetén végezze el kis helyiségekbe történő szállítás céljából (szűk ajtón áthaladáskor, stb.)!

- A dobozból való kicsomagolás után először nyissa le a lábtámaszt! (1. ábra)
- Távolítsa el a hátpárnázást (megjegyzés: a hátpárnázás eltávolítása előtt győződjön meg arról, hogy a melegítés kábele ki van-e húzva)! (2. ábra)

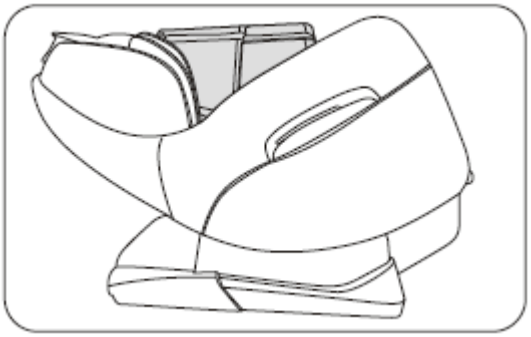	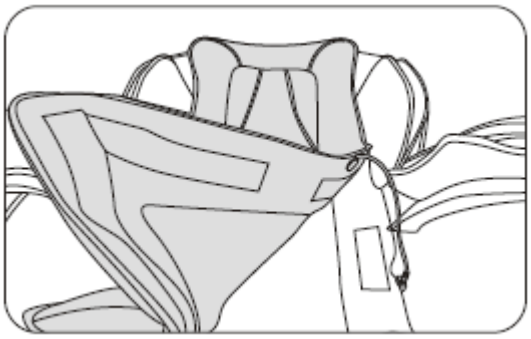
1. ábra	2. ábra

- Nyissa ki a párnát a hátsó részen, és dobja át az anyagot a fotel tetején (megjegyzés: igyekezzen megelőzni a huzat bepiszkolódását vagy sérülését)! (3. ábra)
- A vádli területénél a fedél egy visszaállító mechanizmussal van felszerelve. (4. ábra).

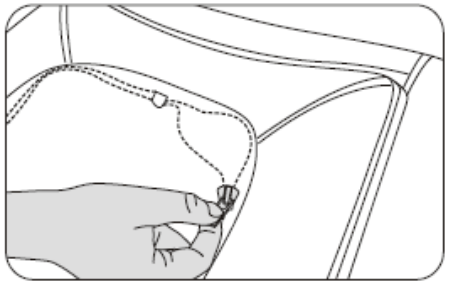	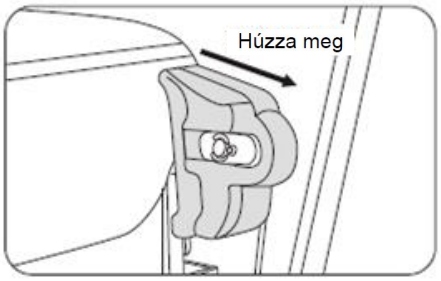
3. ábra	4. ábra

- Csavarja ki az alaplapot rögzítő 8 csavart (az alsó 4 csavar kicsavarozása nem szükséges)! (5. ábra).
- Nyissa ki az alaplapot, és húzza ki a légtömlőt valamint az oldaltámla tápegységét! (6. ábra)

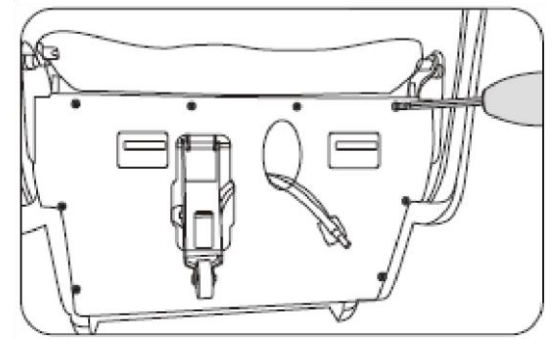

5. ábra

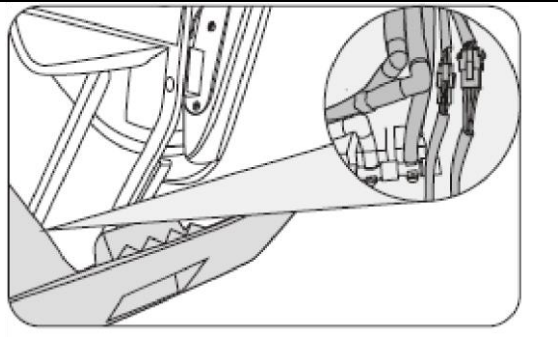

6. ábra

- Csavarja ki a rögzítőelemeket az oldaltámla első részén! (7. és 8. ábra)

  Megjegyzés: A csavarok a belső oldalon vannak. Ne veszítse el a távtartó hengereket!

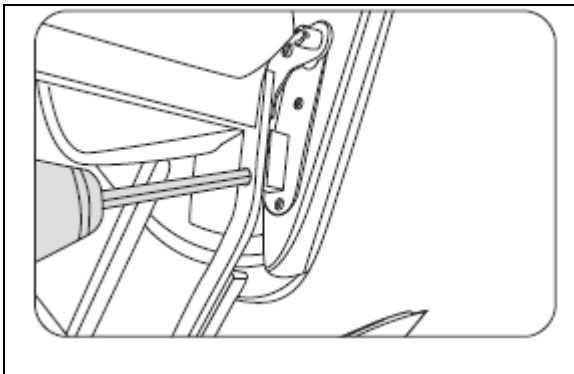

7. ábra

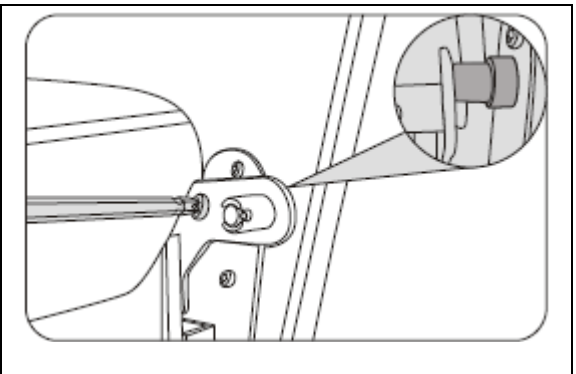

8. ábra

- Csavarja ki a rögzítőelemeket az oldaltámla hátsó részén! (9. ábra)
- Emelje meg kissé az oldaltámla első részét - engedje ki a rögzítő mechanizmust! (10. ábra)

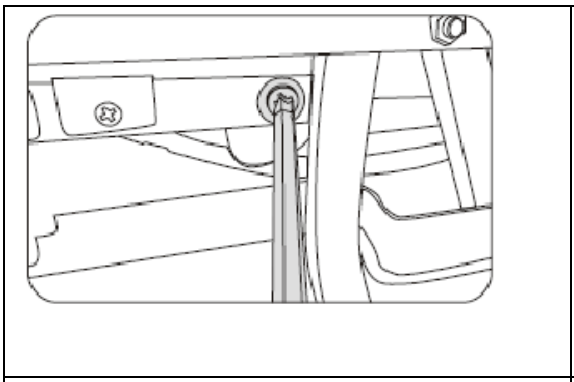

9. ábra

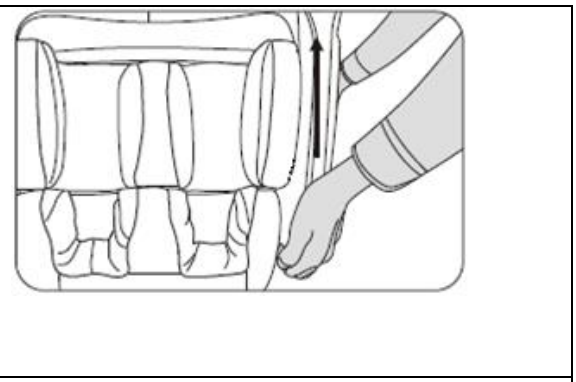

10. ábra

- A fedél felengedéséhez enyhén tolja előre az oldaltámla hátsó részét, majd emelje fel, hogy kiengedjen a rögzítő mechanizmus. (11. ábra)
- Húzza ki a felső légtömlőt (12. ábra), és vegye le az oldaltámlát!

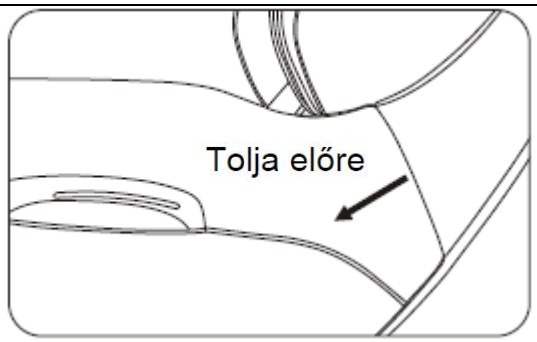

11. ábra

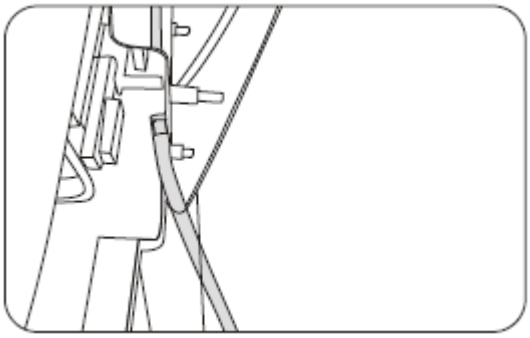

12. ábra

2. Az oldaltámlák felszerelése

- Csatlakoztassa az oldaltámla hátsó részéből kijövő légtömlőt a kar területénél lévő csővel! (1. ábra)
- Helyezze be a légtömlőt és az elektromos kábelt az acél vázba! (2. ábra)

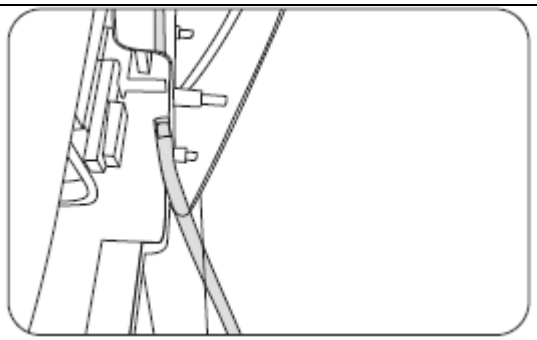

1. ábra

2. ábra

- Húzza az oldaltámla hátsó részét az acél vázba (a felső pozícióba)! (3. ábra)
- Nyomja be az oldaltámlát a felső támla takarója alá! (4. ábra)

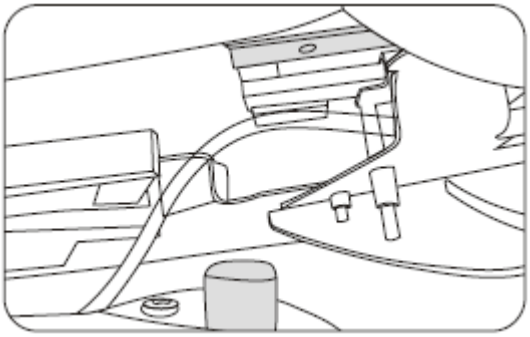

3. ábra

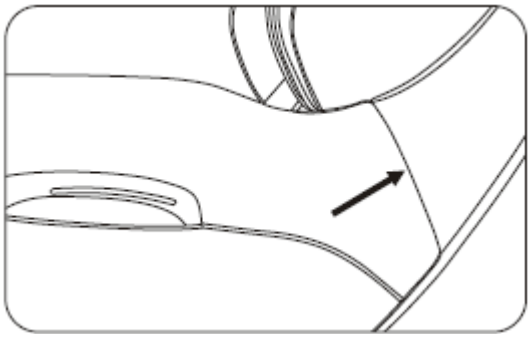

4. ábra

- Húzza az oldaltámla elülső részét az acél vázba, majd rögzítse a támlát! (5. ábra)
- Nyomja meg kissé lefelé a támlát, és bizonyosodjon meg róla, hogy megfelelően van-e rögzítve! (6. ábra)

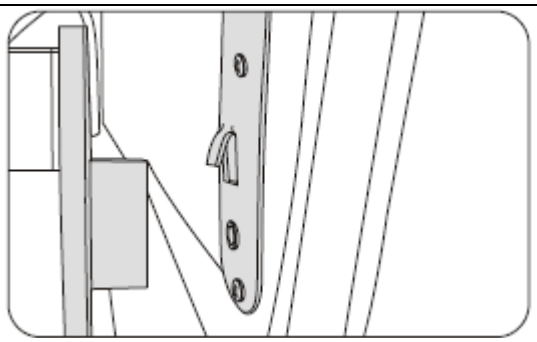

5. ábra

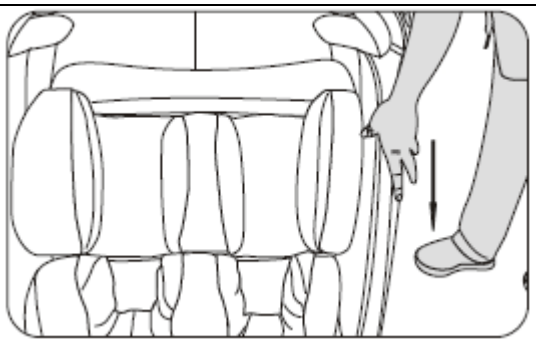

6. ábra

- Helyezze a távtartó testet az oldaltámla és a lábtámasz kampója közé, és húzza meg a kötőelemeket! (7. ábra)
- Húzza meg a kötőelemeket az oldaltámla hátsó részén! (8. ábra)

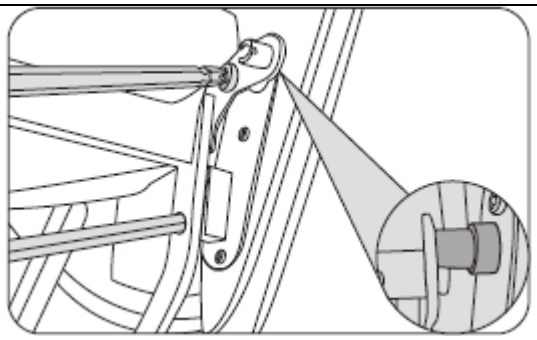

7. ábra

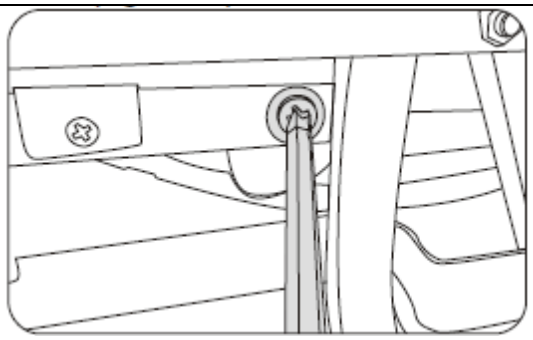

8. ábra

- Csatlakoztassa a légtömlőt és az elektromos kábeleket (megj.: a kábelek mérete meg van jelölve)! (9. ábra)
- Vezesse át a légtömlőt és az elektromos kábelt az alaplapon, és csavarozza be a kötőelemeket! (10. ábra)

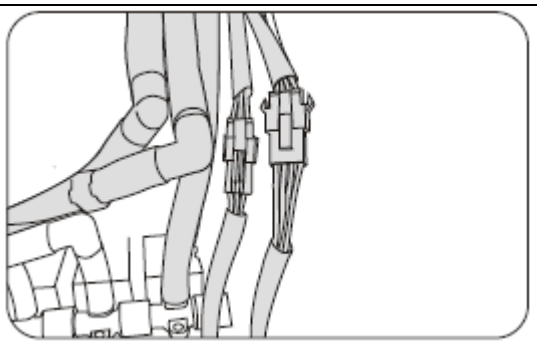

9. ábra

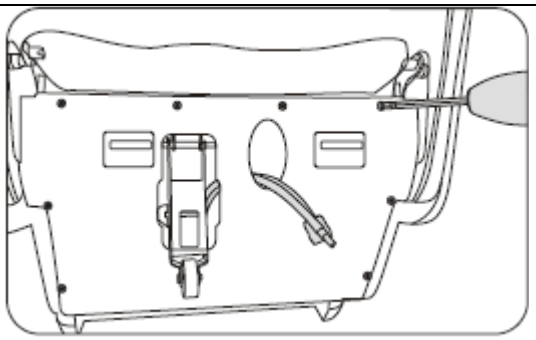

10. ábra

- Zárja vissza a párnát a hátsó részen! (11. ábra)
- Csatlakoztassa a háttámlához a fűtő kábelt, és helyezze vissza a hátpárnázást! (12. ábra)

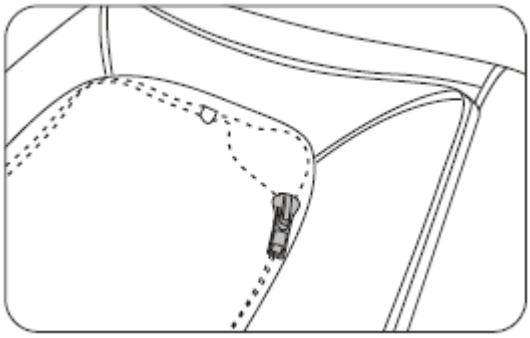	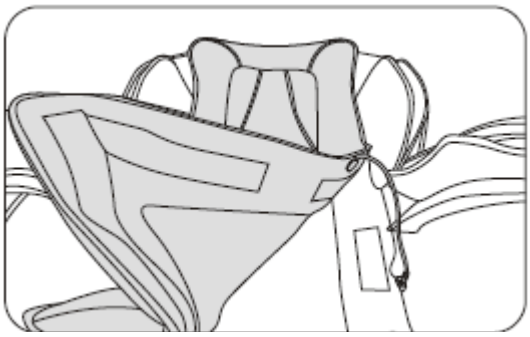
11. ábra	12. ábra

- A vádli környékén az oldalsó takaró hátradöntő mechamizmussal van ellátva (megj.: bizonyosodjon meg róla, hogy az oldalsó takaró rendesen van-e rögzítve).

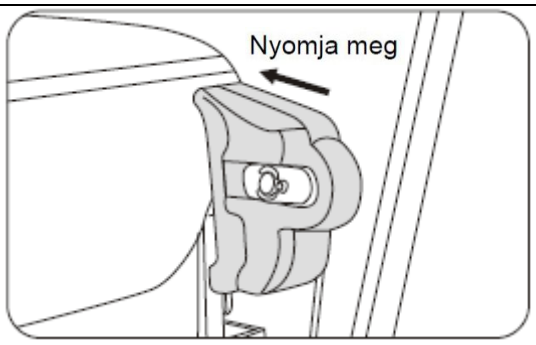

13. ábra

3. A lábtámasz felszerelése

- Először helyezze a csapszegeket a lábtámasz tengelyébe! A csapszegeket úgy állítsa be, hogy lehetővé tegyék a sasszeg bedugását! (1. és 2. ábra)

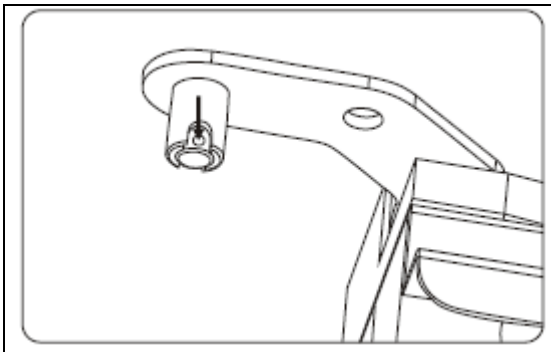	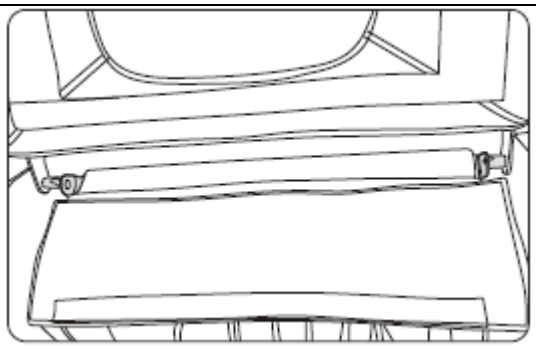
1. ábra	2. ábra

- Helyezze a csapszegekbe a sasszegeket! (3. és 4. ábra)

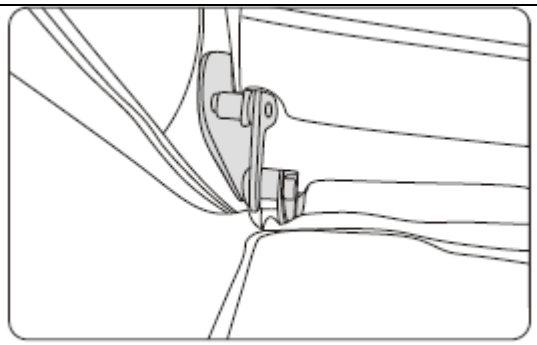	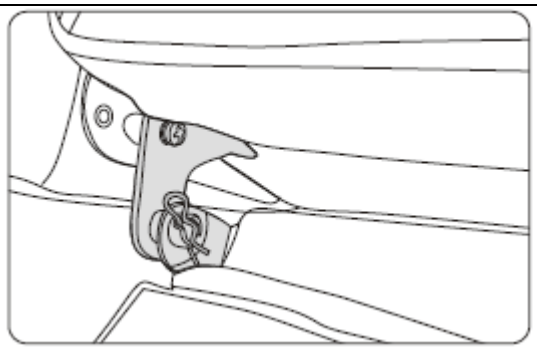
3. ábra	4. ábra

MEGJEGYZÉS:

- Ha a fotel fekvőmasszázsra van állítva a lábtámaszokkal vízszintes helyzetben, biztonsági okokból ne nyomja le a lábtámaszokat teljes súlyával! (1. ábra).
- Ellenőrizze, hogy a masszázsfejek nincsenek-e belecsúszva az ülőrészbe! A becsúszott párnázás kényelmetlenül hat a fenék területén. (2. ábra)

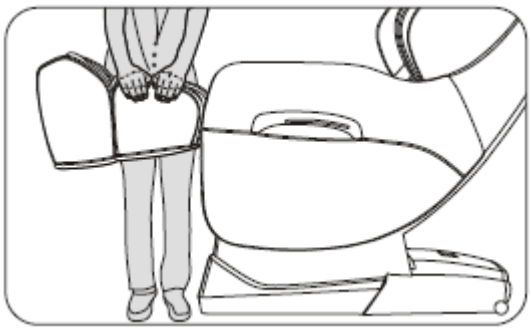	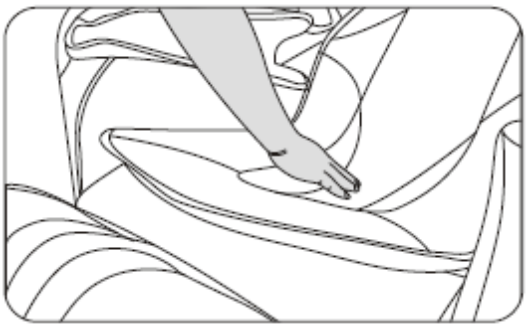
1. ábra	2. ábra

4. A fejtámla és a háttámla párnázásának eltávolítása

A párnázás használatával csökkentheti a masszázs intenzitását a váll és a nyak területén. Használja a párnázást az aktuális igényeknek megfelelően (a fej alatti párnát javasoljuk mindig használni)! A párnázás a háttámlához cipzárral (1) van rögzítve, míg a fejpárna tépőzárral (2) rögzül a háttámlához.

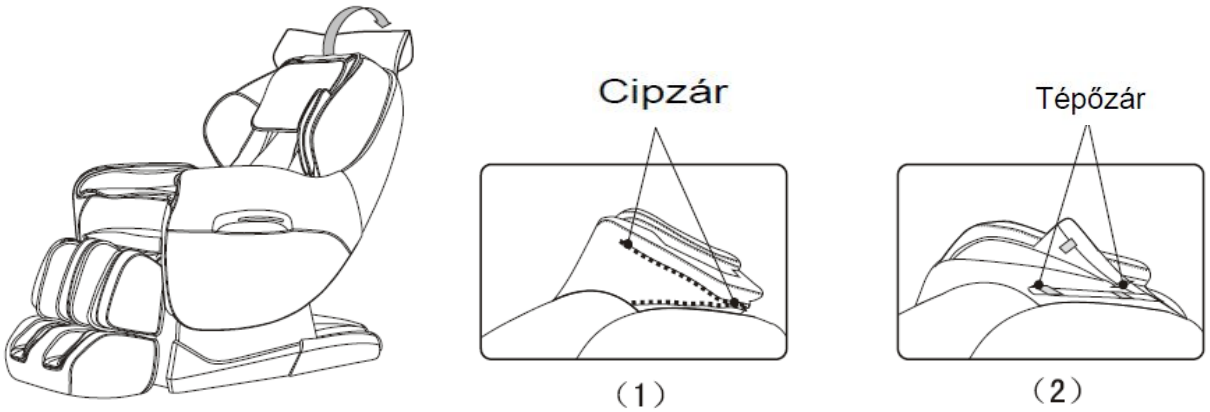

5. Padlóvédelem

Különösen fapadló esetén helyezzen a masszázsfotel alá szőnyeget vagy más védő alátétet!

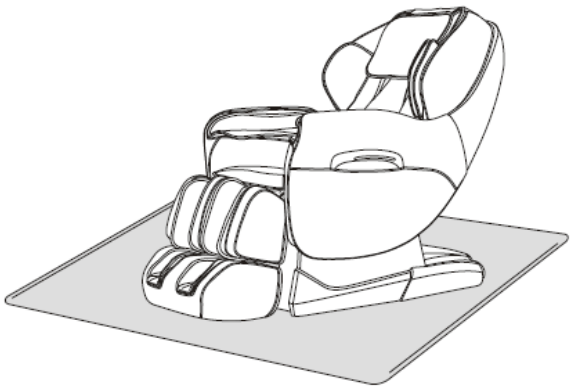

Figyelmeztetés: Ne mozgassa a kerekeken a fotelt fapadlón, egyenetlen felületen vagy szűk helyen! A széket legalább 2 embernek kellene felemelnie. A fotelt a váznál és a háttámlánál fogva emelje fel (ne az oldaltámlánál fogva)!

6. Áthelyezés

Győződjön meg róla, hogy útközben egyetlen kábel sem fogja zavarni! Döntse hátra a fotelt a szállítókerekekre, és óvatosan húzza a kívánt helyre!

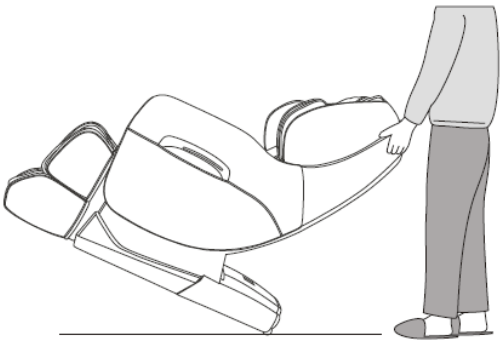

Megjegyzés: Ne felejtse el előbb kikapcsolni a hálózati kapcsolót, kihúzni a tápkábelt és a vezérlőberendezés kábelét!

TERMÉK SPECIFIKÁCIÓK

Modell: A38

Megnevezés: Masszázsfotel

Feszültség:

- 110-120V-60Hz
- 220-240V-50Hz/60Hz

Bemenet: 150W

A masszázs max hossza: 20 min

Biztonsági osztály: I osztály

Anyag: PVC, PA, acél, elektromosság és elektronika